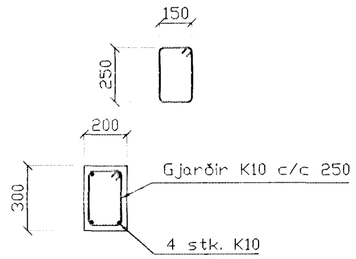

Súla S.1, 1:20

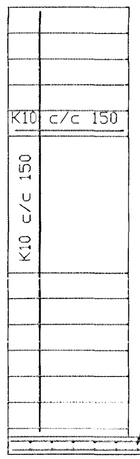

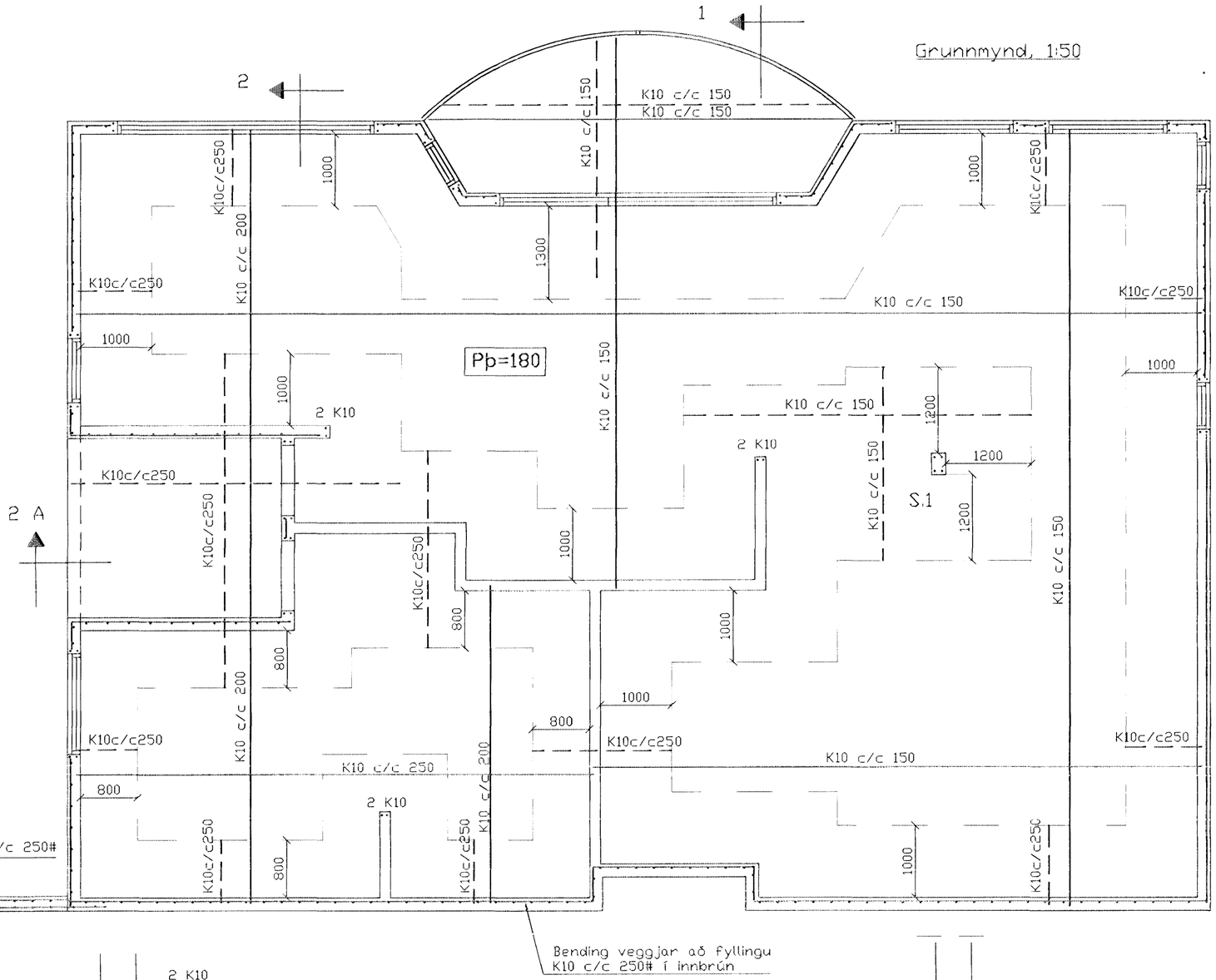

Bending útveggja
Einföld grind í útbrún
Lárétt K10 c/c 200
Lóðrétt K10 c/c 300
Veggur að fyllingu
einföld grind í innbrún
K10 c/c 250#

Yfir, undir og uppmeð gluggum
og hurðaopum komi 2 stk. K10
nema annað sé sýnt á sniðum.

SKÝRINGAR

ALMENNAR SKÝRINGAR SJÁ BL. 1-01
STEYPA S-250, SEMENTINNIHALD = 300kg/M
STEYPUHULA f ÚTVEGGJUM = 30mm
STEYPUHULA f PLÖTU = 20mm
BENDISTÁL Ks410

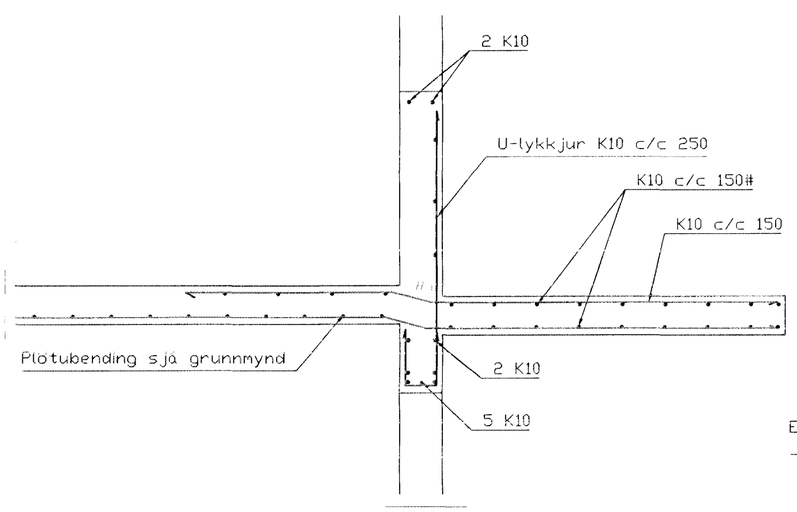

SNIÐ 1, 1:20

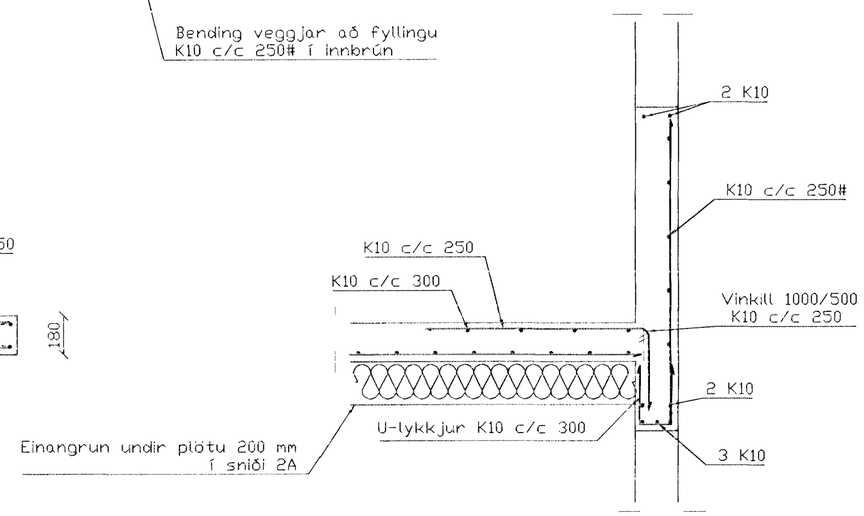

SNIÐ 2, 1:20

BR.	DAGS.	EÐLI BREITINGA	SIGN.

Suðurholt 1
Hafnarfirði

Veggir 1. hæð,
plata yfir 1. hæð

DAGS. Október.
VERK NR. 9909
TEIKN. NR. 1-03
HANNAÐ SVEINBJÖRN HINRIKSSON
TEIKNAÐ SVEINBJÖRN HINRIKSSON
YFIRFARIÐ

Byggingafulltrúi Hafnarfjarðar
Afgreitt þann
14 OKT 1999
Sigurður Halldórsson

TÆKNIÞJÓNUSTA SIGURÐAR ÞORLEIFSSONAR ehf
STRANDGÖTU 11 220 HAFNARFIRÐI
SÍMI 555-4255 FAX 565-2875
E-mail taeknithjonusta@islandia.is