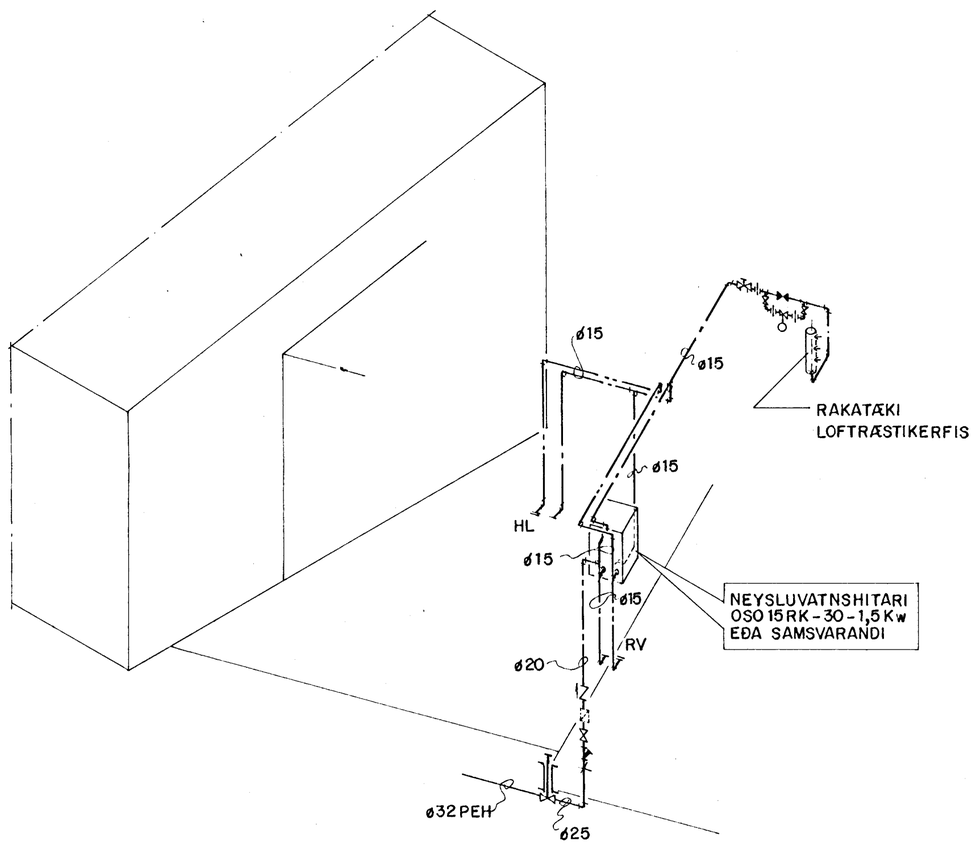

SKÝRINGAR

- HEITT NEYSLUVATN
- KALT NEYSLUVATN
- LOKI OPINN
- LOKI LOKAÐUR
- STILLILOKI
- EINSTEFNULOKI
- SEGULLOKI
- SÍA
- GERA SKAL RÁÐ FYRIR MÆLI
- TENGI (UNION)
- LOKI MEÐ FRAMLENGDUM SPINDLI

HL : HANDLAUG
VS : SALERNI
RV : RÆSTIVASKUR

ÞVERMÁL PÍPNA ERU Í mm (NAFNMÁL), OG SKULU ÞÆR VERA HEITSINKHÚÐAÐAR STÁLPÍPUR SAMKVÆMT DIN 2440, OG TENGDAR MEÐ TILSVARANDI TENGISTYKKJUM SAMKVÆMT DIN 2950.

PÍPUR SKAL EINANGRA MEÐ 15mm GLERULLARHÓLKUM, OG SÍVEFJA MEÐ MJÚKU PLASTI.

KALDAVATNSLÖGN SKAL AÐ AUKI VEFJA MEÐ RAKAVARNARDÚK t.d. PEDOTHERM OG LÍMA FYRIR ÖLL SAMSKEYTI MEÐ ÁLLÍMBANDI

HAFNARFJARÐARBÆR
17 OCT 1991
BYGGINGARFULLTRÚI

Þessa teikningu má hvorki fjölfalda né dreifa til þriðja aðila án okkar samþykkis. Brot á höfundarrétti varðar við lög.

Teikn. nr.	Tilvísun á teikningu	Br.	Dags.	Eðli breytingar	Br.	Yf.	Samþ.
30 - 1 - 32	GRUNNMYND						

Mkv. 1 : 50

Vörpun

VERKFRÆÐISTOFA GUÐMUNDAR & KRISTJÁNS hf
VERKFRÆÐIRÁÐGJAFAR FRV
Laufásvegi 12
Pósthólf 5 121 Reykjavík
Sími 26022

Hannað	Teiknað	Yfirfarið	Samþykkt	Dags.
R.Va.	J.S.		RK.	24.1.'91

PÓST- OG SÍMAMÁLASTOFNUN

TÆKJAHÚS VIÐ SUÐURHOLT HAFNARFIRÐI

RÚMMYND

NEYSLUVATNSLAGNIR

Teikn. nr. 30 - 1 - 31

Blað nr. 3 af