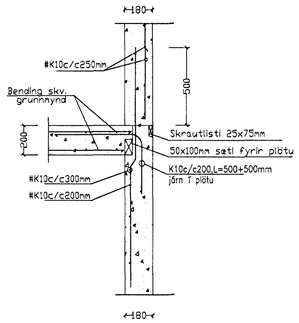

Snið P1 1:20

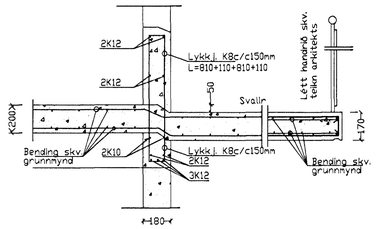

Snið P2 1:20

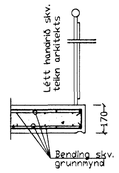

Snið P21 1:20

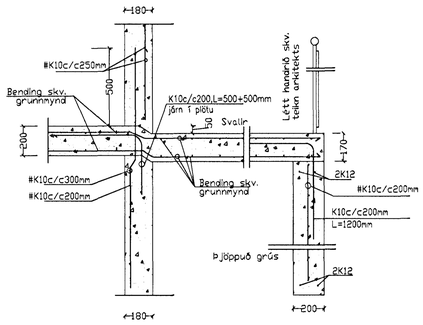

Snið P3 1:20

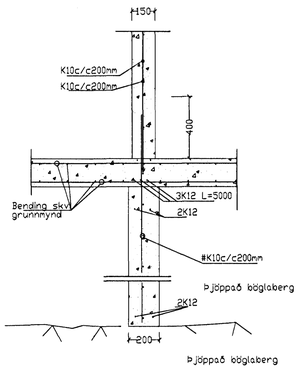

Snið P4 1:20

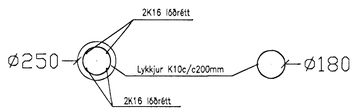

Súla S2 1:20

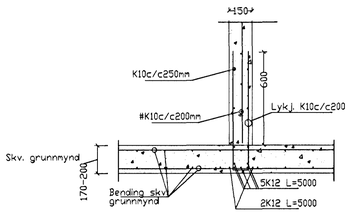

Snið P5 1:20

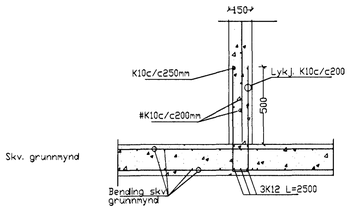

Snið P6 1:20

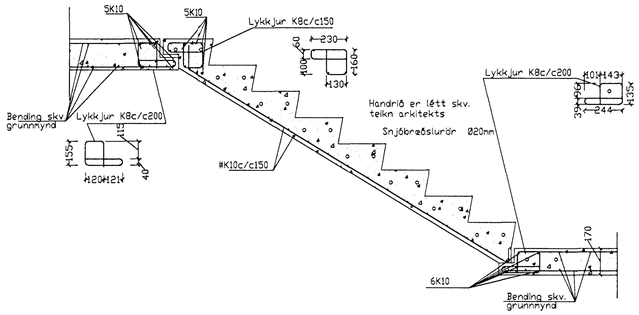

Staðsetning stiga í stigahúsi skal
vera skv. teikn arkitekts

Snið í forsteyptan stiga 1:20

Skýringar

Steypa S200 í sökklum, botnplötu en annars S250 (útveggur innveggir og 'þakplata').
Stál KS50 en lykkjur og vínklar KS50S.
Steypuhula á járnum 3.5cm en 2.5cm í plötu innanhúss.
Göt í sökkla skal gera skv. frárennslisteikningu.
Kringum öll op skal setja 2K12 sem nái a.m.k. 60cm útfyrir
brún ops. Sama gildir fyrir veggenda.
Undirstaða er á klöpp.

Tengja skal liggjandi járn í sökkli skv. ákvæðum Rafmagnsveitunnar.
Í botnplötu má nota mottu K131 í stað K10c/c 30cm.

Undir botnplötu og niður með útveggjasökkli að utan skal einangra með 75mm einangrun.
Húsið er einangrað að utan með 100mm steinull og múrhúðað.

Skýringar

Steypuhula á járnum 3.5cm en 2.5cm í plötu innanhúss.
Deilijárn K10 c/c 300mm.
Ⓗ= merkir motta í efribrún (hornamotta) K10 c/c 200mm L=1200mm.
Steypa S250, Stál KS50 en lykkjur og vínklar KS50S.
Steypuhula á járnum 3.5cm en 2.5cm í plötu innanhúss.
Kringum öll op skal setja 2K12 sem nái a.m.k. 600mm útfyrir brún
ops, nema annað sé tekið fram. Sama gildir um veggenda.

Steypa að útilofti skal uppfylla eftirfarandi:

Sementsmagn a.m.k. 300kg í rúmmeter steypu.
V/S minni en 0.55. Loftinnihald a.m.k. 5%.

Álagsforsendur húss:

Grunngildi vindálags= 1,39 KN/m2. (vindhraði 47,23m/sek.)
Grunngildi snjóálags= 1,0 KN/m2.
Jarðskjálftaálag = reiknað skv. ÍST 13 þar sem Z=1.0, K=1.0.

Skeytilengd járna:

Skeytilengd járna skal vera skv. eftirfarandi töflu nema annað sé tekið fram.
K10: Skeytilengd a.m.k. 40cm.
K12: Skeytilengd a.m.k. 48cm.
K16: Skeytilengd a.m.k. 64cm.
K20: Skeytilengd a.m.k. 80cm.
K25: Skeytilengd a.m.k. 100cm.
Bendistál (kambstál og stálmottur) skal beygja um skífu sem hefur þvermál a.m.k.
20 x þvermál járnsins.
Skeytum skal dreifa og forðast skal eftir föngum að skeyta á stöðum sem mest á reynir.
Bendistál skal hafa gallalaust yfirborð og vera laust við óhreinindi, fitu, málingu, ryðflögur
og því um líkt. Þess skal gætt í allri meðferð stálsins, að það bogni ekki eða snúist.

Byggingarfulltrúi Hafnarfjarðar
Afgr. 10.5.2002
10 MAI 2002

Breytingar			
Nr.	Dags.	Nafn	

ÞRASTARÁS 2.

Tæknþjónusta Ragnars G Gunnarssonar ehf.
Smiðjuvegi 11 s: 544 5350 fax: 544 5351

Snið við 1. loft og skýringar

Mkv. 1:20
Nr. 5
Dags.2.5. 2002
kt.:110947-2839