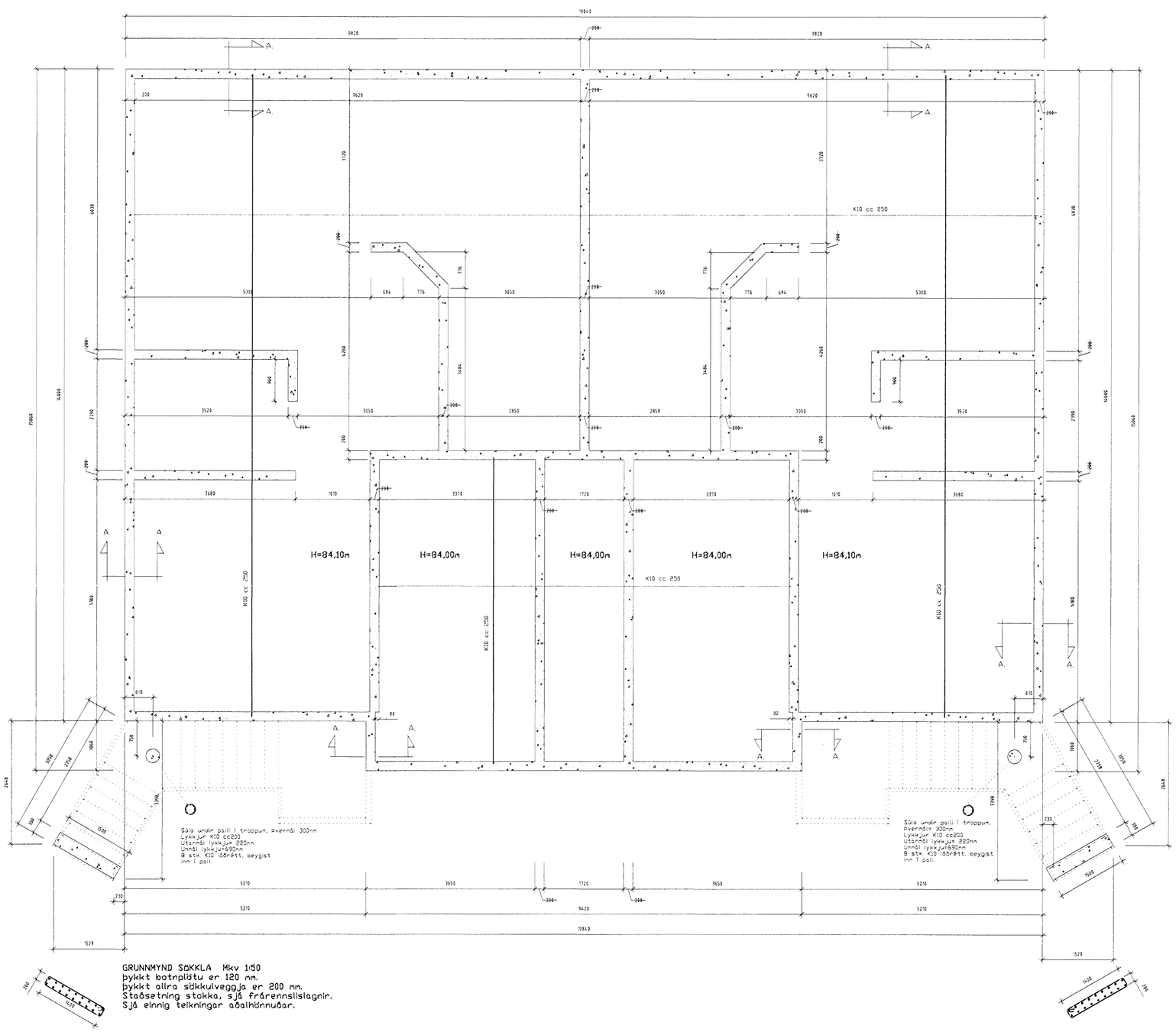

GRUNNMYND SÖKKLA Mkv 1:50
þykkt botnplötu er 120 mm.
þykkt allra sökkulveggja er 200 mm.
Staðsetning stokka, sjá frárennslislagnir.
Sjá einnig teikningar aðalhönnuðar.

SKÝRINGAR.

Allt lífrænt efni skal fjarlægt og síðan grafið niður á burðarhæfan botn. Fyllingarefni innan í og umhverfis sökkla skal vera frostfritt efni og þjappað í mest 300 mm lögum og bleytt. Dýpt sökkla má vera 800-1200 mm. Þar sem sökklar standa á klöpp má hæð sökkla vera 300 mm og skal tekið tillit til frárennslis og regnvatnslagna.
Fyllingarefni og þjöppun skal uppfylla kröfum ÍST 15.
Járnbending sökkla, sjá sniðmyndir.
Verði hæð sökkla meiri en 1000 mm skal setja járnagrind í miðju sökkla K10 cc 300 mm #, nema annað sé tekið fram á teikningum.
Áður en fyllt er að sökklum skal höggva tengijárn 15 mm inn í steypu og holufylla með múrblöndu.
Allar málsetningar eru í mm.
Hæðarkótar eru gefnir upp í metrum og á fullfrágengin gólf.
Mesta reiknað álag frá sökklum er 0,42 MN/m2.
Álagsforsendur:

Notálag.	1,50 kN/m2.
Notálag svalir:	2,00 kN/m2.
Línuálag svalir:	1,00 kN/m.
Innveggir, eigin þyngd:	0,10 kN/m2.
Milligólf, eigin þyngd:	6,00 kN/m2.
Þak, eigin þyngd:	0,60 kN/m2.
Útveggir, eigin þyngd:	6,00 kN/m2.
Snjóálag.	1,00 kN/m2.
Steinsteypa, eigin þyngd:	25,00 kN/m3.

Vindálag samkvæmt ÍST 12,3 / DS410.
U-gildi einangrunar (W/m²K) Ti > =18°C.
Einangrunarþykkt undir botnplötu: 75 mm (polystyren 25 kg/m3 eða steinull, grunnplata).
Einangrunarþykkt uppmeð sökklum: 75 mm (polystyren 25 kg/m3 eða steinull, grunnplata).
Einangrun útveggja: 100 mm, (polystyren eða steinull).
Einangrun þaks á steypta plötu: 200 mm þakull eða polystyren.
Sjá skýringar á byggingarfindarteikningu.
Inntak fyrir fjarskiptalagnir, sjá raflagnateikningar.
Jarðskaut, sjá raflagnateikningar.
Inntök fyrir heitt og kalt vatn, sjá bygginganefndarteikningar.
Steypustyrktarstál merkt K er kambstál KS40 með skriðmörk 4000 N/mm².
Steyptustyrktarstál merkt S er suðuhæft stál KS40S með skriðmörk 4000 N/mm².
Steyptustyrktarstál merkt R er slétt stál með skriðmörk 2400 N/mm².

Lárétt skeytilengd:	K10 í veggjum, efri járn í bitum og plötum skal vera: 730mm.
Lóðrétt skeytilengd	K10 í veggjum og súlum, neðri járn í bitum og plötum skal vera: 510mm.
Lárétt skeytilengd:	K12 í veggjum, efri járn í bitum og plötum skal vera: 870mm.
Lóðrétt skeytilengd	K12 í veggjum og súlum, neðri járn í bitum og plötum skal vera: 610mm.
Járnbending botnplötu skal vera:	K10 cc 250 mm #. (nema annað sé tekið fram á teikningu)
Lárrétt járnbending útveggja:	K10 cc 200 mm #. (nema annað sé tekið fram á teikningu)
Lóðrétt járnbending útveggja:	K10 cc 250 mm #. (nema annað sé tekið fram á teikningu)
Járnbending innveggja:	K10 cc 250 mm #. (nema annað sé tekið fram á teikningu)
Tengijárn í öll steypuskil:	K10 cc 250 mm, lengd=600+600=1200 mm.

Bendinet merkt K131 er kaldregið 5 mm slétt stál, með skriðmörk 5600 N/mm².
Bendinet K131 hefur möskvastærðina 150x150 mm.
Skeyting bendineta skal vera 40 x þvermál járna bendinets.

Steinsteypa í botnplötu:	S-200. (sé plata steypt fljótandi innan sökkulveggja)
Steinsteypa í sökkla og útveggi:	S-250.

Steypuhula frá útbrún veggja á járn skal vera 30 mm, nema annað sé tekið fram.
Steinsteypa skal uppfylla kröfum 131 gr. byggingareglugerðar.
Sjá einnig bygginganefndarteikningar.
Sjá einnig mæliblöð.
Sjá einnig frárennslislagnir.

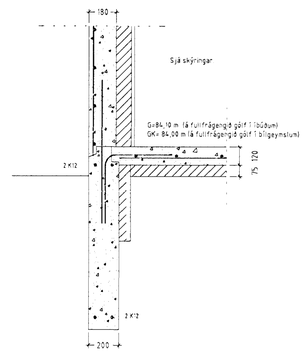

Snið A-A í útveggi íbúða og bílgeymslu Mkv. 1:20

Samþykkt þann
30 APR. 2001
Byggingafulltrúinn í Hafnarfirði
F.h. Sigurbjartur Halldórsson

TEIKNINGU BREYTT

PRASTARÁS 8
UNDIRSTÖÐUR
GRUNNMYND, SNIÐ, SKÝRINGAR B-I.

HANNAÐ : . SVK TEIKNAÐ : . SVK DAGS : . 22.04.2001 MKV : . 1:50 1:50 VERKN : . X

BM. 25/04 07
lint

TEIKNISTOFA
SVEINN KARLSSON TÆKNIFRÆÐINGUR FTFI
STRANDGÖTU 28 220 HAFNARFJÖRÐUR
s.896 4005 / 555 4270 KT.131247-2069