GRUNNMYND SÖKKLA
MKV. 1:50

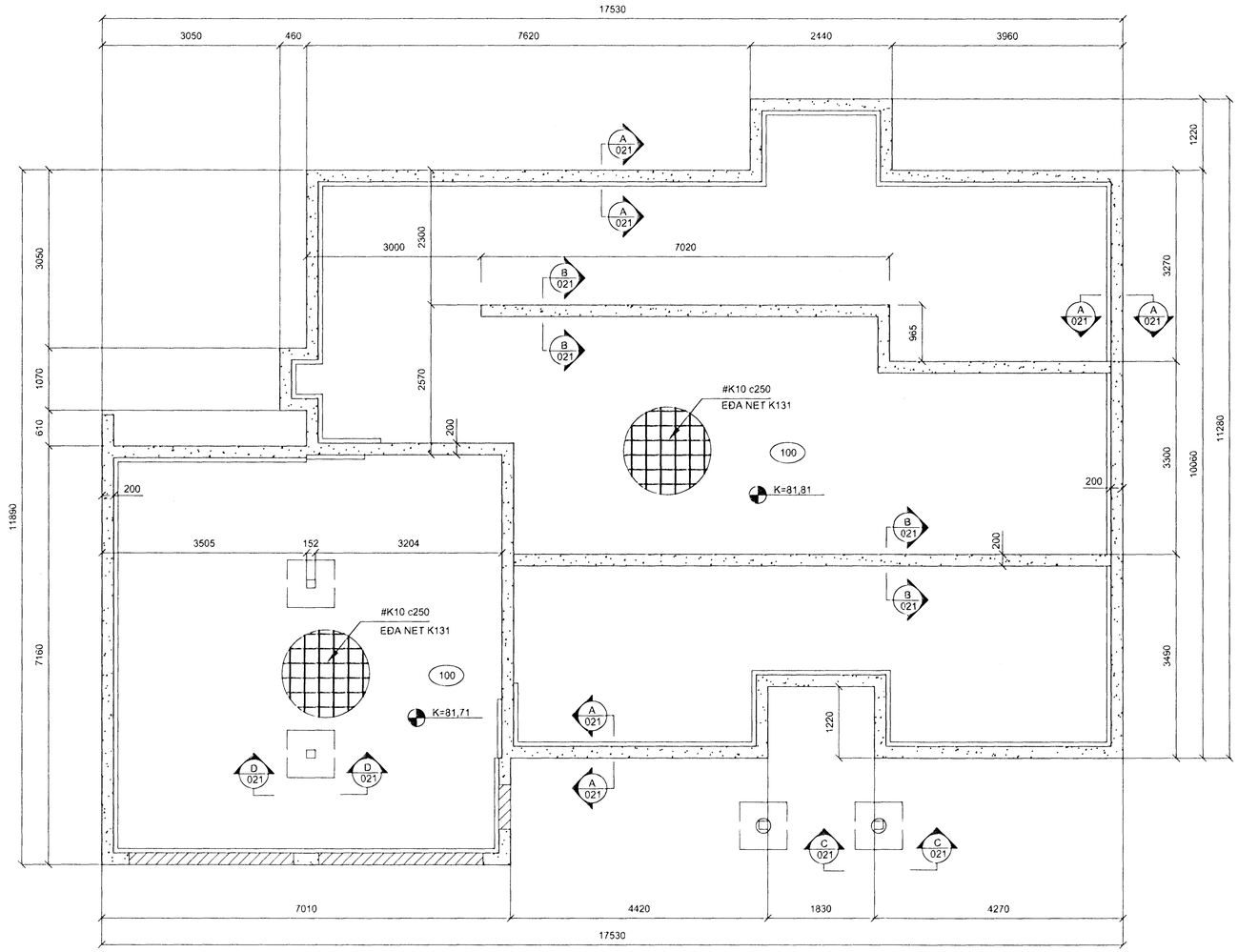

ÁRITUN AÐALHÖNNUÐAR
Teikning samræmd og samþykkt :

SNIÐ D 021
MKV. 1:20

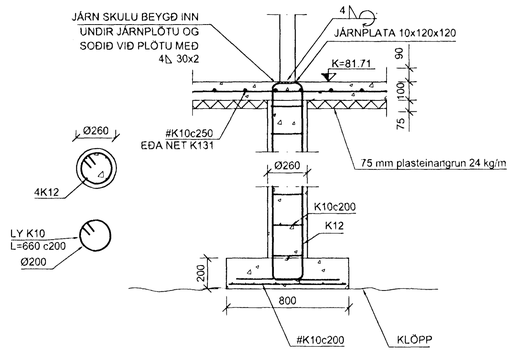

SNIÐ A 011
MKV. 1:20

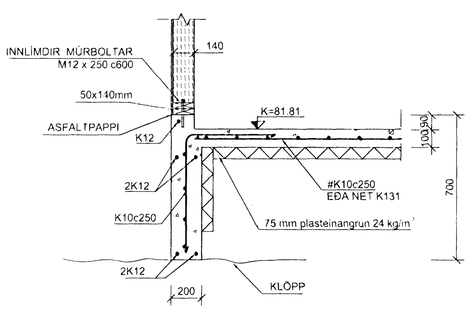

SNIÐ B 011
MKV. 1:20

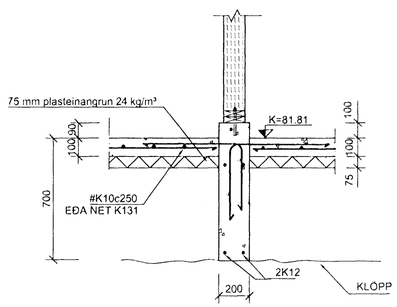

SNIÐ C 021
MKV. 1:20

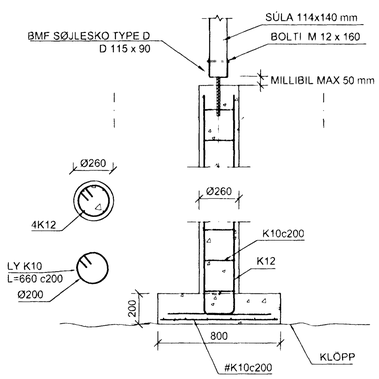

SKÝRINGAR:

ÖLL MÁL ERU Í mm
GÖT OG RAUFAR VEGNA LAGNA SJÁ VIÐKOMANDI LAGNATEIKNINGAR
SJÁ ALMENNAR SKÝRINGAR Á TEIKN. NR. 788 - 020
ÖLL STEYPA SKAL VERA S-250
KÖTAR ERU Í METRUM
ALLAR UNDIRSTÖÐUR HVÍLA Á FYLLINGU
GK= ENDANLEG GÓLFHÆÐ
K= HÆÐAR KÓTI

BENDISTÁL

STAÐSETNING OG BENDING STÁLS SKAL VERA Í SAMRÆMI VIÐ IST-10
K TÁKNAR SUÐUHÆFT KAMBSTÁL KS-40S LÁGMARKSSKRIÐMÖRK 400 N/mm²

Samþykkt þann
29 MARS 2001
Byggingarfulltrúinn í Hafnarfirði
F.h. Sigurbjartur Halldórsson

ÞRASTARÁS 9
HAFNARFJÖRÐUR

BURÐARVIRKI
GRUNNMYND SÖKKLA - SNIÐ

VERKFRÆÐISTOFA SUÐURNESJA EHF
HAFNARGÖTU 58
230 KEFLAVÍK
SÍMAR: 421 5035 & 421 4766
FAX: 421 1660, netfang: vs@vss.is

HANNAÐ	TEIKNAÐ	YFIRF	DAGS	KVARÐI	NR
BG	IB		14-03-2001	1:50 1:20	788-021 VS005701

SAMÞ Kt. 090856-3249