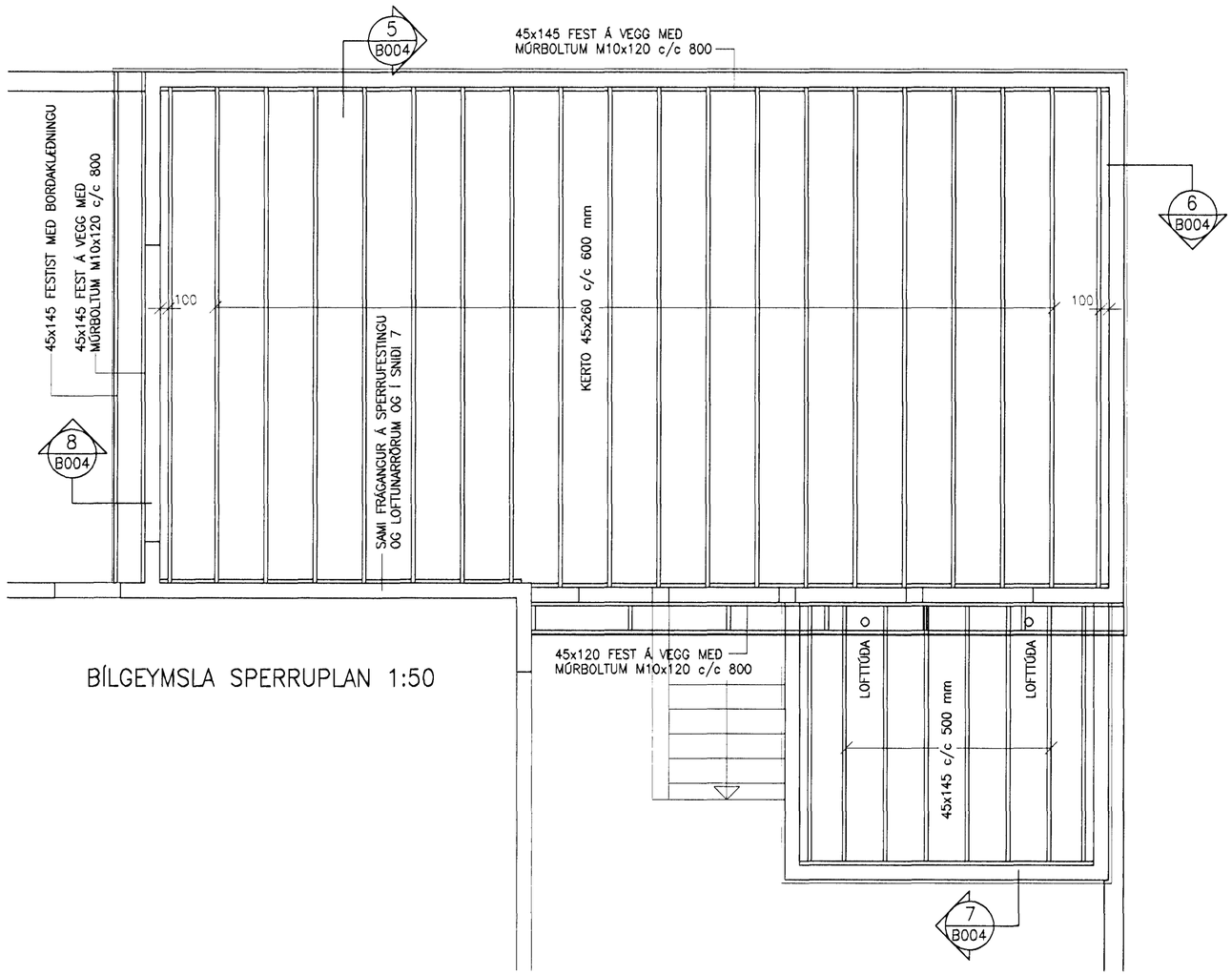


BÍLGEYMSLA SPERRUPLAN 1:50

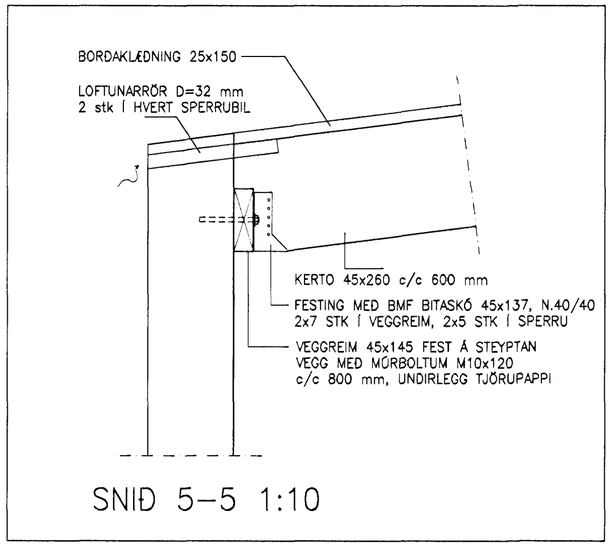


SNIÐ 5–5 1:10

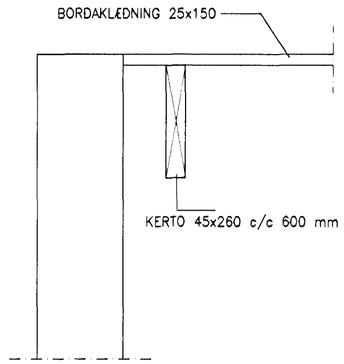


SNIÐ 6–6 1:10

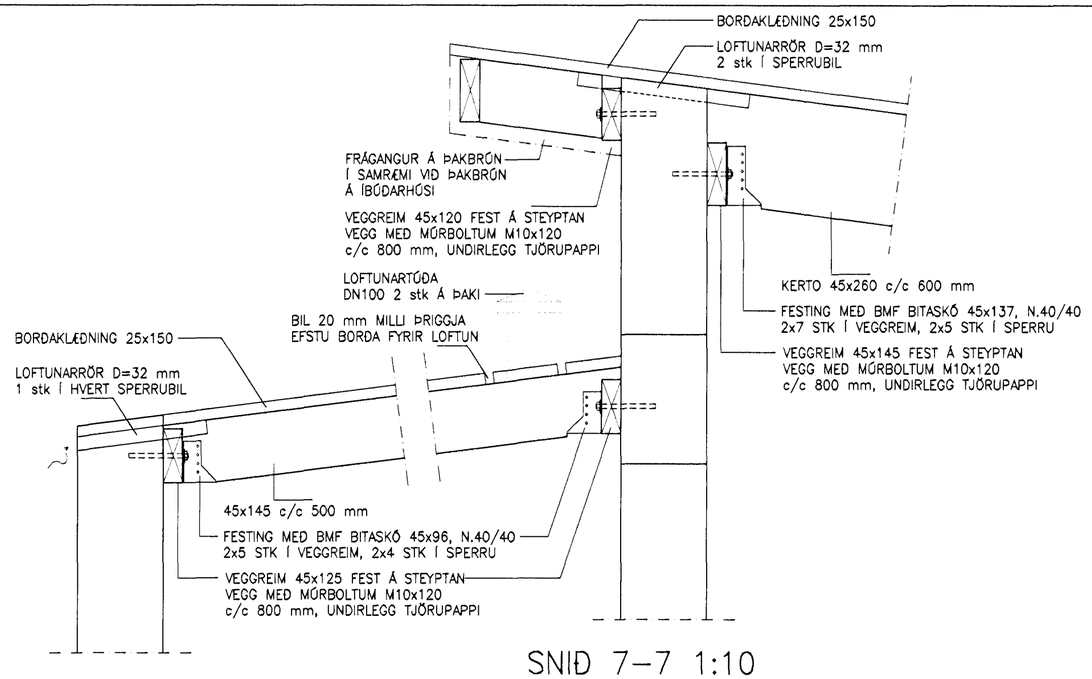


SNIÐ 7–7 1:10

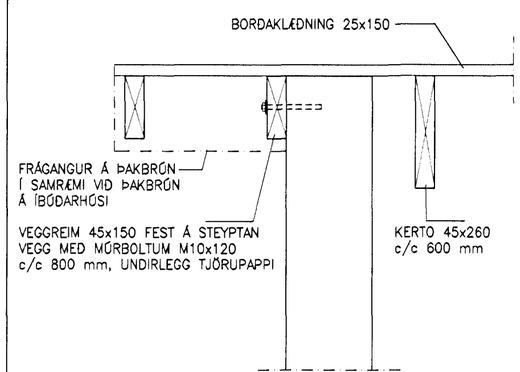


SNIÐ 8–8 1:10

Samþykkt þann
10 DEC 2010
Byggingafulltrúinn í Hafnarfirði
F.h. Hrólfur S. Gunnlaugsson

| NR. | DAGS. | BREYTING |
|---|---|---|
| A | DES 2010 | BREYTT SPERRUPLAN OG SNIÐ |

SKÝRINGAR

SKÝRINGAR SJÁ TEIKN B001
SNIÐ OG SÉRMYNDIR SJÁ TEIKNINGU B003
ÖLL MÁL Á TEIKNINGU Í MILLIMETRUM
EKKI SKAL MÆLA UPP AF TEIKNINGU

ELDRI VEGGIR

NÝIR STEYPTIR VEGGIR

6/12 '10
SÆMUNDUR EIRÍKSSON 261249-2949

ÞRÚÐVANGUR 8

210 HAFNARFJÖRÐUR

KLÖPP


KLÖPP ARKITEKTAR-VERKFRÆÐINGAR EHF
NETHYL 2E, PÓSTHÓLF 10050, 130 REYKJAVÍK
SÍMI 577 2277, 699 7747 – klopp@simnet.is


| | | | |
|---|---|---|---|
| HEITI TEIKN. | STÆKKUN BÍLGEYMSLU SPERRUPLAN | | |
| MÆLIKVARÐI | 1:50, 1:20 | DAGS. | OKT 2010 |
| TEIKNING | B 004 | VERK | V 10-202 |
| BREYTING | A | YFIRFARIÐ | S.E. |