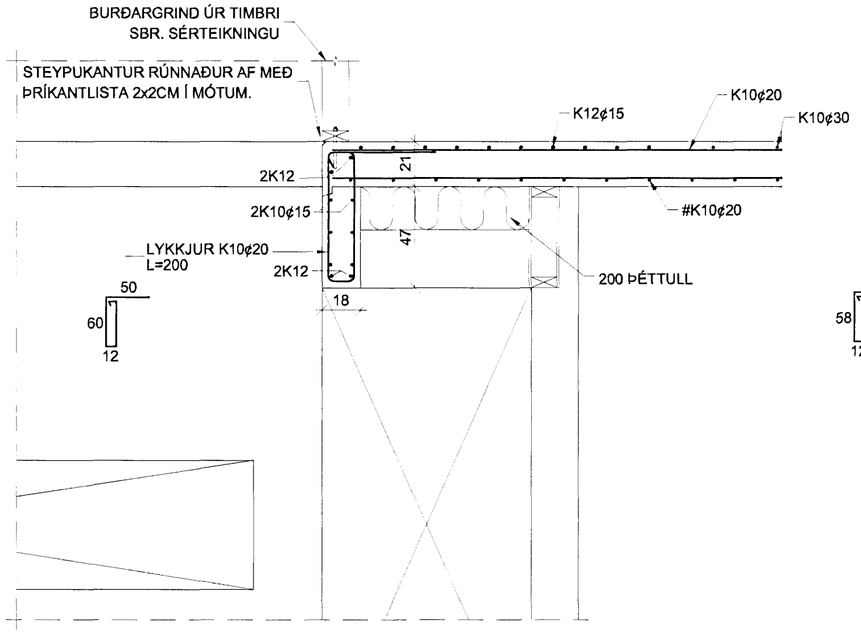


SNIÐ L-L 1:20

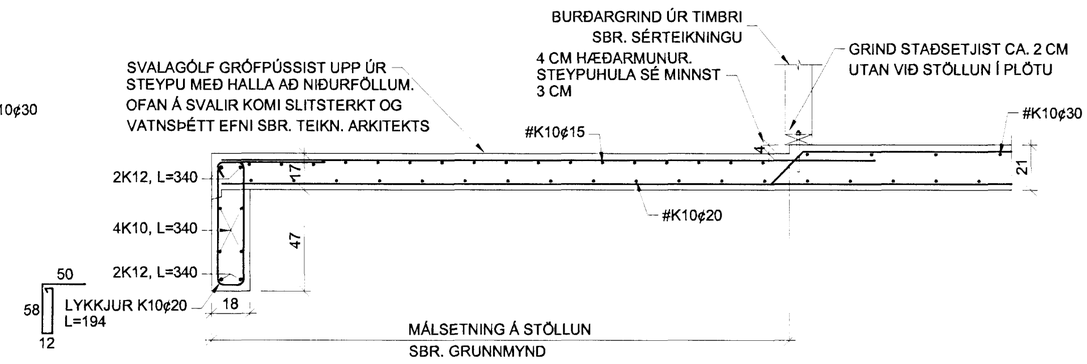


SNIÐ M-M 1:20

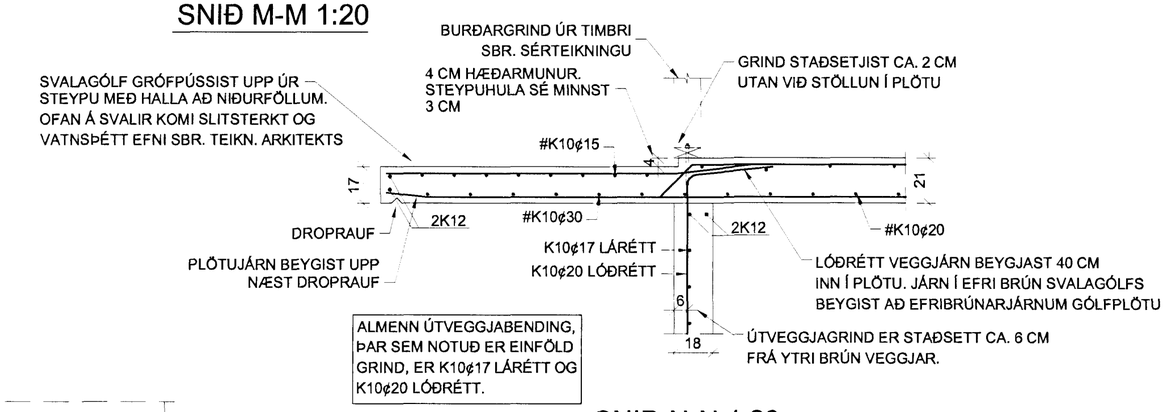


SNIÐ N-N 1:20

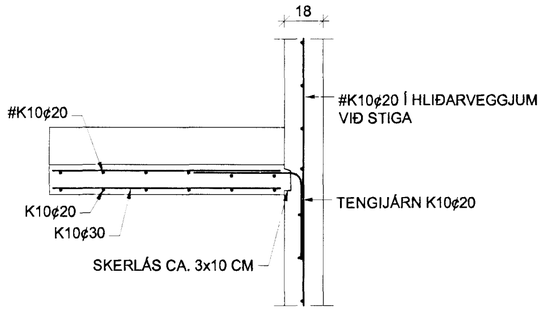


SNIÐ Q-Q 1:20

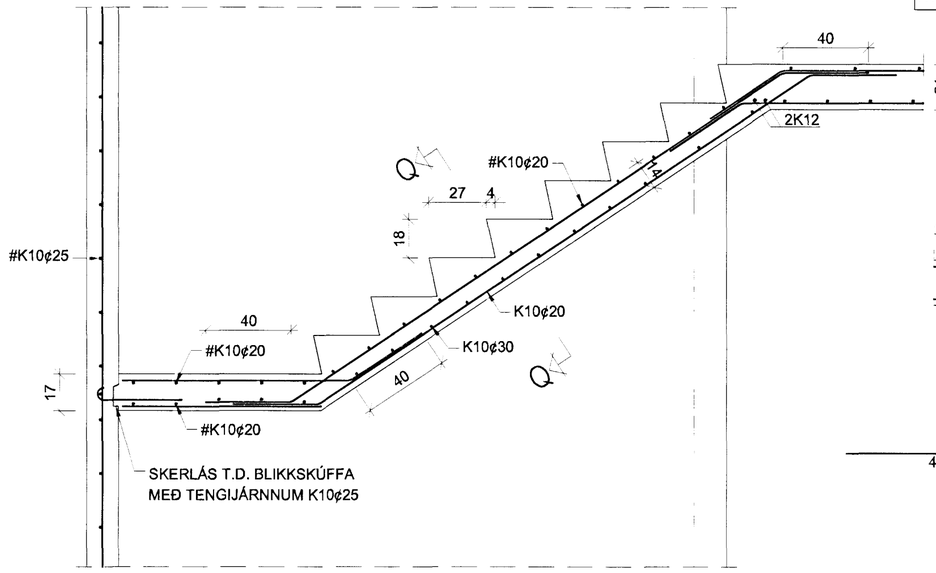


SNIÐ P-P 1:20

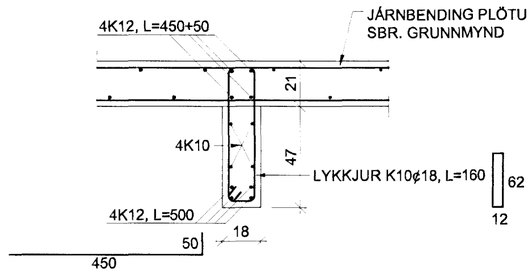


SNIÐ O-O 1:20

Samþykkt þann
05 JUNI 2001
Byggingafulltrúinn í Hafnarfirði
F.h. Sigurbjartur Halldórsson

| BREYT. | DAGS. | TEXTI |
|---|---|---|
| A | 05.01 | SNIÐ L-L, M-M OG N-N |

**ÞRASTARÁS 15** HAFNARFIRÐI

**BURÐARVIRKI - SNIÐ**

HANNAÐ: ÁÖG | TEIKNAÐ: ÁNJ | YFIRF.:

DAGS.: FEB. 2001

SAMÞYKKT:

KT.: 190561-3809

SKJAL: B-03-06

VERKFRÆÐISTOFA KÓPAVOGS
Hamraborg 7 200 Kópavogi
Sími: 564-4422 Fax: 564-4433
Netfang: verkkop@arkverk.com

KVARÐI 1:20

BLAÐ NR. B-05

AÐALUPPDRÆTTIR: