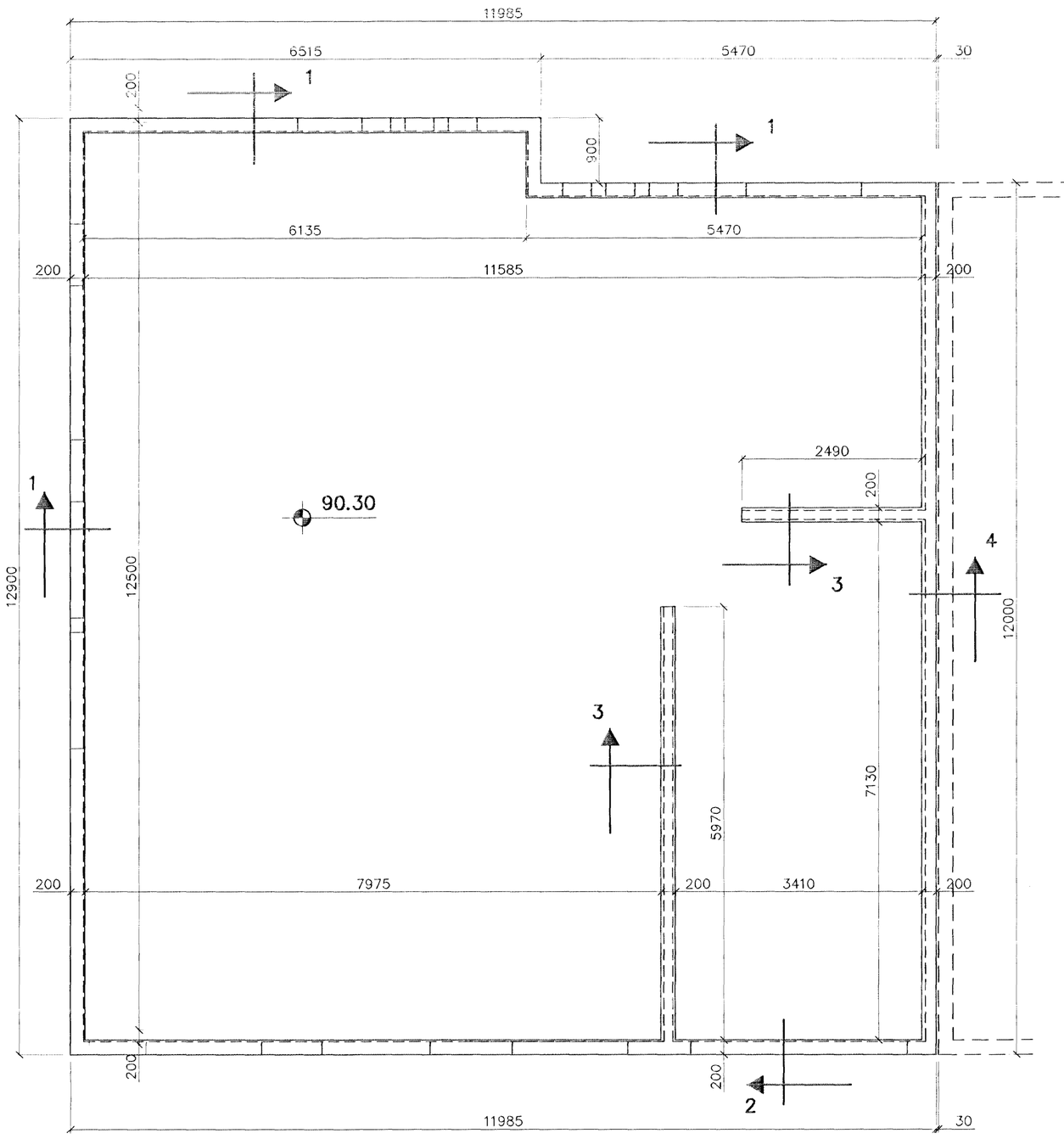

GRUNNMYND 1:50

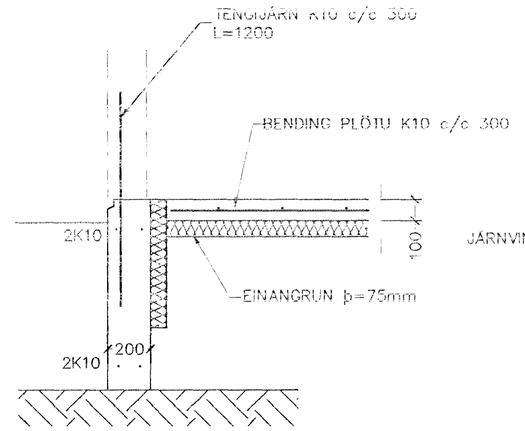

SNIÐ 1 1:20

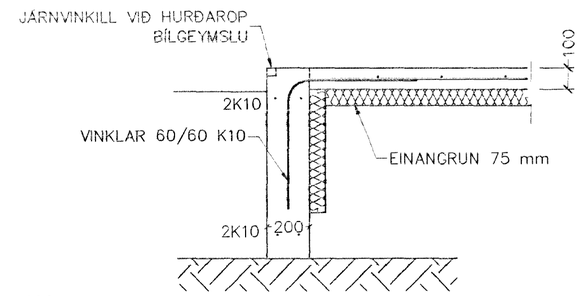

SNIÐ 2 1:20

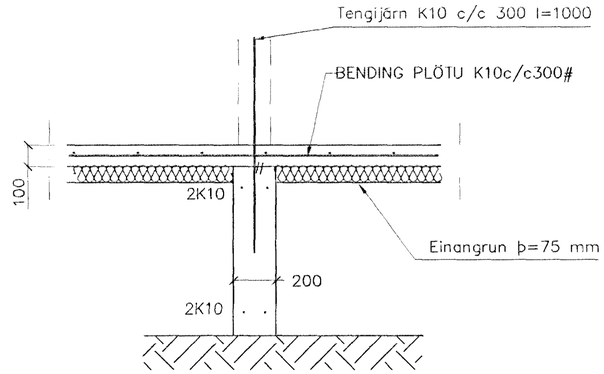

SNIÐ 3 1:20

SKÝRINGAR

STEYPA=S250
LOFTINNIHALD > 5%
V/S-TALA < 0,55
BENDISTÁL= Ks410
þAR SEM HÆÐ UNDIRSTAÐA ER > 120 SM KOMI EINFÖLD GRIND K10 c/c 300#
FYLLING INN Í SÖKKLA SKAL VERA FROSTFRÍ OG þJAPPAST Í 30 SM LÖGUM
UNDIRSTÖÐUR HVÍLA þJAPPAÐRI FYLLINGU
þJÖPPUNARKRÖFUR E2 > 120 MPa, E2/E1< 2,3.
MESTA ÁLAG Á UNDIRSTÖÐUR < 500 kN/M

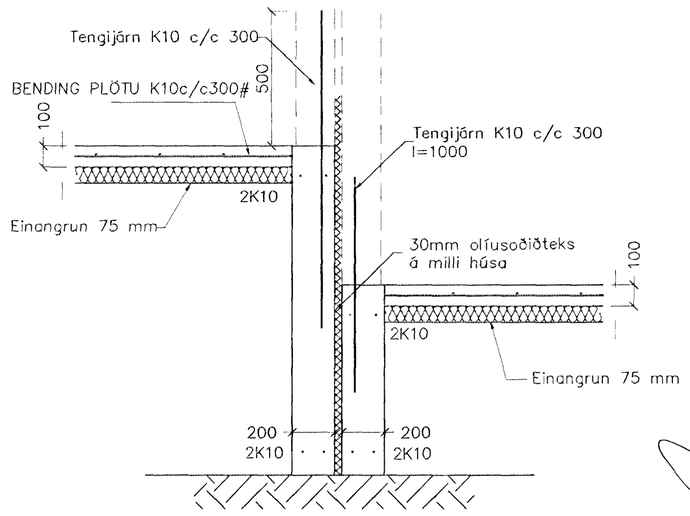

SNIÐ 4 1:20

Br.	Dags.	Eðli breytinga	Sign

þRASTARÁS 65
HAFNARFIRÐI

UNDIRSTÖÐUR-MÁLTEIKN.
SNIÐ

Samþykkt þann
28 DES. 2000
Byggingafulltrúinn í Hafnarfirði
F.h. Sigurbjartur Halldórsson

MKV. 1:50 1:20
DAGS. DES. 2000
VERK NR. 2066
TEIKN. NR. 1-02
HANNAÐ SIG. ÞORLEIFSS. KT. 24111B-3009
TEIKNAÐ G.H.
YFIRFARIÐ

TÆKNIÞJÓNUSTA SIGURÐAR ÞORLEIFSSONAR ehf
STRANDGÖTU 11 220 HAFNARFIRÐI
SÍMI 555-4255 FAX 565-2875
E-mail taeknithjonusta@islandia.is