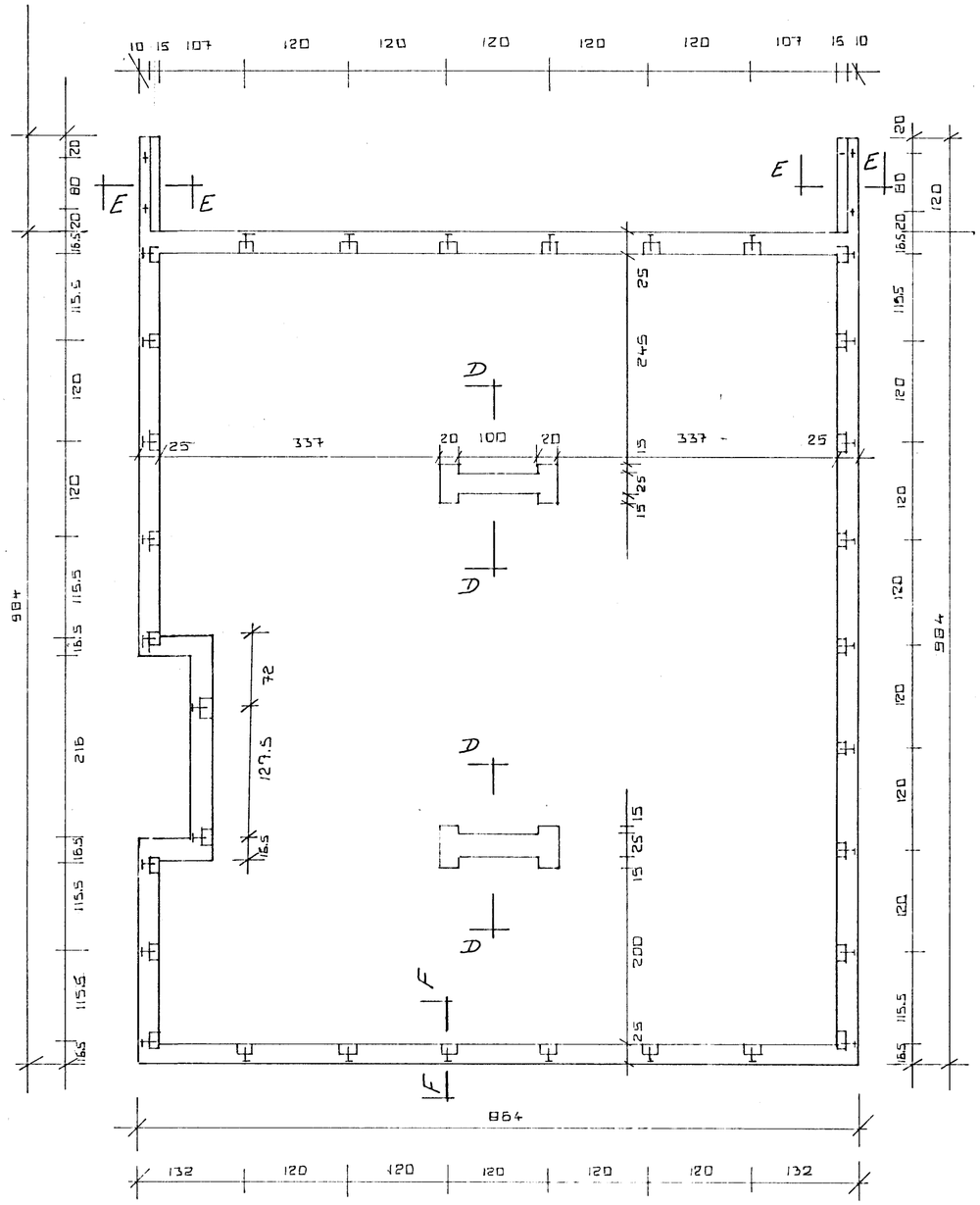

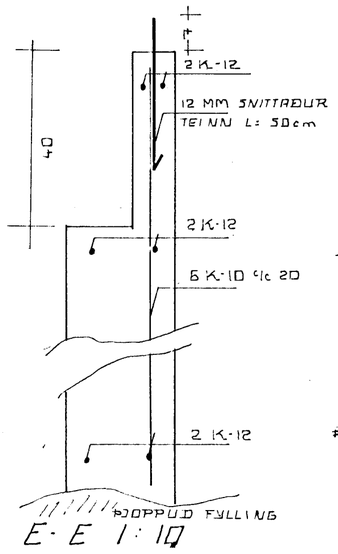

E-E 1:10

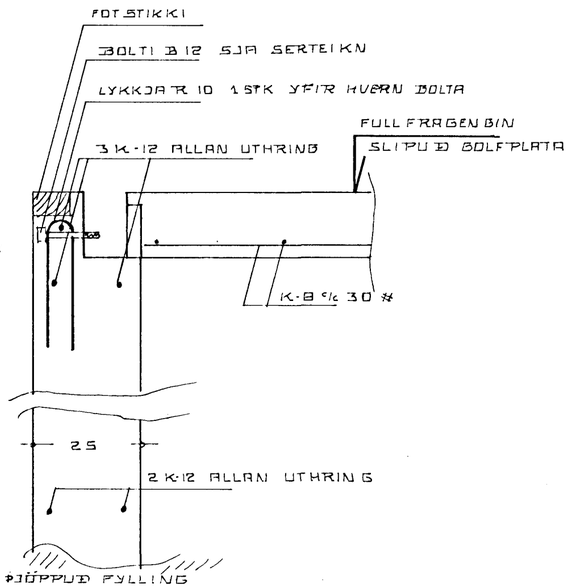

F-F 1:10

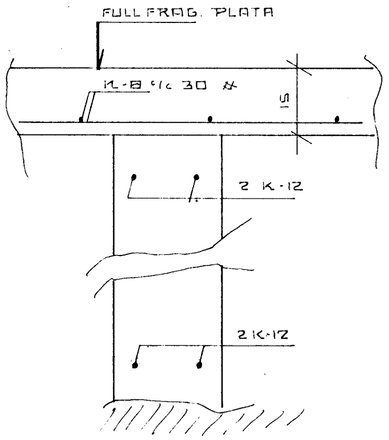

D-D 1:10

EINANGRA SKAL UNDIR GÓLFPLÖTU OG 50 cm NIÐUR MEÐ SÖKKULVEGGJUM MEÐ 50 mm FRAUÐPLASTI RÚMÞ 25-30 KG/m³

HAFNARFJARÐARBÆR
21. des. 1983

Skýringar sökklar:
Álag á sökkulbotn er reiknað max 4 kg/cm² móhella, komi annað í ljós við prófun skal endurskoða sökkulbreiddir, fylla skal í grunn með hraunfyllingu eða moldarlausri möl, þjappa hana í 30 cm þykkum lögum og væta hvert lag áður en þjöppun hefst.
Nota skal titrara þjöppu.
Steypa í sökklum sé S-200 skv IST-10 framkv.fl B.
Nota skal loftblendi og titra steypu.
Einangrun undir plötu og 50 cm niður með sökkulveggjum sé 50 mm frauðplast rúmþ. 25-30 kg/cm³ eða annað jafn gott. Ofan á einangrun komi 0,2 mm plastdúkur límdur saman á samskeytum. Nánari skýringar og málsetningar er að fynna á sérteikningum.

JÓHANNES PÉTURSSON FTFÍ

RVÍK 1 SÓV.83	**HÚSASMIÐJAN** H F SÚÐAVOGI 3-5, RVÍK. SÍMI 24599 FÍFUHVAMMI KÓPAV. SÍMI 43521	GERÐ NR.
REIKN. TEIKN. SS JP YFIRF.	VALLARBARÐ 13 HAFNARF	VERK NR. T-763
MÆLIKV. 1:50 1:10	SÖKKLAR	TEIKN NR.