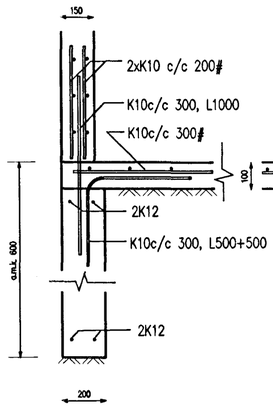

Snið A–A
Mk 1:20

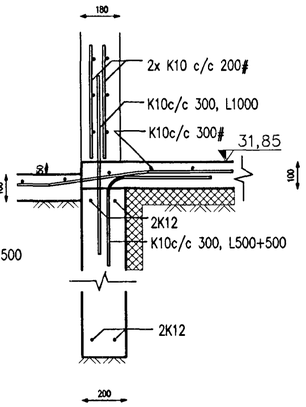

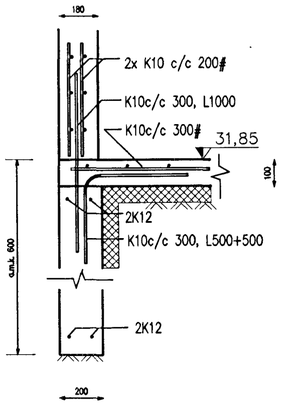

Snið B–B
Mk 1:20

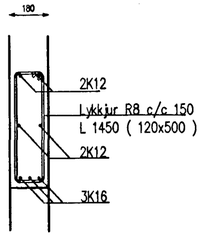

Snið C
Mk 1:20

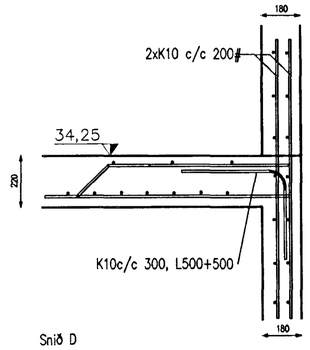

Snið D
Mk 1:20

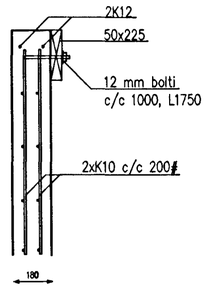

Snið E
Mk 1:20

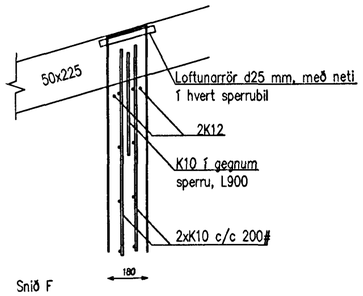

Snið F
Mk 1:20

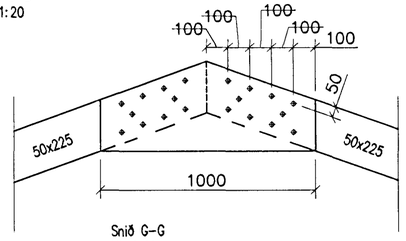

Tvöfaldur laski í meni úr
24mm vatnsheldum krossvið

Negling 4 x 10 stk
BMF kambsaumur 40/60

Snið G–G
Mk 1:20

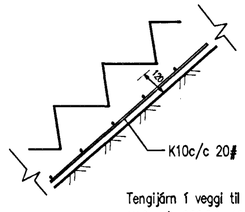

Tengijárn í veggi til hliðar við stiga
K10 c/c 200# L=1000 (500+500)

Stigi á fyllingu
Mk 1:20

Skýringar

Tákn

(K)	Kótl á grunnmynd
▽A	Kótl á sniðmynd
[D]	Plötuþykkt
	Yfirborð jarðvegs og fyllinga
	Yfirborð klappar
K	Kambstál Ks 410, skriðmörk 410 MPa
Ks	Kambstál Ks 410s, suðuhæft með skriðmörk 410 MPa
R	Slétt stál með skriðmörk 235 MPa
c/c	Fjarlægð milli járna, miðja í miðju
#	Krossbending

Mál og málsetningar

Öll mál eru í millimetrum [mm] en hæðarkótar eru í metrum [m].

Álagsforsendur

Vindálag er samkvæmt ÍST 12–1989: Miðað við aðstæður 1. Grunngildi vindálags er 1.4 kN/m²

Snjóálag er samkvæmt ÍST 1989: Miðað við svæði 1 er snjóálag 1.0 kN/m²

Grundun

Undirstöðujarðvegur er óhreyfð grús/sandur.

Undir botnplötu skal fylla með frostfríri fyllingu og þjappa í 30 cm lögum og fara a.m.k þrjár umferðir með 60 kg víbrósleða.

Nafnálag á þjappaða fyllingu 0,35 MN/m2

Einangrun botnplötu og sökkla

Á milli botnplötu og einangrunar kemur 0,2mm polplast sem skal skarast um 400mm á samskeytum.

Einangrun undir botnplötu skal vera 75mm "polystyren" einangrun (25kg/m3).

Einangra skal innan á sökkla með 75mm "polystyren" einangrun (15kg/m3) a.m.k. 500mm niður fyrir botnplötu.

Steypuvirki

Steypuvirki skal uppfylla ÍST 10, I og II og miða skal við framkvæmdaflokk B.

Steypa

Brotþolsflokkur:	*S250*
Loftmagn	*>5%*
Mesta steinastærð	*25 mm*
Vatns–sementstala	*< 0.55*
Fjarlægðarstuðull	*< 0.25*
Sigmál	*60 – 80 mm*

Steypustyrktarstál

Efni

Allt stál í lykkjum sé rúnstál F360 (st37), með skriðmörk > 235 MPa
Annað steypustyrktarstál sé Kambstál Ks 400, skriðmörk > 400 MPa
Nema annað sé tekið fram á teikningu.

Bending

Steypuhula

Lámarkssteypuhula [mm] kemur fram í töflu 1.
Komi listi í mót miðast steypuhula við innri brún lista.

	plötur	Veggir	súlur, bitar
Steypa að vatni eða jarðvegi	50	40	40
Steypa utanhúss	30	30	30
Steypa innanhúss	25	25	30

Tafla 1.

Beygjuþvermál, skeytilengd og bil á milli stanga

Í töflu 2. kemur fram lágmarksbeygjuþvermál kambstáls, lámarksskeytilengd sem og lágmarksmillibil milli stanga lárétt eða lóðrétt.

Þvermál stangar	Beygjuþvermál	Skeytilengd	millibil lóðrétt	millibil lárétt
8	160	400		
10	200	400		
12	240	480	32	42
16	300	640	32	42

Tafla 2.

Göt

Kringum öll göt (þ.m.t. hurðir og glugga) skulu koma 2K12 og skulu þau ná skeytilengd útfyrir opið.

Sökkulskaut

Öll samskeyti á stöngum í neðri brún sökkuls skulu tengd tryggilega saman með skrúfuðum U–lykkjum þannig að þau myndi eina heild allan hringinn. Síðan skal teinn tengdur við báðar stángirnar og látinn standa upp úr sökklinum við vatnsinntakið (sjá rafmagnsteikningar).

Háir sökklar

Fari sökklar yfir 1000mm á hæð skulu þeir bentir með einfaldri járnagrind í miðju K10 c/c 250#

Stálvirki

Stál

Stál (t.d. í bitum og stálfestingum) skal vera Fe360 skv. DS/ISO 630 eða St37 skv. DIN 17100.

Stál til notkunar innanhús skal grunna með alkíð–olíubundnum ryðvarnargrunni.

Stál til notkunar í þakvirki og utanhúss skal heitgalvanhúðað.

Suður

Suðuefni skal uppfylla kröfur DS317.1 (prEN499 og prEN758) eða sambærilegra staðla. Það skal valið þannig að styrkur þess eftir suðun sé a.m.k. jafn styrk grunnefnisins.

Suðuvinnu skal framkvæma af suðumönnum sem hafa hæfnispróf samkvæmt ÍST EN 287–1.

Boltar

Til festingar á stáli

Allri boltar til festingar á stáli skulu vera í styrkleikaflokki 8.8.

Til festingar á timbri

Allri boltar til festingar á tré skulu vera í styrkleikaflokki 4.6

Undir allar boltarar sem koma að tré skal setja skinnur sem eru breidd = 3 x þvermál bolta og þykkt = þvermál bolta/3

Naglar, skrúfur

Allur saumur í þakvirki skal vera heitagalvanhúðaður.

Skrúfur skulu vera rafgalvanhúðaðar nema annað komi fram á teikningum.

Trévirki

Efnisgæði

Allar sperrur í þaki skulu vera í burðarflokki K24(T24)
Annað timbur skal vera í burðarflokki K18 (T18)

Fúavörn

Allan óvarinn við, skal fúaverja með viðurkendu fúavarnarefni.

Frágangur við steypu

Á milli viðar og steypu skal setja tjörupappa.

Klæðning þaks

Þak skal heilklæða með 25 x 150 borðum og skal negla borðin í hverja sperru með 3 stk 31/80 heitgalvanhúðuðum saum. Ekki skal skeyta tvö borð hlið við hlið á sömu sperru og ekki skal skeyta meira en þriðjung borða á sömu sperru.

Þakstál skal negla í aðrahvora höðru og fjarlægð á milli nagla raða skal mest vera 600mm. Á hliðarskeytum platna skal ekki vera meira en 300mm bil á milli nagla. Fjarlægð frá þakbrún að fyrstu naglaröð skal aldrei vera meiri en 150mm.

Frá þakbrún og 1500mm inn á þakið skal negling klæðningar og þakstáls vera 50% þéttari og 100% þéttar á hornum.

Ísetning (festing) glugga/hurða eftir uppsteypu

Ísetning glugga/hurða, sem sett eru í eftir uppsteypu skal framkvæma skv. Rb–blaði (31).130. Glugga/hurðir skal stilla af með buðarklossum (fleygum) og festa með 10x130 heitgalvanhúðuðum múrboltum með 600 mm millibili í botn–, hliðar– og yfirstykki karma.

Byggingarfulltrúi Hafnarfjarðar
Afgreitt þann
25 JÚNÍ 1998
Sigurbjartur Haldorsson

breyting	nafn

Agnar Strandberg
Byggingartæknifræðingur
Daltúni 38, Kópavogi
s. 554 4790

hannað:	apríl 1998	Agnar Strandberg
teiknað:	maí 1998	Agnar Strandberg
Kópavogi	Hólfríður Þórir Markússon 24.6.98	
kt. 246563-2969 ;	vs. 5655640	

Vallarbarð 15 Hafnarfirði

Bílgeymsla, burðarþol

Snið

dagsetning:	teikn. nr:	mælikvarði:	
júlí 1998	2	1:20	A2