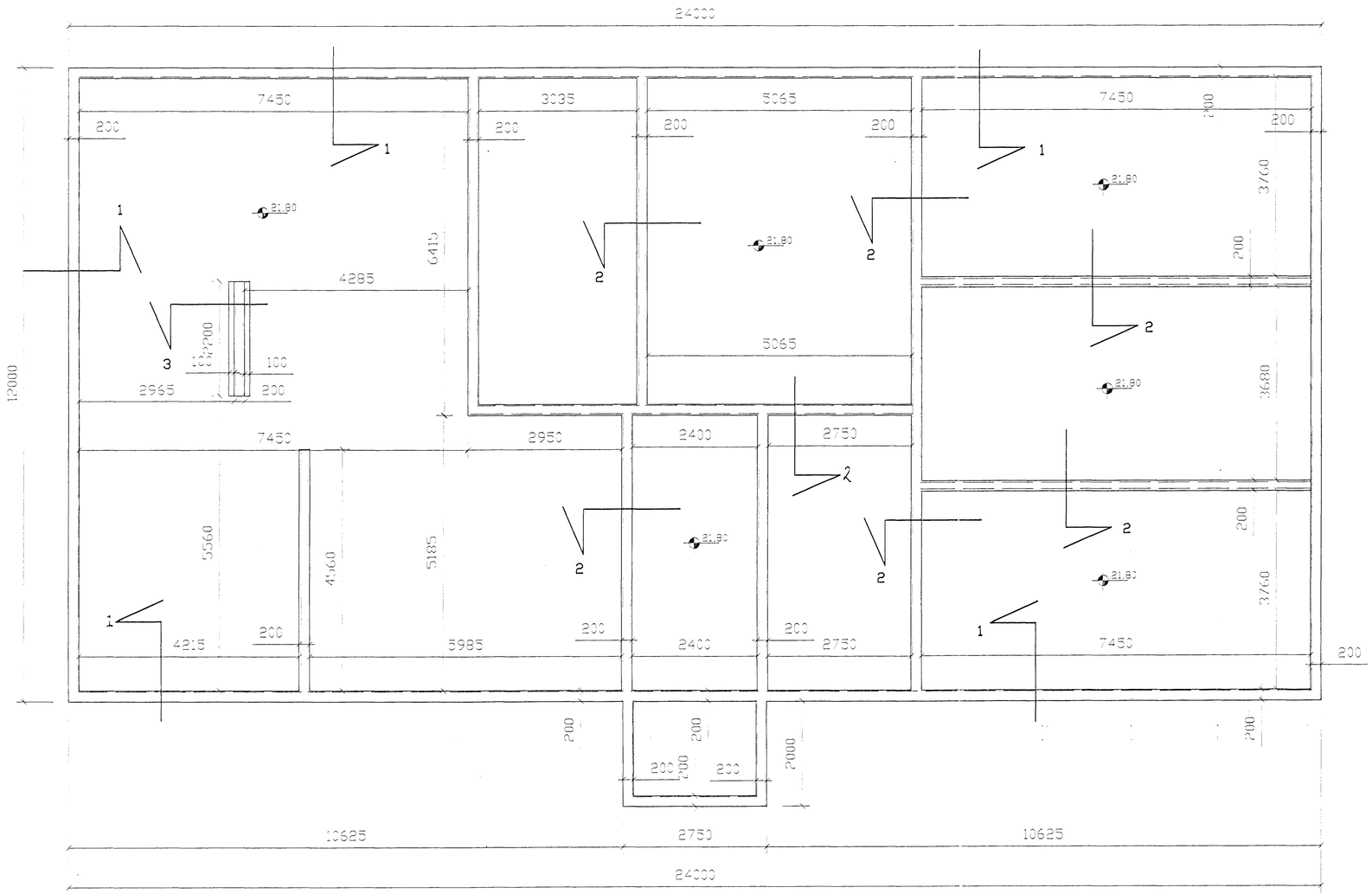

SKÝRINGAR

STEYPA=$250
HALLANDI > 5%
VÍXLÁLAG < 0,55
BENDISTÁL=Ks420
ÞÁR SEM ÞÆR UNDIRSTÖÐUR ER > 120 CM KEMUR EINFALD GRIND
K10 C/C 300#
FYLGJA ÞVÍ EKKI SÉRKLÆÐ SKÁL ÞÉR FRÍSTÆRI EÐA CLÆÐAST Í
BÓTSVÆÐI
UNDIRSTÖÐUR MÁLAÐ Á KLÆÐ
VESTÆ ÁLAG Á UNDIRSTÖÐUR < 500 KN/M

Grunnmynd undirstöður 1/50

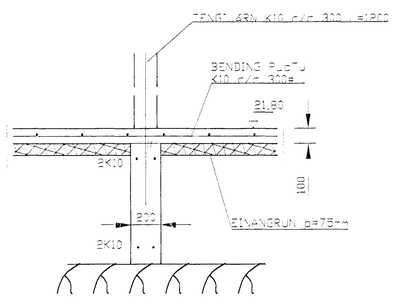

SNIÐ 2, 1:20

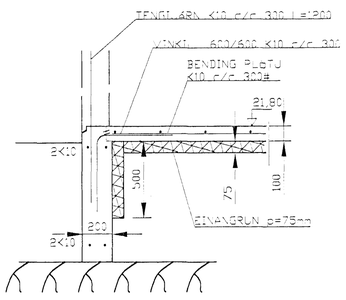

SNIÐ 1, 1:20

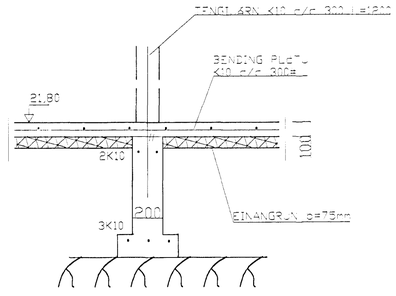

SNIÐ 3, 1:20

Byggingarfulltrúi Hafnarfjarðar
Sigurbjartur Halldórsson

ÁR	DAGS	BREYTING	SIGN

Vallarbraut 7 Hafnarfirði

Undirstöður málteikn

mælikv1/50 og 1/20

DAGS OKT 98
ÁRK NR 98 - 39
TEIKN NR 01 - 02
HANNAÐ Sig
TEIKNAÐ Sig
YFIRFARIÐ

TÆKNIÞJÓNUSTA SIGURÐAR ÞORLEIFSSONAR ehf.
STRANDGÖTU 11 220 HAFNARFIRÐI
SÍMI 555-4255 FAX 565-2875
E-mail taeknithjonusta@islandia.is