# MERKINGAR Í SAMRÆMI VIÐ ÍST 64

## 1. BRUNNAR OG FLEIRA Í FRÁRENNSLISLÖGN

BG BENSÍNSKILJA - OLÍUSKILJA
BR BRUNNUR
GN GÓLFNIÐURFALL
NF NIÐURFALL
SG SANDGILDRA - SANDSKILJA
SN NIÐURFALL FRÁ SVÖLUM
ÞN NIÐURFALL FRÁ ÞAKI

## 2. HREINLÆTISLAGNIR

BI SKOLSKÁL (BIDET)
BK BAÐKER
EV ELDHÚSVASKUR
HL HANDLAUG
ST STEIPIBAÐ
SV SKOLVASKUR
UV UPPÞVOTTAVÉL
VS VATNSSALERNI
ÞV ÞVOTTAVÉL

## 3. LEGA LAGNA

ÁV Á VEGG
ÍE Í EINANGRUN
ÍG Í GÓLFRAUF
ÍV Í VEGGRAUF
PN PÍPA FER NIÐUR
PU PÍPA FER UPP
UG UNDIR GÓLFI
UL UNDIR LOFTI
UP UNDIR PLÖTU
VG VIÐ GÓLF

## 3.1 PÍPA Í ÚTVEGG

A EINANGRUN 15 MM

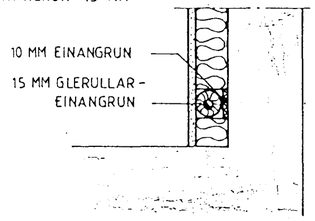


B EINANGRUN 20 MM

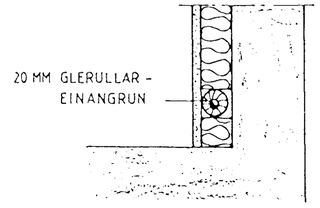


## 4. TÁKN FYRIR FRÁRENNSLISLAGNIR

PÍPULÖGN FYRIR SKOLP
REGNVATNSLÖGN, PÖKKUÐ
REGNVATNS OG JARÐVATNSLÖGN, HÁLFPÖKKUÐ
JARÐVATNSLÖGN, ÓPÖKKUÐ
A LÖGN MEÐ A MM HREINSILOKI
OA A MM FALLPÍPA
A A MM LOFTRÁS MEÐ HETTU

## 5. TÁKN FYRIR HREINLÆTIS OG HITALAGNIR

HITI FRAMRÁSARPÍPA
HITI BAKRÁSARPÍPA
NEYSLUVATN KALT
NEYSLUVATN HEITT
NEYSLUVATN HRINGRÁS

## 6. LOKAR OG STJÓRNTÆKI

SÆTISLOKI - STILLILOKI
RENNILOKI EÐA KÚLULOKI
EINSTREYMISLOKI
HEMILL
MAGNMÆLIR F. VATN
LOKI MEÐ SPINDLI UPP ÚR JÖRÐ
MISMUNARÞRÝSTINGSJAFNARI
SLAUFULOKI
H+Þ HITA OG ÞRÝSTIMÆLIR
ÞRÝSTIMINNKARL
VÖKVASÍA
ÖRYGGISLOKI
L LOFTPÚÐI
KRANI HEITT NEYSLUVATN
KRANI KALT NEYSLUVATN
T TÆMINGARKRANI
KRANI FYRIR SLÖNGUSTÚT

## 3.3 FRÁRENNSLI GEGNUM SÖKKULVEGG

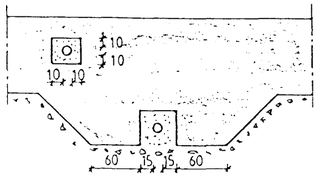


FRÁGANGUR LAGNA UNDIR OG Í SÖKKULVEGG.
(GRAFIÐ SKAL FYRIR LÖGNUM UNDIR SÖKKLUM, ÁÐUR EN ÞEIR ERU STEYPTIR)

## OFNATAFLA ΔT = 40°C

| OFN | AFKÖST KCAL/T | | MESTA | | TENGI | LOKAR | OFNAGERÐ |
|---|---|---|---|---|---|---|---|
| NR | REIKN | OFNA | LENGD | HÆÐ | Ø 10 | DANFOSS | |
| | | | | | | | |

## KALDAVATNSGRIND

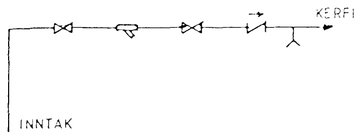


ALLUR FRÁGANGUR, VINNA OG EFNI SKAL VERA Í SAMRÆMI VIÐ REGLUGERÐIR OG ÍSLENSKA STAÐLA ÍST 65, 67, 68, 69.1

## 7. SKÝRINGAR

### 7.1 FRÁRENNSLISLAGNIR

BRUNNAR SKULU VERA ÚR STEINSTEYPU. PÍPUR Í GRUNNLÖGN SKULU VERA ÚR STEINSTEYPU, PLASTI, PVC HART, ÞEH EÐA ÖÐRU EFNI SEM BYGGINGARYFIRVÖLD SAMÞYKKJA. NAFNMÁL PÍPNA ERU GEFIN Í MM Á GRUNNMYND. SAMSKEYTI PÍPNA SKAL ÞÉTTA MEÐ GÚMÍHRING. PÍPUR SKULU LIGGJA Í BEINNI LÍNU MILLI STEFNUBREYTINGA OG HVÍLA Á BELGNUM Í ALLRI LENGD SINNI. ALLAR BEYGJUR OG GREINAR Á LÖGN SKAL GERA MEÐ PARTIL GERÐUM TENGISTYKKJUM. PÍPUR INNANHÚSS SKULU VERA ÚR PLASTI PP, ÞEH EÐA ÖÐRU EFNI SEM BYGGARYFIRVÖLD SAMÞYKKJA.

### 7.2 HITALAGNIR

A PÍPUR
PÍPUR SKULU VERA SVARTAR STÁLPÍPUR OG ERU NAFNMÁL ÞEIRRA GEFIN Í MM Á KERFISMYND. PÍPUR SKAL SETJA SAMAN MEÐ ÞARTIL GERÐUM TENGISTYKKJUM. KERFIÐ SKAL ÞRÝSTIPRÓFA MEÐ KÖLDU VATNI OG 6 KG/CM². PÍPUR SKAL EINANGRA MEÐ 15-20 MM GLERULLARHÓLKUM OG UTAN UM EINANGRUN SKAL VEFJA SÍSALPAPPA EÐA MJÚKAN PLASTDÚK. Í ÚTVEGGJUM SKULU PÍPUR VERA Í EINANGRUN NEMA ANNAÐ SÉ TEKIÐ FRAM. PÍPUR SKULU VERA LAUSAR Í RAUFUM VEGNA HITAÞENNSLU. FJARLÆGÐ MILLI UPPHENGJA SKAL EKKI VERA MEIRI EN 2 M. LAGNIR Í ÞAKI SKULU LAGÐAR ÞANNIG AÐ EINANGRUN ÞAKSINS KOMI YFIR PÍPURNAR EN ENGIN UNDIR.

B OFNAR
OFNAR MIÐAST VIÐ ΔTM = 60°C OG T = 40°C. STÚTAR Á OFNUM SKULU VERA 10 MM NEMA ANNAÐ SÉ TEKIÐ FRAM. LOFTSKRÚFA, STILLITÉ OG TÆMINGARMÖGULEIKI SKAL VERA Á ÖLLUM OFNUM. ÞEGAR OFNAR HAFA VERIÐ VALDIR SKAL HÖNNUÐUR YFIRFARA AFKÖST.

C LOKAR

D EINANGRUN
ÚTVEGGIR: 100 MM PLAST EÐA JAFNGOTT.
GLUGGAR: TVÖFALT EINANGRUNARGLER.
ÞAK: 200 MM STEINULL, GLERULL EÐA JAFNGOTT.
SÖKKULPLATA 75 MM PLAST EÐA JAFNGOTT.

### 7.3 NEYSLUVATNSLAGNIR

PÍPUR UTANHÚSS SKULU VERA ÚR PLASTI EÐA BIKAÐAR STÁLPÍPUR VAFÐAR MEÐ HESSIANSTRIGA OG SÍÐAN BIKAÐAR Á NÝ. PÍPUR INNANHÚSS SKULU VERA GALVANÍSERAÐAR STÁLPÍPUR OG ERU NAFNMÁL ÞEIRRA GEFIN Í MM Á KERFISMYND. PÍPUR SKAL SETJA SAMAN MEÐ ÞARTIL GERÐUM TENGISTYKKJUM. KERFIÐ SKAL ÞRÝSTIPRÓFA MEÐ KÖLDU VATNI OG 10 KG/CM². PÍPUR FYRIR KALT VATN SKULU VAFÐAR SÍSALPAPPA OG EINANGRAÐAR MEÐ 15-20 MM PLAST-, GLERULLARHÓLKUM EÐA JAFNGÓÐU OG VEFJA MEÐ SÍSALPAPPA EÐA MJÚKUM PLASTDÚK. PÍPUR FYRIR HEITT VATN SKULU EINANGRAÐAR MEÐ 15-20 MM GLERULLARHÓLKUM EÐA JAFN-GÓÐU OG VEFJA MEÐ SÍSALPAPPA EÐA MJÚKUM PLASTDÚK.

ÖLL LENDARMÁL ERU Í CM.
EINANGRA SKAL FALLPÍPUR MEÐ JAFNGÓÐU GLERULL.

## 8. MÆLIGRIND HITAVEITU

EINFALT KERFI

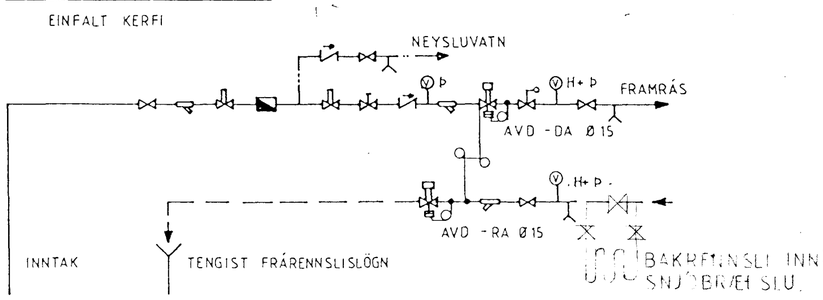


ATH. ÞRÝSTIRÖR FYRIR AVD LOKA SKULU TENGJAST Í HLIÐ VATNSRÖRA

HAFNARFJARÐARBÆR
06 SEP 1995
BYGGINGAFULLTRÚINN

VESTURHOLT 6

| | |
|---|---|
| ALMENNAR SKÝRINGAR | H, G. T, G S, G |
| VATNS-HITA-OG FRÁRENNSLISL. | MKV. |
| GUÐJÓN Þ. RAGNARSSON | NR 3.01 |
| TÆKNIFR. MAIS | DAGSS. OKT. 1991 |
| EIKJUVOGUR 26 S. 34106 | Guðjón Þ. Ragn |