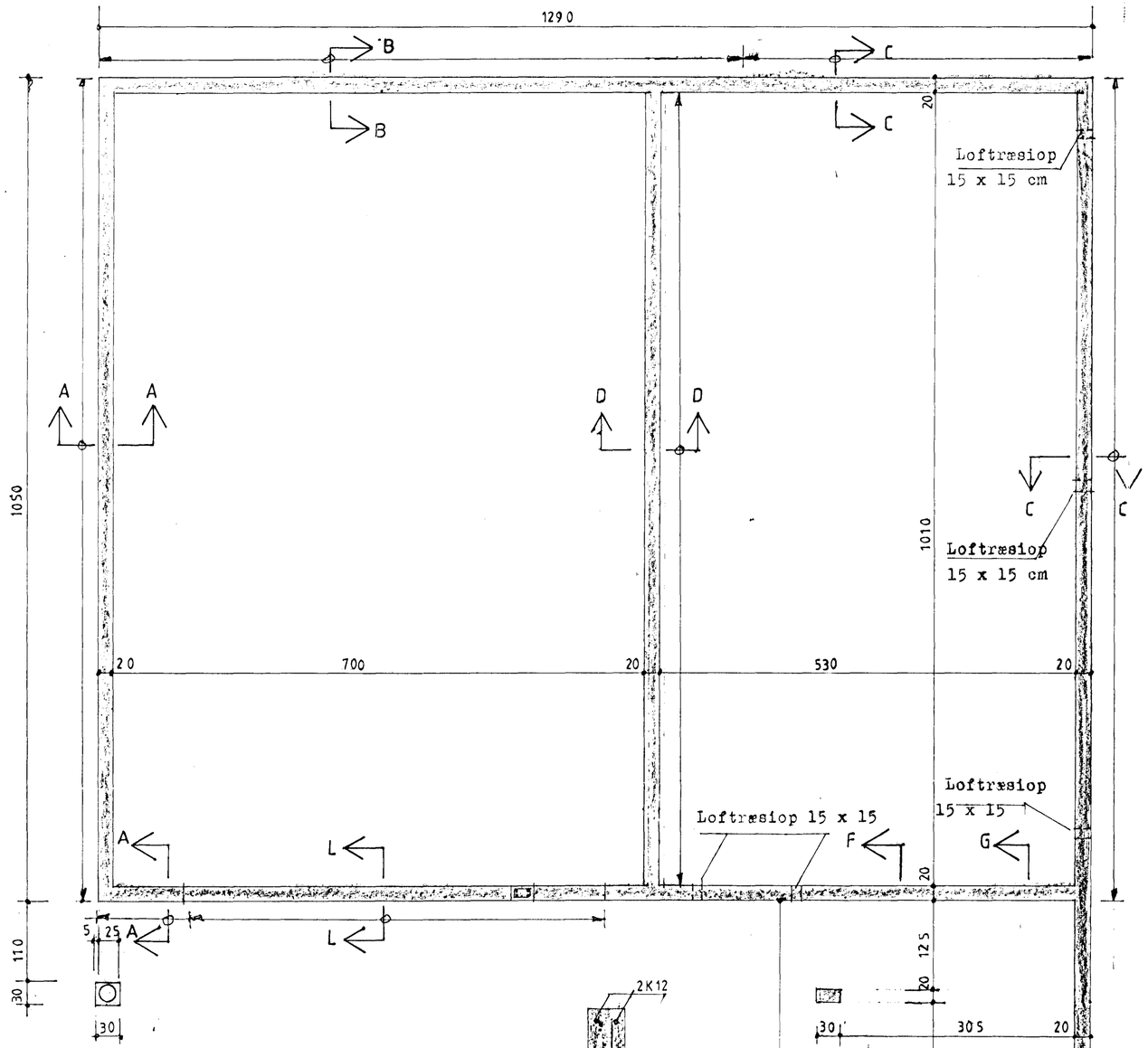

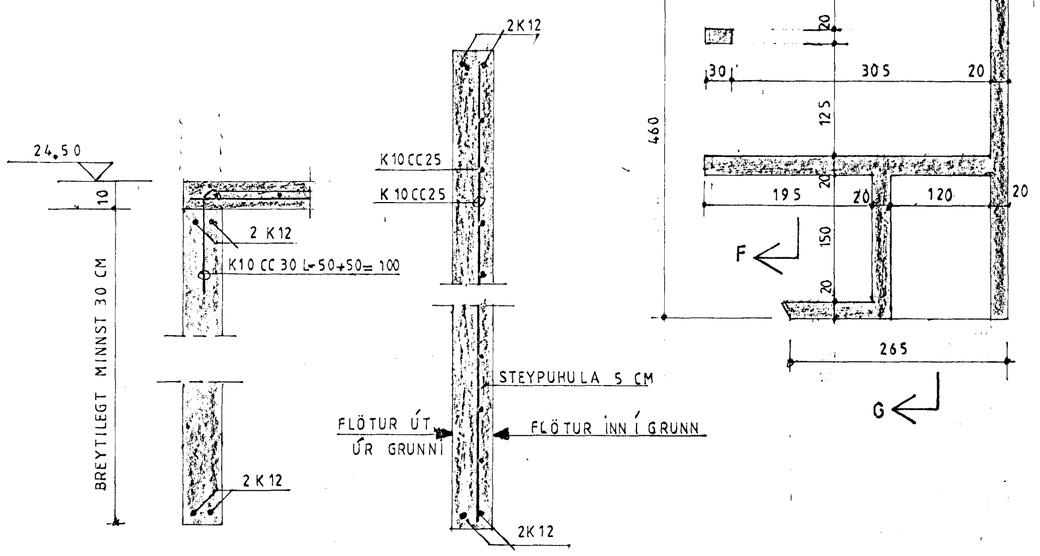

SNÍÐ L-L M; 1:20

SNÍÐ C-C M; 1:20

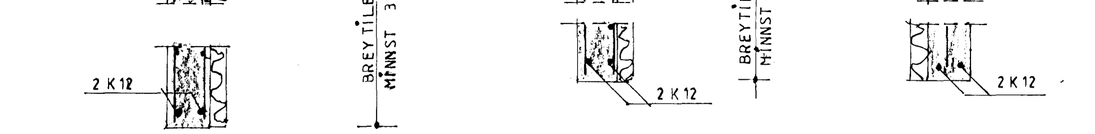

SNÍÐ A-A M; 1:20

SNÍÐ B-B M; 1:20

SNÍÐ D-D M; 1:20

Skýringar: Undirstöður standa á klöpp.
Undir gólfplötu í kjallara **skal** fylla með frostfrírri fyllingu sem þjappa skal í lögum mest 5o cm þykkum.
Undir gólfplötu í kjallara komi 5o mm plasteinangrun.
Gólfplata járnbendist með Klo c/c 3o í kross.

Steypa skal vera S25o, loftinnihald 5-7 %.
v/s tala minni en o.55. Sigmál 5-8 cm.
Járn er kambstál KS4o
Skeytilengd Klo er minnst 4o cm og K12 5o cm
Mest má skeyta fjórða hvert járn í sama sniði

Steypuhula:

Steypuhula á járnum í flötum sem snúa út í útiloft eða að jarðvegi skal vera minnst 3o mm, en á flötum sem snúa inn í hús 2o mm.

ATHUGA SKAL:
AÐ FYLLING UTAN Á KJALLARA SKAL VERA HRAUN.
AÐ EKKI SKAL FYLLA UTAN Á VEGGI FYRR EN BÚIÐ ER AÐ STEYPA KJALLARAGÓLF OG SETJA UPP BITA YFIR KJALLARA.

ÁSKILIÐ, ELDRI TEIKNING ÓGILD

29 MARS 1994

HAFNARFJARÐARBÆR BYGGINGAFULLTRÚINN

VERKHÖNNUN
VERKFRÆÐI- OG TEIKNISTOFA
VH

Kirkjulundur 13 - Garðabæ - Sími: 91-656900

Verk nr. 417	Teiknað:
Teikn. nr. 101	Hannað:
Mælikv.: 1:50	Samþykkt:
Dags. MARS 1994	Breytt: 27.3.94

Verkefni:
VESTURHOLT 9 HAFNARFIRÐI

Heiti teikn.: UNDIRSTÖÐUR