BREYTINGAR			
BREYT.	DAGS.	SKÝRINGAR:	SAMÞ.

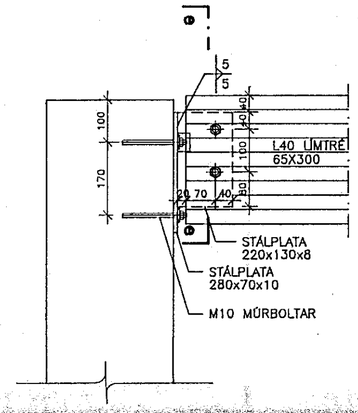

SNIÐ 08. 1:10

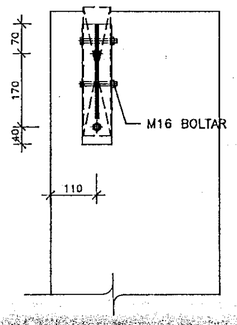

SNIÐ e–e. 1:10

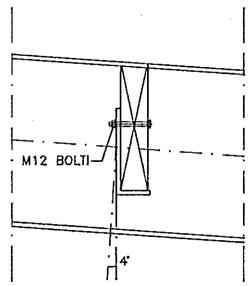

SNIÐ f–f. 1:10

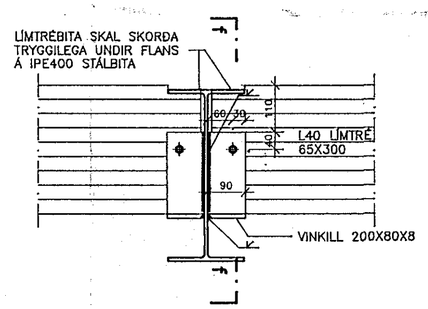

SNIÐ 09. 1:10

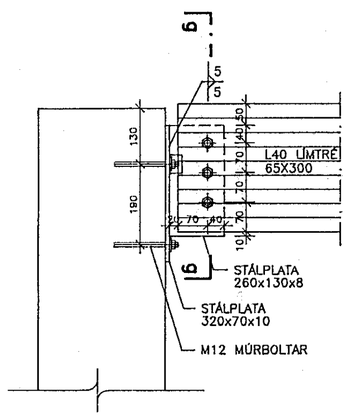

SNIÐ 10. 1:10

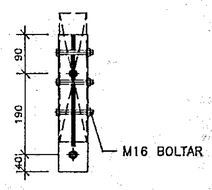

SNIÐ g–g. 1:10

95114.DWG / 1=1 A2

HANNAÐ T.J	JÓN BERGSSON DIPL. ING.	VERKFR. VERKFRÆÐIHÖNNUN M.V.F.Í SMÁRAHVAMMI 4, HAFNARF. S. 51974	4
TEIKNAÐ T.J	SAMÞYKKT	DALSHRAUN 6, STÆKKUN	M=1:10
YFIRFARIÐ	VERK 9511	SÉRMYNDIR	DAGS. MAÍ 1995