SUÐURHLIÐ 1:50

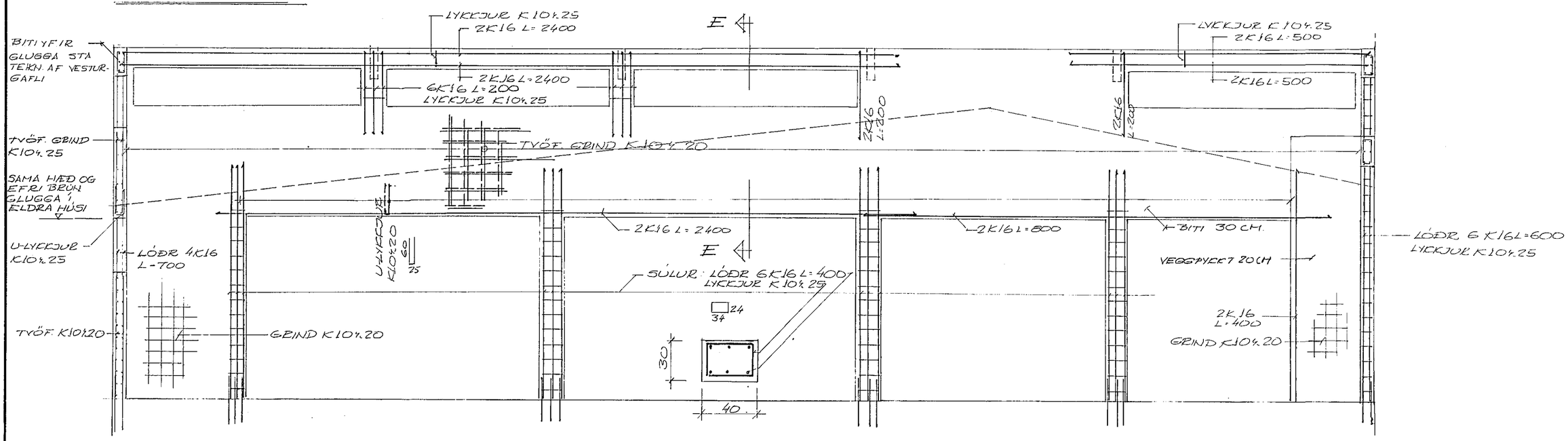

SNIÐ E-E 1:20

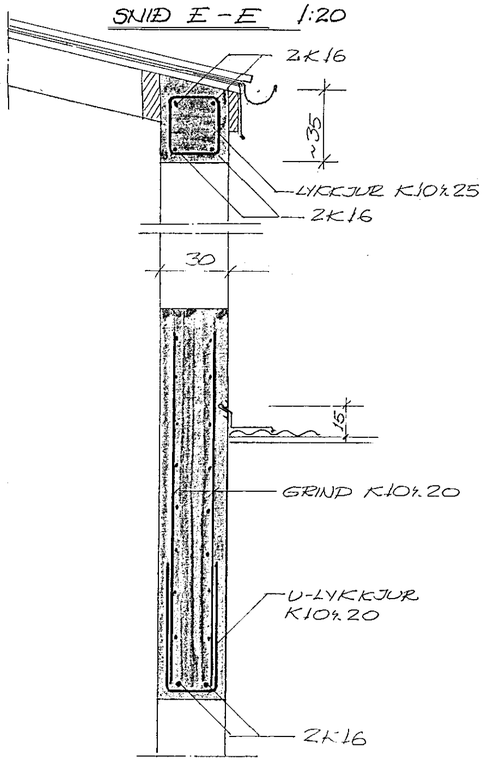

VESTURGAFL 1:50

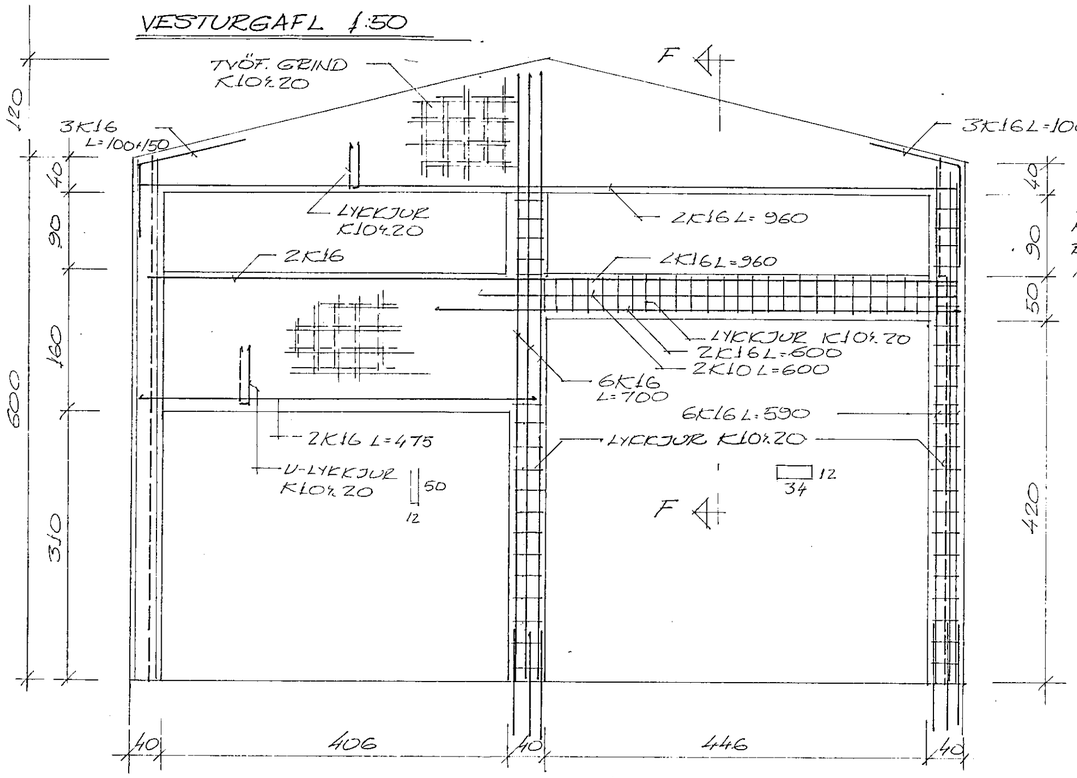

SNIÐ F-F 1:20

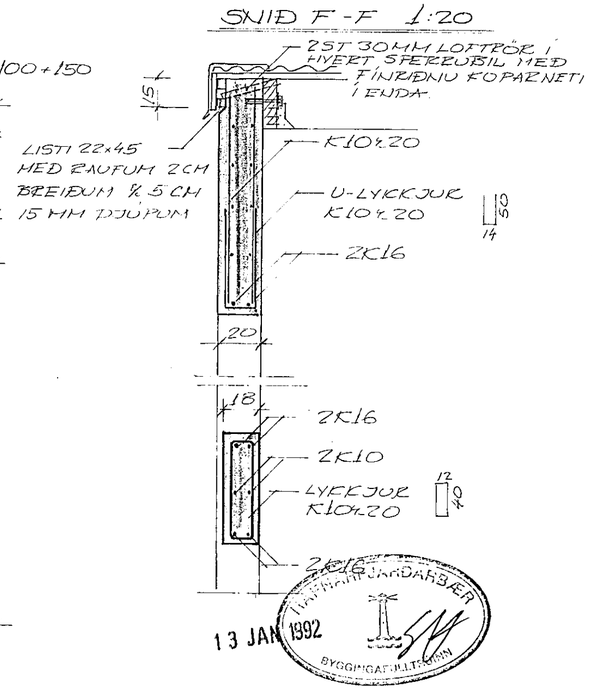

HAFNARFJARÐARBÆR
13 JAN 1992
BYGGINGAFULLTRÚIN

DALSHRAUN 17 HAFNARFIRÐI	MKV. 1:50 1:20 NR. 2
TIMBURSKÝLI	HANNAÐ TEIKN. S.O. DAGS 27-11-91
VEGGIR, SNIÐ	Sigríður Ólafsdóttir