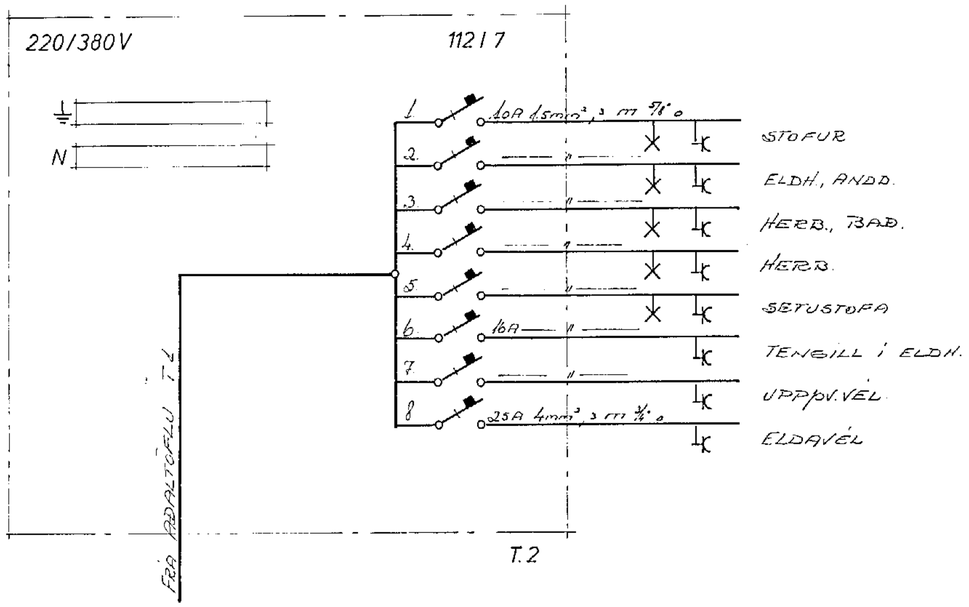

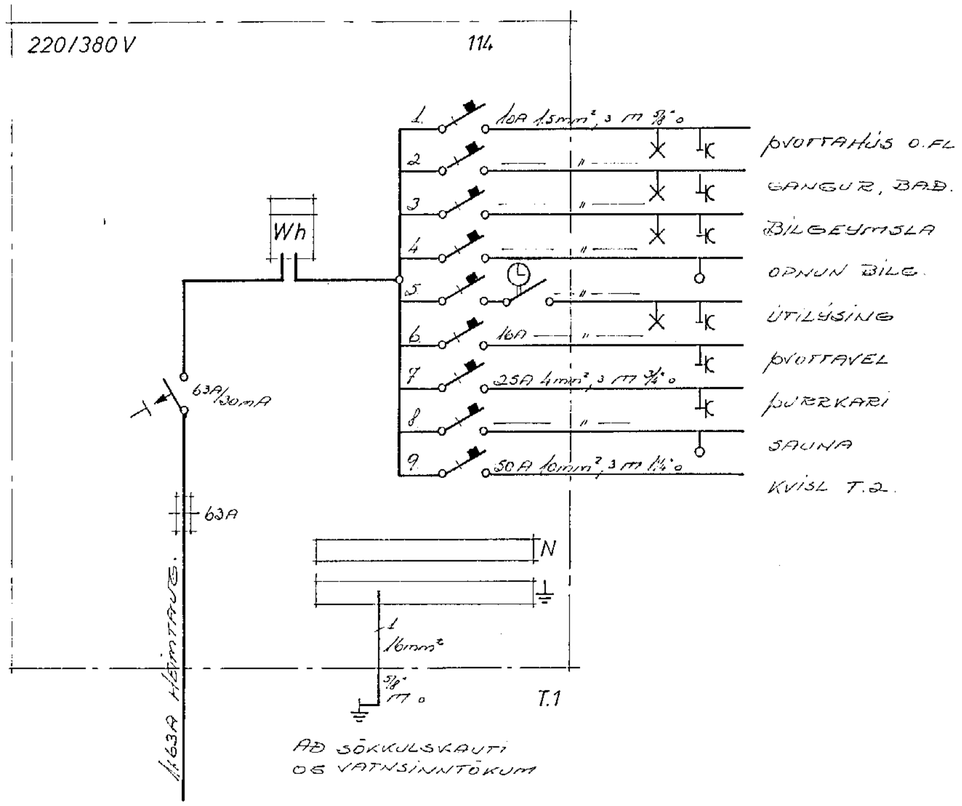

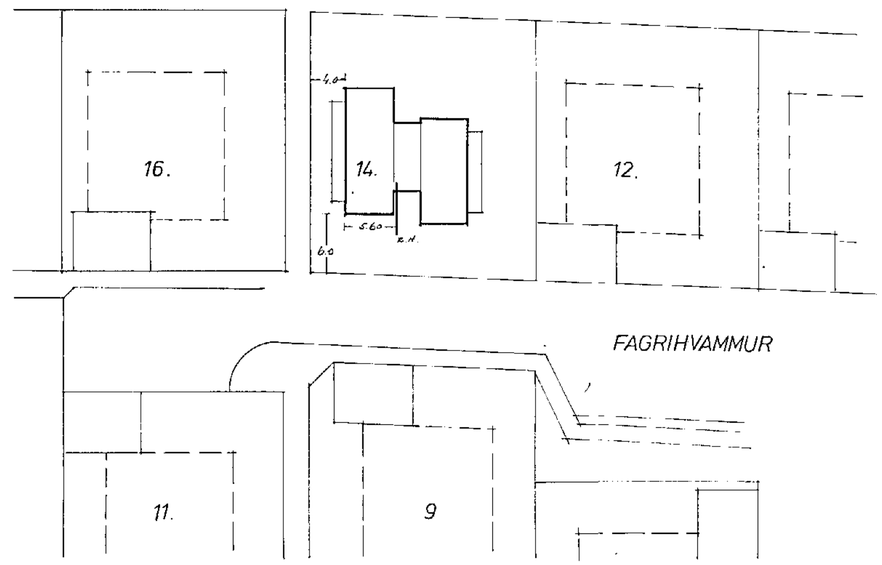

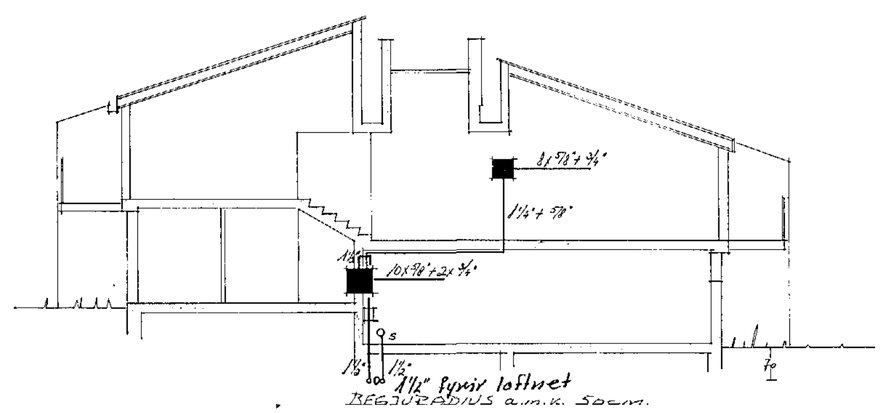

Ásgrímur Jónasson Borgartúni 18 sími 83776		
FAGRIHVAMMUR 14 HAFNARFIRÐI		
RAFLAGNIR	BL. 3 AF 3 MÆL 1:100, 1:500 R.VÍK í NÓV. 89	HANNAÐ Ásgr. TEIKN.Nº Ásgr. Jónas.