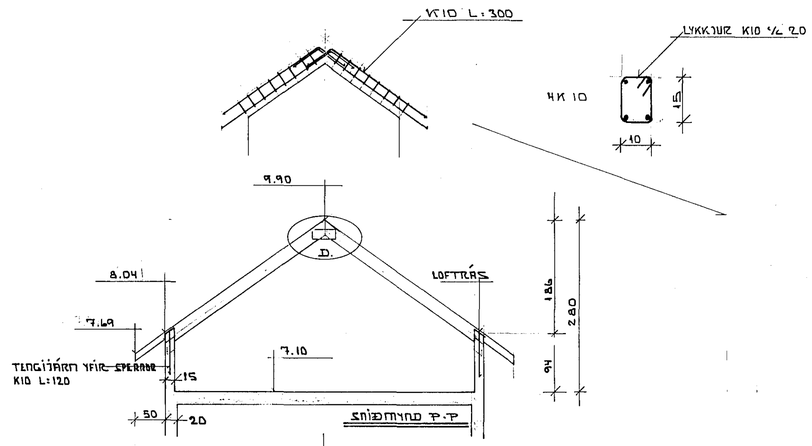

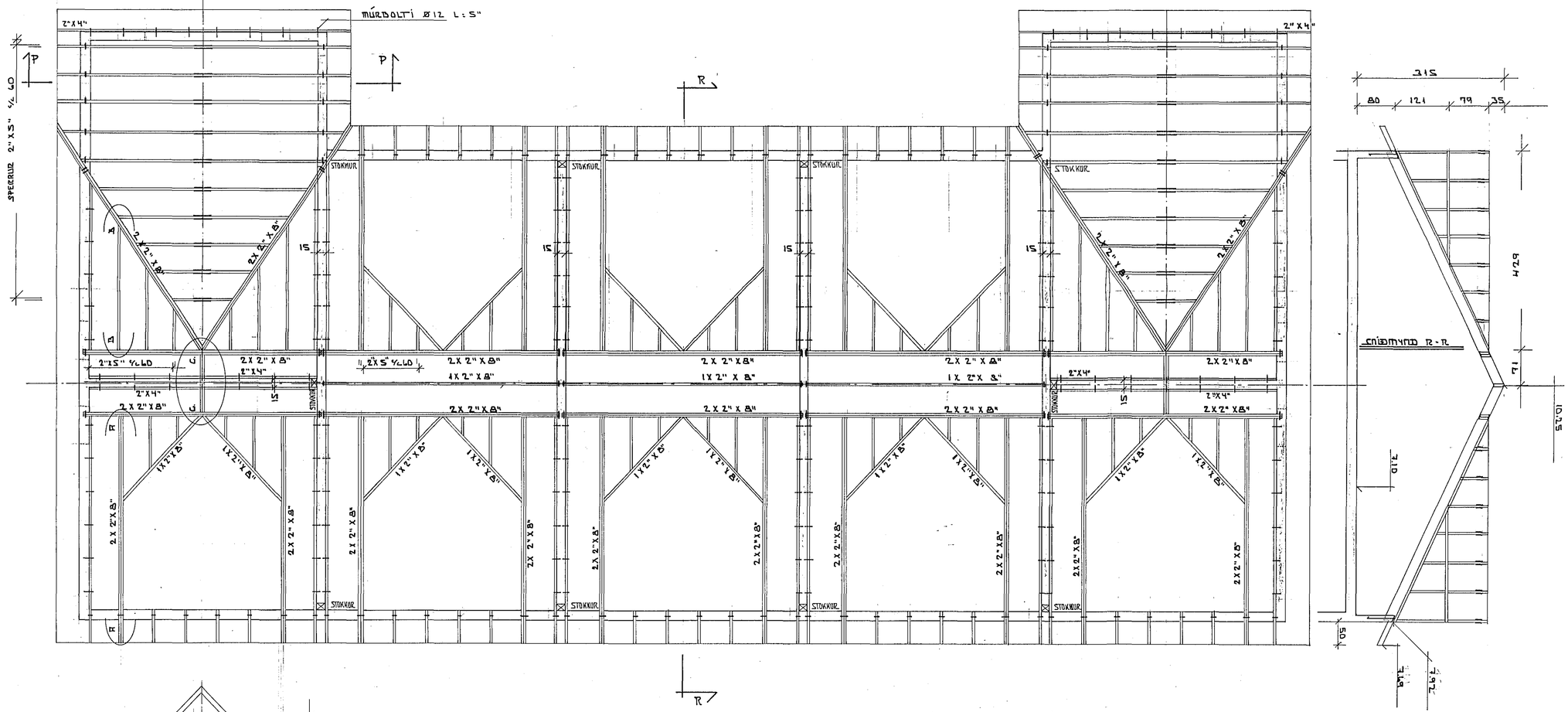

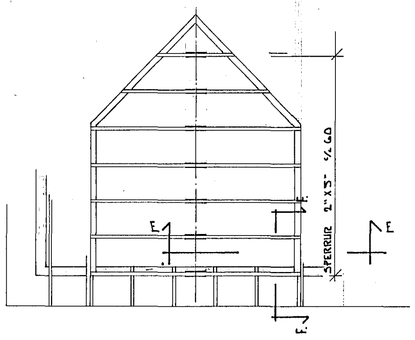

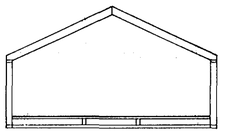

SKÝRINGAR.

ALLAR MÁLSETNINGAR ERU Í cm.
HÆÐARKOTAR ERU Í m.
TIMBUR Í SPERRUR ER T20.
ALLAR FESTINGAR SKULU VERA GALVANISERAÐAR.
ALLT TIMBUR SEM LEGGST AÐ EÐA Í STEINSTEYPU SKAL FÚAVERJA MEÐ C-TOX EÐA SAMBÆRILEGU, TVÆR UMFERÐIR. SPERRUENDA SKAL FÚAVERJA MINNST 20cm INNFYRIR VEGG.
ÞAK SKAL EINANGRA MEÐ 20 cm EINANGRUN (STEINULL,LÉTTULL).
RAKAVARNARLAG SKAL VERA ÞOLPLAST EÐA STERKUR ÁLPAPPÍR MEÐ RAKAMÓTSTÖÐU YFIR 500 PAM. OFAN Á EINANGRUN SKAL SETJA VINDÞÉTTAN PAPPA SEM EKKI MÁ VERA RAKAÞÉTTUR OG MEÐ 20 SEM MESTA PAM-GILDI. VINDÞÉTTILAG SKAL VERA HEILT OG ÓROFIÐ, ÞÉTT VIÐ ÚTVEGGI MEÐ KÍTTI EÐA Á ANNAN SAMBÆRILEGAN HÁTT.
RAKAVARNARLAG SKAL VERA HEILT OG ÓROFIÐ OG SKAL RAFLÖGNUM OG ÖÐRUM LÖGNUM KOMIÐ FYRIR NEÐAN ÞESS.
GANGA SKAL FRÁ LOFTUNARGÖTUM UM ÚTVEGGI ÞANNIG AÐ SNJÓFJÚK KOMIST EKKI ÞAR UM.

SÁ ÉNNFREMUR SKÝRINGAR Á TEIKNIGUM B-1.

7 JÚN 1990
HAFNARFJARÐARBÆR
BYGGINGAFULLTRÚINN

SJÁ TEIKNINGU X	
VERÐLÚÐIR VIÐ FLENSBORGARHÖFN HAFNARFIRÐI	MAÍ 1990
ÞAKVIRKI	MÆLIKVARÐI
TÆKNIÞJÓNUSTA STEINS KARLSSONAR HF BÆJARHRAUNI 2, 220 HAFNARFJÖRÐUR 91-653045	TEIKNING B-IV

Steinn Karlsson.