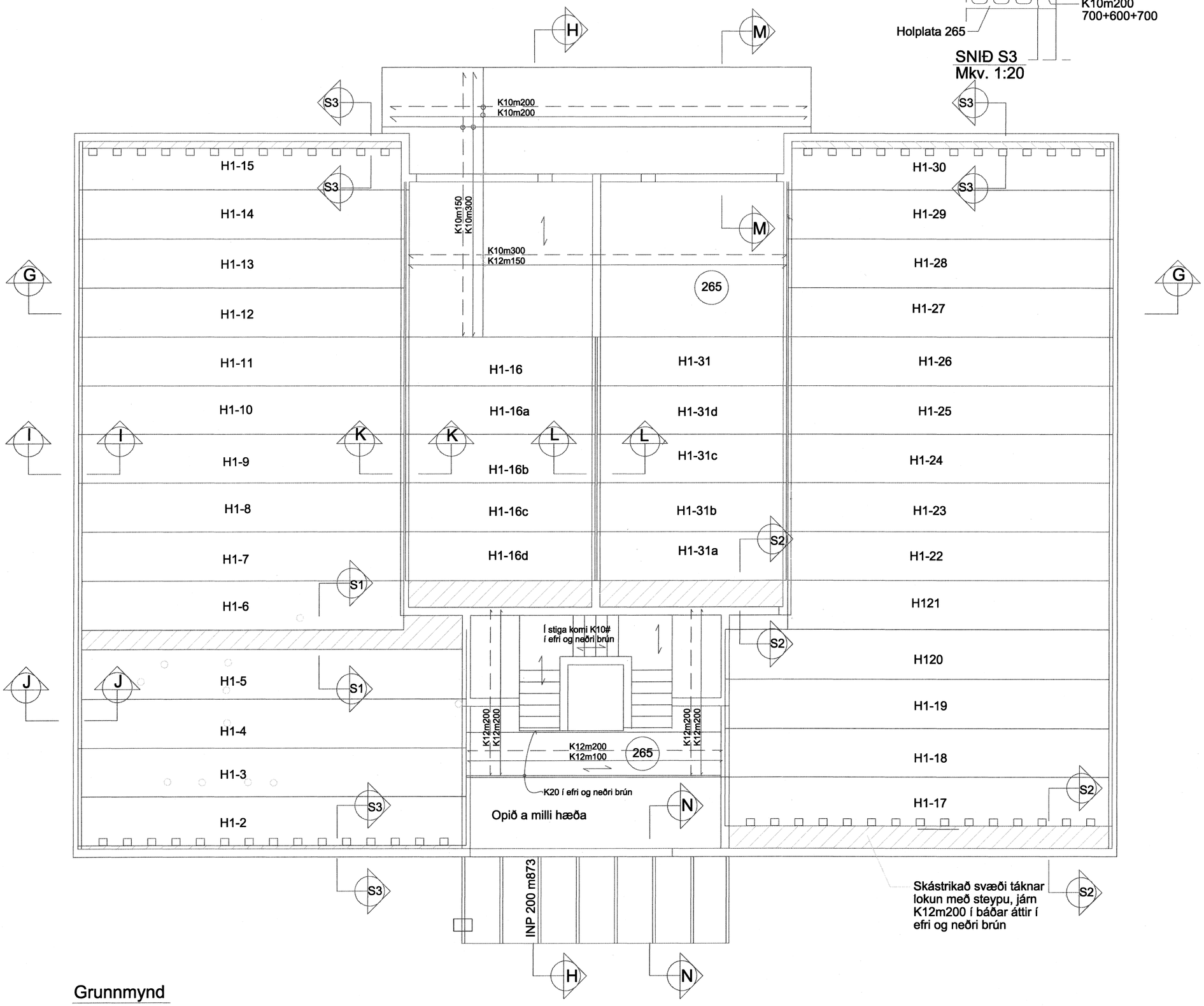

Grunnmynd
Mkv. 1: 50

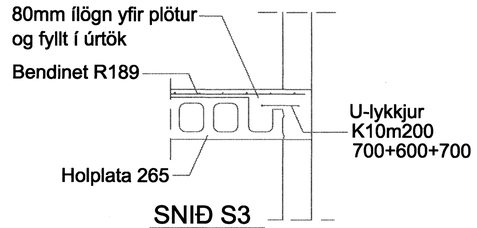

SNIÐ S3
Mkv. 1:20

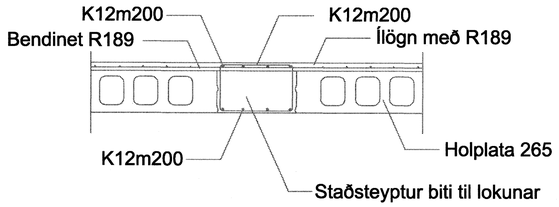

SNIÐ S1
Mkv. 1:20

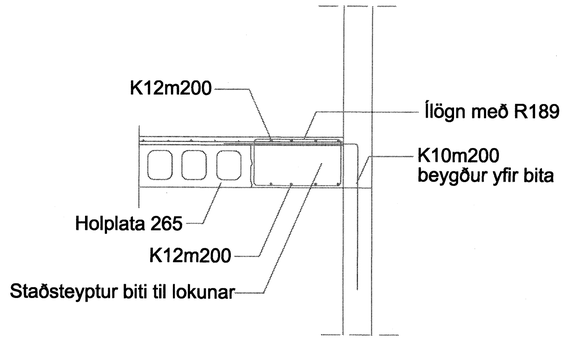

SNIÐ S2
Mkv. 1:20

Skýringar.

Sjá önnur snid á snidabladi

Byggingafulltrúi Hafnarfjarðar
Afgreitt þann
24 AUG 2007
G.G

Breytingar

Samþykki adalhönnudar :
030673-5791

Samþykki burdarþolshönnudar :

NORDURHELLA 17

HAFNARFIRDI

Milligólf

Holplötur og stadsteypa

Mkv. 1 : 50 1 : 20	Dags. júlí 2007
Reiknad ÓÁ	Teiknad ÓÁ
840 6621	Verk nr. 1018 / Blad nr. 2–04