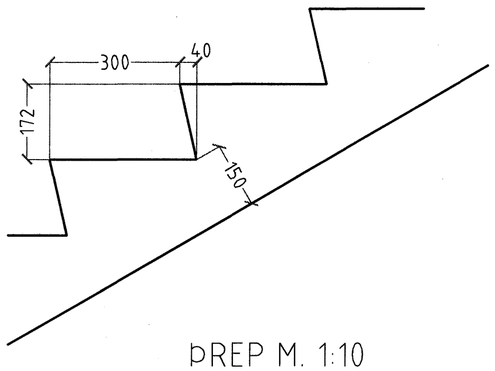

ÞREP M. 1:10

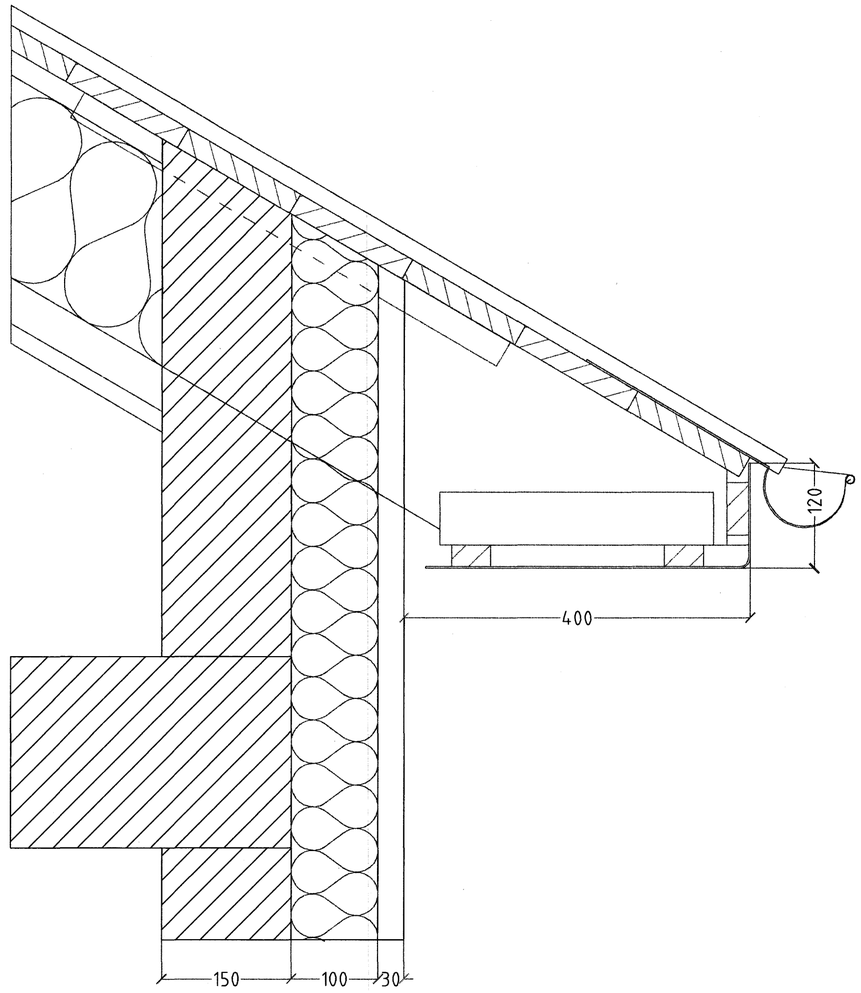

Þakstál
Þakpappi
25 X 150 mm. borðaklæðning.
Timbursperrur.
ø 32 mm. loftræstir. með fluguneti
2 stk. pr. sperrubil.
Vindpappi (20 PAM).
Þakeinangrun 200 mm. (Þakull).

Þakkantur:

Rennujárn c/c 600 mm.
100 mm. plastrenna.
Flasning úr sama efni og þakstál.
Slétt plötuklæðning.
Þakniðurfall. Sjá lagnateikningu.

Veggur:

150 mm. steyptur veggur.
100 mm. einangrun.
Báruál.

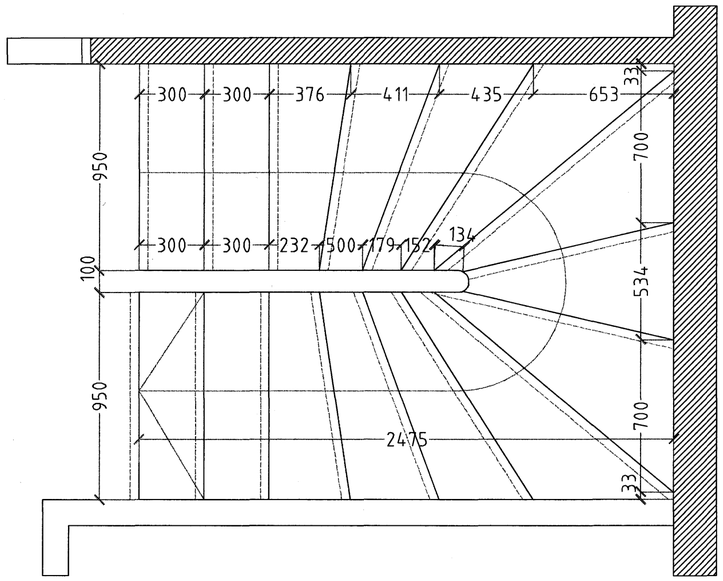

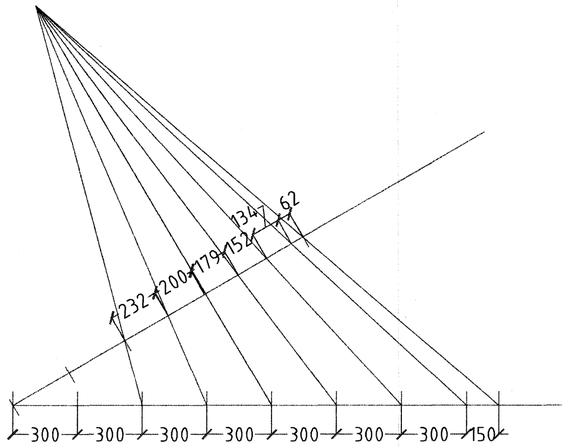

GRUNNMYND STIGI INNI MKV. 1:20.

Byggingafulltrúi Hafnarfjarðar
Afgreitt þann
16 AUG 2007
G.G.

DREKAVELLIR 13 HAFNARFIRÐI

Sigurður Þorvarðarson byggingafræðingur bfí.
Teiknistofan Strandgötu 11 220 Hafnarfirði.
STH. teiknistofan ehf. kt. 510298-2769. Kt. aðalhönnuðar: 141250-4189.
Sími: 5651510. Fax: 5651299. Netfang: teiknistofan@islandia.is

Skýringar:	Séruppdráttur.
Teikning:	Hlutamyndir
Mælikvarði:	1:50
Undirskrift:	
Blað nr: 6 af 6	Dagsetning: 13. júlí 2007
Breytt:	