BENDING:
Ytra byrði: K189 bendinet+K10 á köntum og
í kringum op + aukabending sýnd á sniði

Innra byrði: K189 bendinet +K10c/c450 lóðrétt og
lárétt+K12 á köntum og 2K12 + í kringum op sem ná 600mm
út fyrir op +aukabending sem sýnd er á ásýndarteikningu

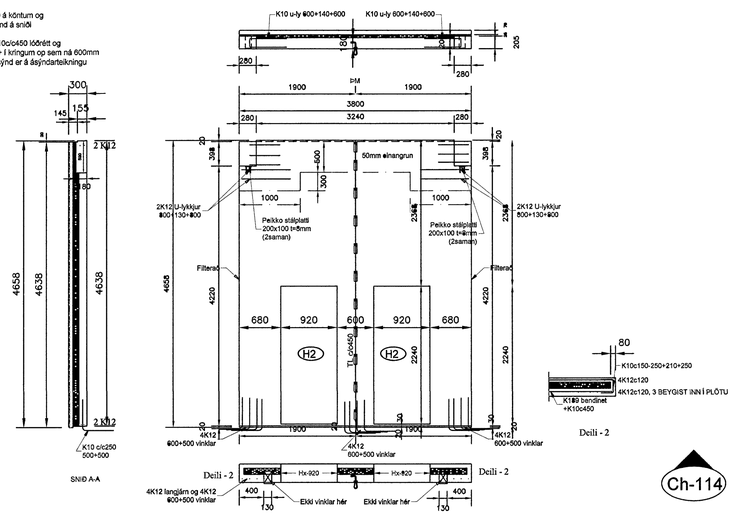

Ch-114

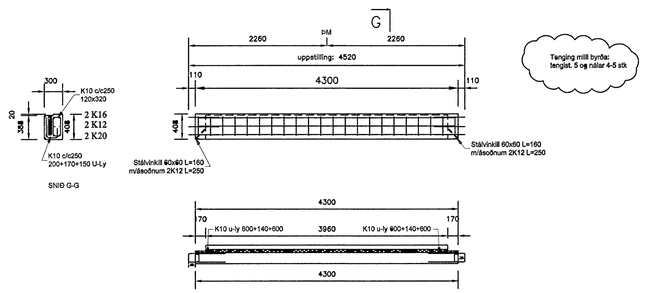

Ch-115

BENDING:
Ytra byrði: K189 bendinet+K10 á köntum og
í kringum op + aukabending sýnd á sniði

Innra byrði: Sbr. Snið

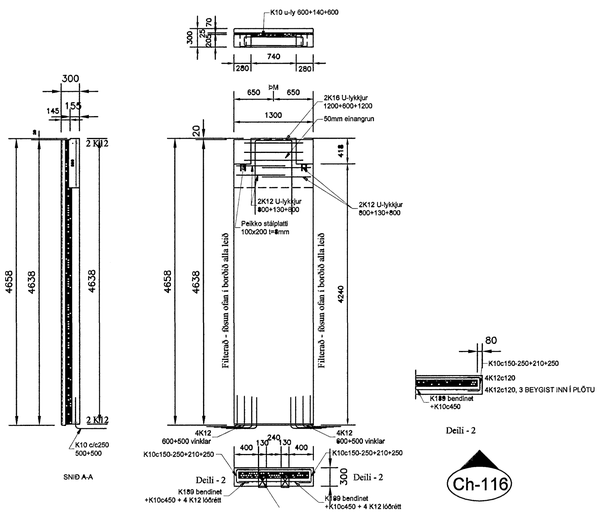

Ch-116

BENDING:
Ytra byrði: K189 bendinet+K10 á köntum og
í kringum op + aukabending sýnd á sniði

Innra byrði: Sbr. Snið

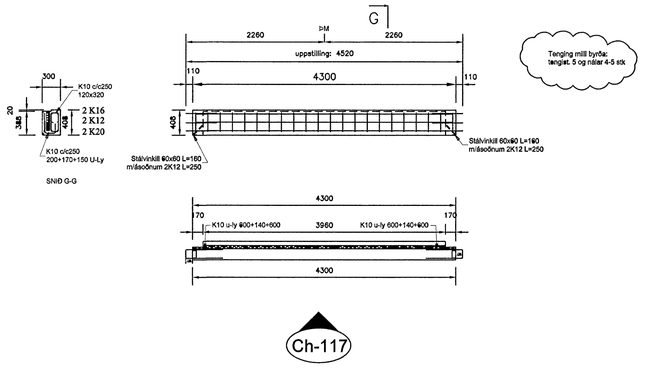

Ch-117

BENDING:
Ytra byrði: K189 bendinet+K10 á köntum og
í kringum op + aukabending sýnd á sniði

Innra byrði: Sbr. Snið

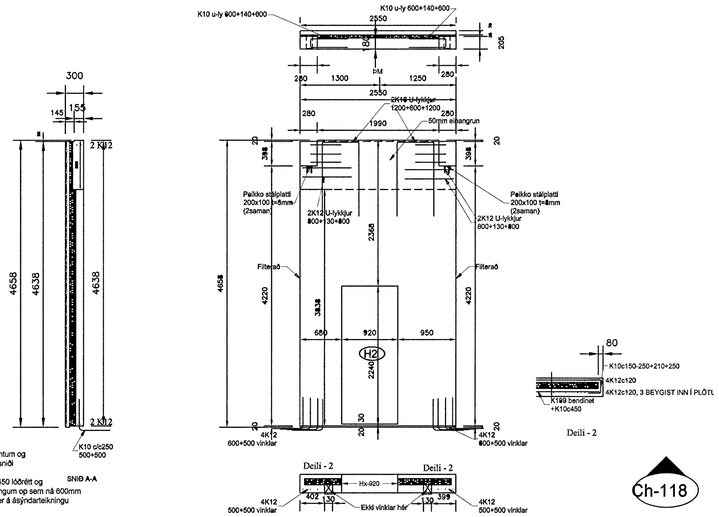

Ch-118

BENDING:
Ytra byrði: K189 bendinet+K10 á köntum og
í kringum op + aukabending sýnd á sniði

Innra byrði: K189 bendinet +K10c/c450 lóðrétt og
lárétt+K12 á köntum og 2K12 + í kringum op sem ná 600mm
út fyrir op +aukabending sem sýnd er á ásýndarteikningu

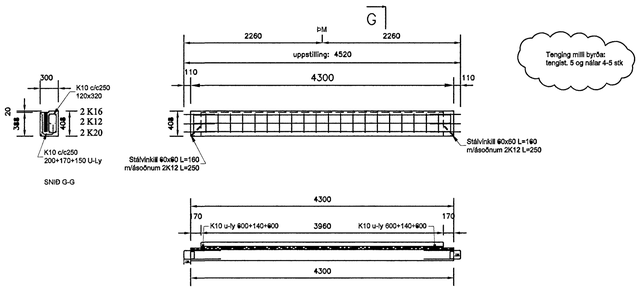

Ch-119

BENDING:
Ytra byrði: K189 bendinet+K10 á köntum og
í kringum op + aukabending sýnd á sniði

Innra byrði: Sbr. Snið

Byggingafulltrúi Hafnarfjarðar
Afgreitt þann
15 AUG 2007
G.G.

Sigurbjartur Halldórsson Laxakvísl 35, 110 Reykjavík kt. 230656-3479 s: 8768022	Verkkaupi: Klettar ehf	Verkstaði: Cuxhavengata 1, Hafnarfirði	
Hannaði: Sigurbjartur Halldórsson Teikn.: Gísli Hermannsson	Dagsetning: 13.08.07 Kvarði: 1:50	Tilsnæg: Einingarteikningar Ch-114 til Ch-119	Nýmer tilsnæg: B113 Verkstaðar: 05-1
Samþykkt:	Samþykkt eftirlitsmaðar: 17/8 07		