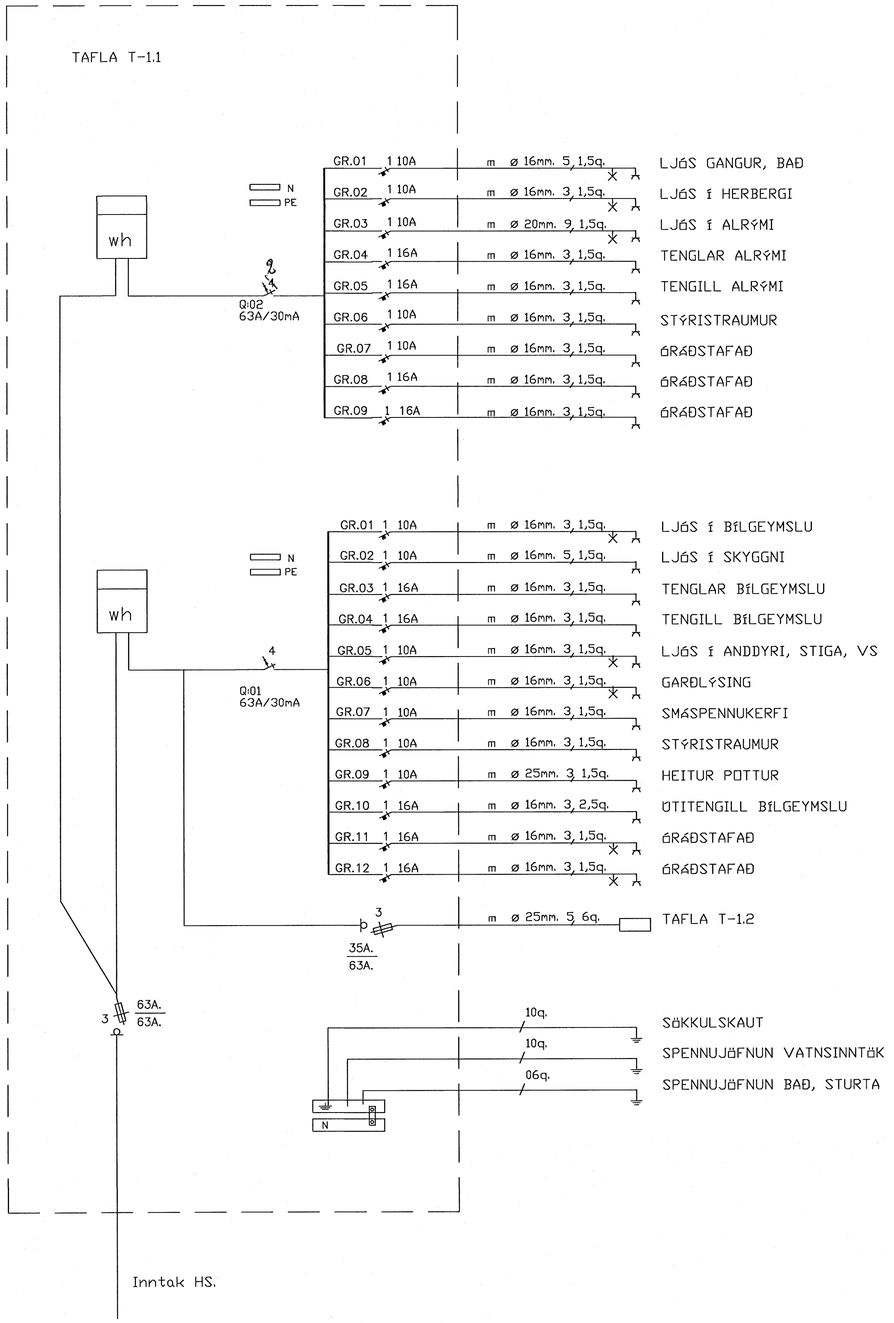

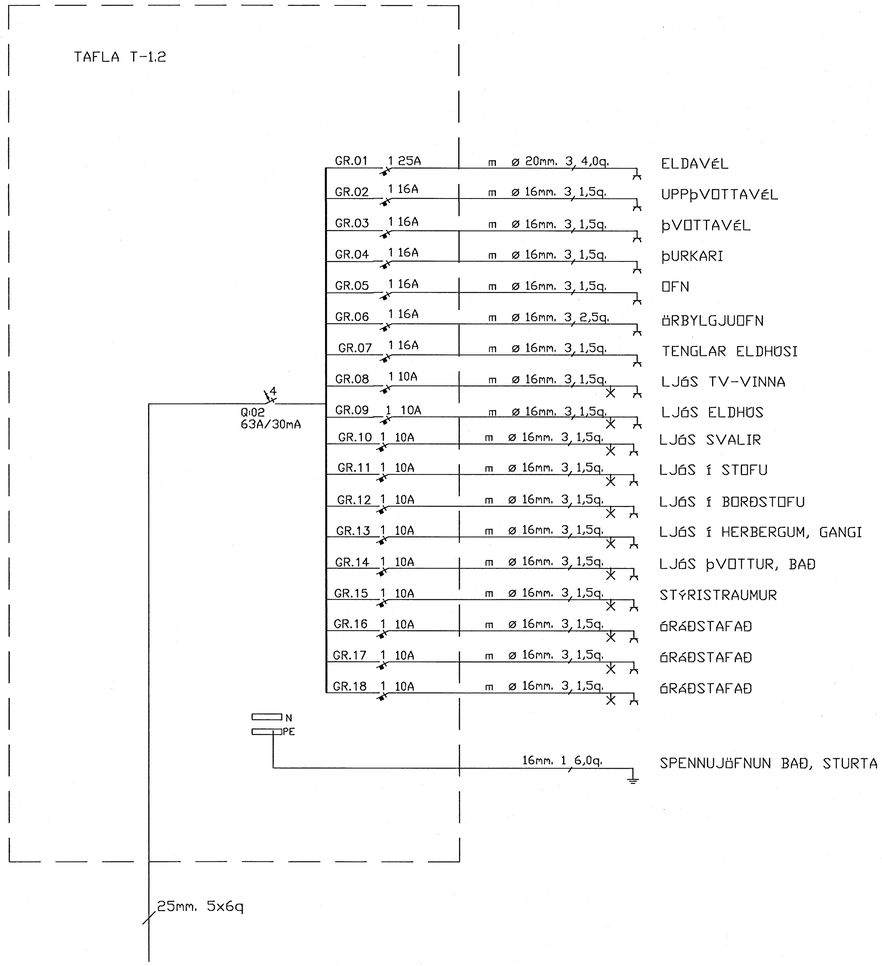

Ástríður Ragnarsdóttir frá.
4403685779

				VERKEFNI			VERKHLUTI		MKV.
				Hlíðarás 29, Hafnarfirði			Einlínumynd		---
				H	06/07	Andrés M.	ANDRÉS MAGNÚSSON KT., 311038-3469	SÁMP.	TEIKNNR.
				T	06/07	Andrés M.	SÍMI: 555-2253 / 898-2253	Andrés M.	7
ÚTG.	BREYTING	DAGS.	NAFN		DAGS.	NAFN	KRÓKAMÝRI 78, 210 GARÐABÆ	VERKNR. 185_07	af 7