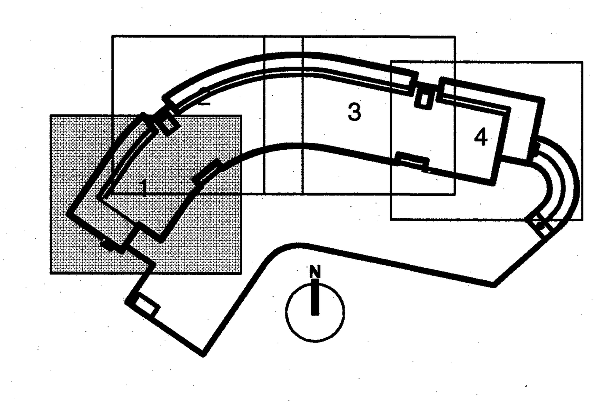

0 1 2 3m
Mkv.1:50

Útg.	Dags.	Skýring	Hannað/Yfirfarið
D	19.07.06	LJÓSAKVEIKINGAR OFL	BSG/
C	24.04.06	LAGNABAKKAR OG HITANEMAR	BSG/ÖG
B	05.04.06	ÝMSAR BREYTINGAR	BSG/ÖG

VSB

VERKFRÆÐISTOFA

BÆJARHRAUN 20 · 220 HAFNARFJÖRÐUR · KENNIT. 710796-2899
vsb@vsb.is · Sími 585 8600 · Fax 585 8610 · www.vsb.is

Áritun sérhönnuðar
ÖRN GUÐMUNDSSON kt. 220961-2739

Verkheiti
DALSHRAUN 1
HAFNARFJÖRÐUR

Verkhluti
RAFKERFI
LÁGSPENNA
2. HÆÐ - SVÆÐI 1

Hannað	Teiknað	Yfirfarið	Kvarði	Síða
BSG	BSG	ÖG	1:50 / A1	-
Dags.		Verkefni	Teikning	Útgáfa
05.04.06		03841	R121	D