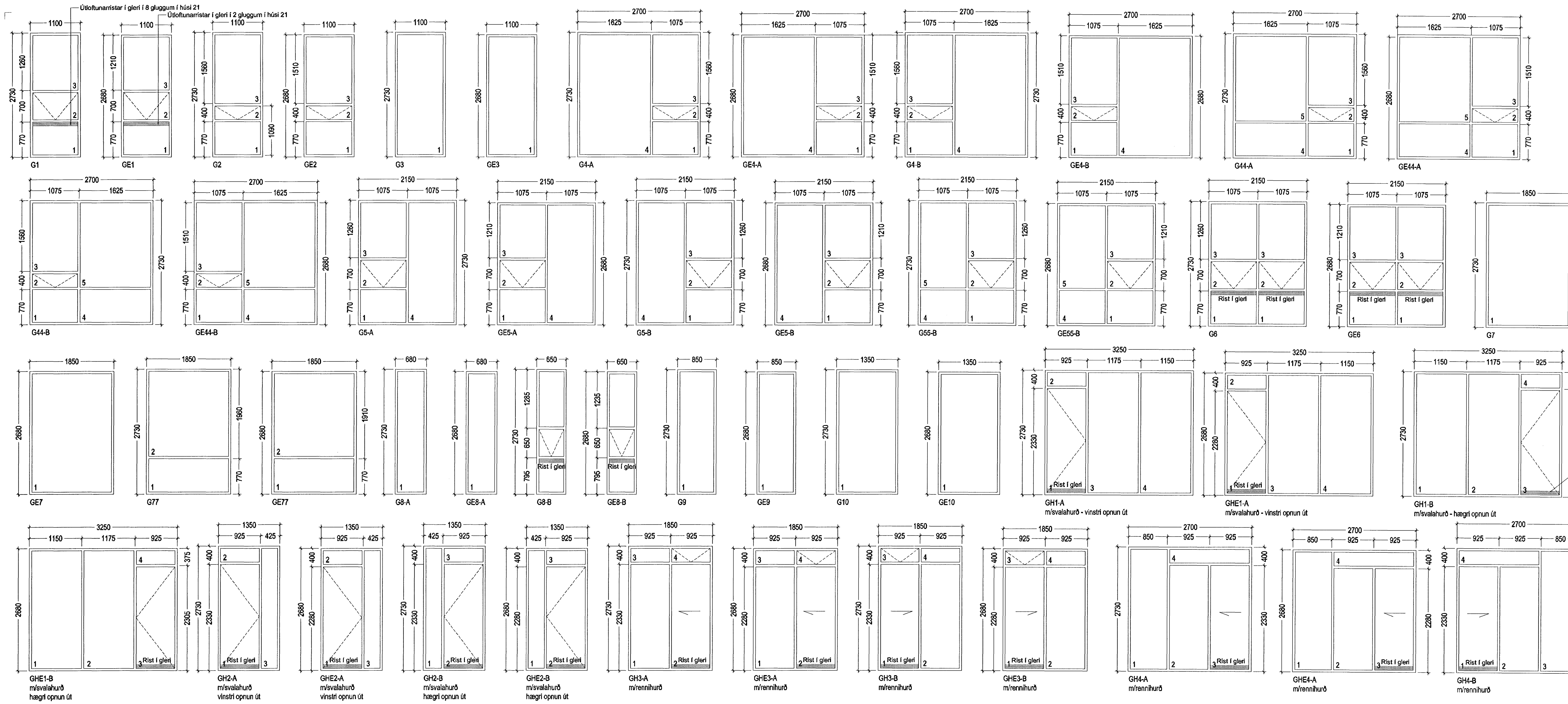

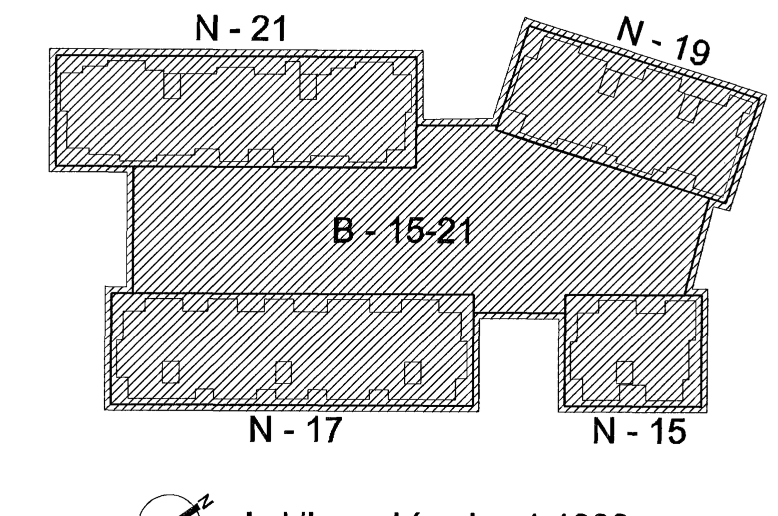

Lykilmynd í mkv. 1:1000

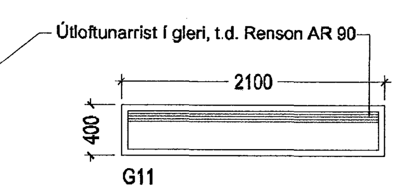

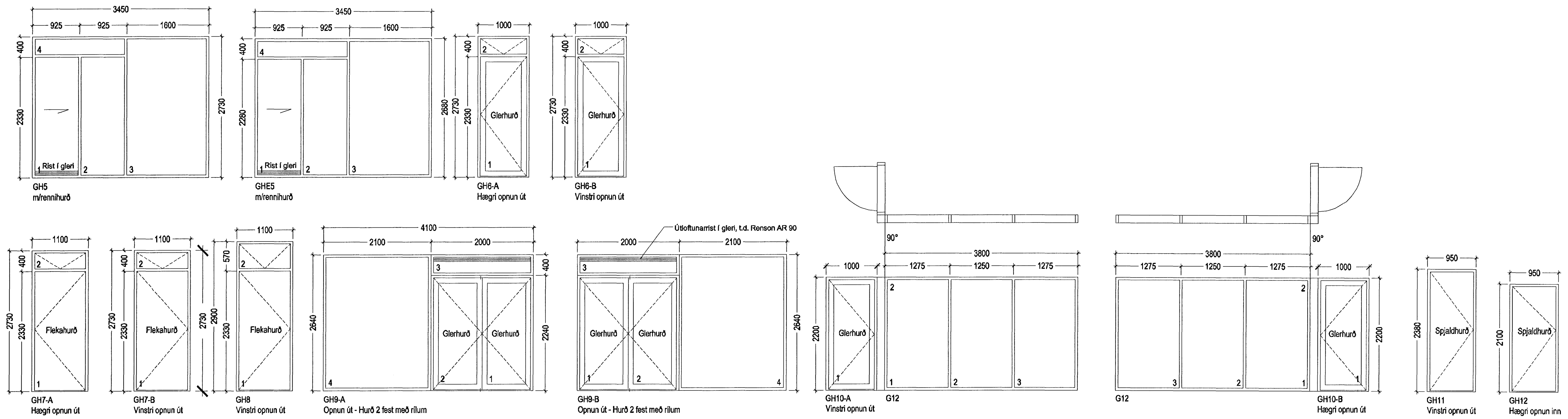

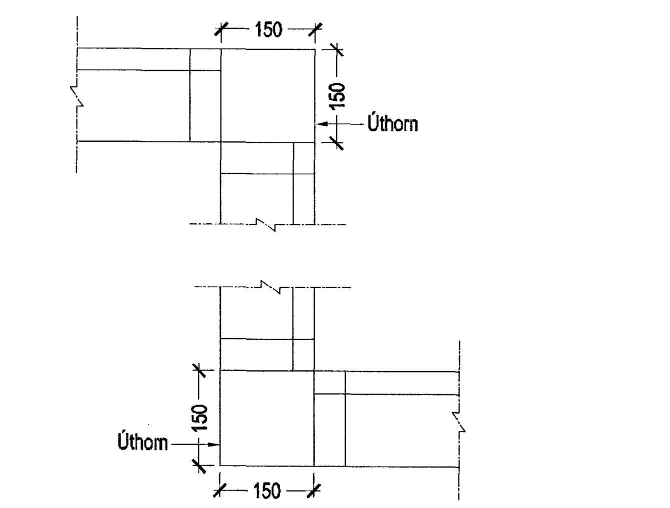

Hornasamsetning glugga í mkv. 1:5

ATH
Hljóðdeyfðar loftrásir (ristar í gleri);
Hver útloftunarrist í glerhurð skal anna min. 50 m3/klst
Hljóðkrafa ristar skal uppfylla 30 dB
Sjá nánar minnisblað Trivium ráðgjafar Máltaka;
Allar málsetningar eru smíðamál glugga og hurða

GLUGGAGERÐIR	G1	GE1	G2	GE2	G3	GE3	G4-A	GE4-A	G4-B	GE4-B	G44-A	GE44-A	G44-B	GE44-B	G5-A	GE5-A	G5-B	GE5-B	G55-B	GE55-B
FJÖLDI SKV. HÚSNÚMERUM;																				
15	6	2	6	2	6	2	3	1			3	1								
17	24	6	24	6	16	4	4	1	4	1			8	2	8	2	8	2		
19	12	4	15	5	3	1					9	3			3	1	3	1	3	1
21	20	5	16	4			8	2			12	3	4	1	8	2				
Samtals;	62	17	61	17	25	7	15	4	4	1	24	7	12	3	19	5	11	3	3	1
E-30, gler - Fjöldi glugga af heild;																				
Gler nr. 1	60	17	40	14																
Gler nr. 1 og 4											20	7	10	3					2	1
Glersamsetningar - Fjöldi glugga af heild;																				
6-12-4 (31dB)	56	15	58	16	25	7	15	4	4	1	18	5	12	3	19	5	11	3	3	1
4/2/4-6-4 (34dB)	6	2	3	1							6	2								

GLUGGAGERÐIR	G6	GE6	G7	GE7	G77	GE77	G8-A	GE8-A	G8-B	GE8-B	G9	GE9	G10	GE10	G11	GE12	GH1-A	GHE1-A	GH1-B	GHE1-B	GH2-A	GHE2-A	GH2-B	GHE2-B
FJÖLDI SKV. HÚSNÚMERUM;																								
15	6	2	3	1			3	1							3	2	3	1	3	1				
17	8	2	16	4											12		4	1	4	1	8	2	8	2
19			12	4	3	1			3	1	3	1	3	1	6	2					3	1	3	1
21	8	2	12	3							12	3			8						12	3	4	1
Samtals;	22	6	43	12	3	1	3	1	3	1	15	4	3	1	29	4	7	2	7	2	23	6	15	4
E-30, gler - Fjöldi glugga af heild;																								
Gler nr. 1	17	5			3	1			3	1														
Gler nr. 1 og 4																								
Glersamsetningar - Fjöldi glugga af heild;																								
6-12-4 (31dB)	19	5	43	12	3	1					15	4			21	4	7	2	4	1	23	6	15	4
4/2/4-6-4 (34dB)	3	1					3	1	3	1			3	1					3	1				

GLUGGAGERÐIR	GH3-A	GHE3-A	GH3-B	GHE3-B	GH4-A	GHE4-A	GH4-B	GHE4-B	GH5	GHE5	GH6-A	GH6-B	GH7-A	GH7-B	GH8	GH9-A	GH9-B	GH10-A	GH10-B	GH11	GH12
FJÖLDI SKV. HÚSNÚMERUM;																					
15	3	1	3	1							1				1	1		1	1		
17	4	1	5	1	4	1	11	3			2	1	1	1		2	1				
19	15	5					3	1				2			1	2		1	1		
21	8	2	12	3	4	1	4	1	4	1		2	1	1		1	1				
Samtals;	30	9	20	5	8	2	18	5	4	1	3	5	2	2	2	6	2	2	2	1	1
E-30, gler - Fjöldi glugga af heild;																					
Gler nr. 1																					
Gler nr. 1 og 4																					
Glersamsetningar - Fjöldi glugga af heild;																					
6-12-4 (31dB)	27	8	20	5	8	2	18	5	4	1	3	5	2	2	2	6	2	2	2	1	1
4/2/4-6-4 (34dB)	3	1																			

FJÖLDI HORNASAMSETNINGA SKV. HÚSNÚMERUM;	Innhorn L=2680 mm	Úthorn L=2680 mm	Innhorn L=2730 mm	Úthorn L=2730 mm
15	3	5	9	15
17	10	14	40	56
19	7	9	21	27
21	8	9	32	36
Samtals;	28	37	102	134

VIÐHENGI: 0446-gluggar og hurðir

Öll mál eru í mm. Mælið ekki af teikningum. Öll mál athugist á staðnum. Ósamræmi í teikningum og vafaatriði skal tilkynna arkitektum strax.

ÍAV

Kt. 110457-2789

Norðurbakki 15-21

Fjölbýlishús

NORÐURBAKKI 15-21 **0446**

Hlutateikning

GLUGGAR OG HURÐIR
Yfirlitsmynd

MKV.: 1:50, 1:5
DAGS: 01.06.2006
TEIKNAÐ: JBE
SKRÁ: 0446-15-21(31)4.01.dwg

Byggingafulltrúi Hafnarfjarðar Afgreitt þann ... JUL 2006

(31)4.01

Hlutateikning

BATTERÍIÐ ARKITEKTAR

Jón Ólafur Ólafsson FAÍ
kt: 090658-4099

Sigurður Einarsson FAÍ
kt: 110457-2789

Sigurður Harðarson FAÍ
kt: 030446-3999

kt: 521291-1259
Trönuhrauni 1
220 Hafnarfirði

S: 54 54 700 F: 54 54 701
Netfang: batteri@arkitekt.is
Heimasíða: www.arkitekt.is

© BATTERÍIÐ EHF
ÖLL AFNOT OG AFRITUN TEIKNINGAR AÐ HLUTA EÐA Í HEILD ER HÁÐ SKRIFLEGU LEYFI HÖFUNDA