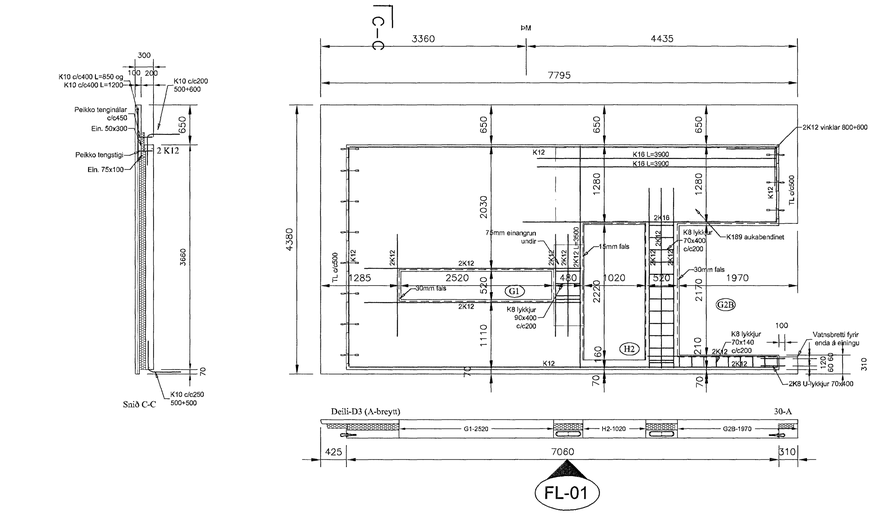

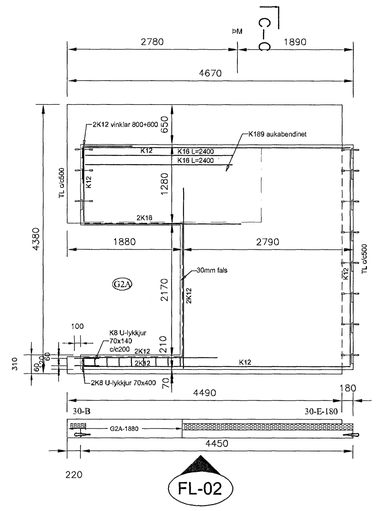

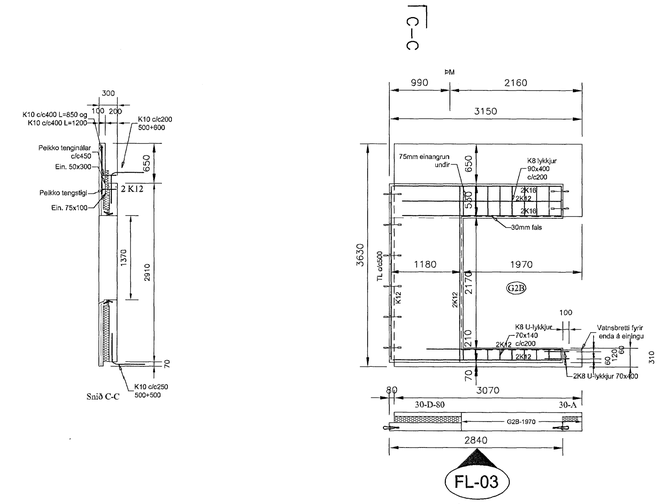

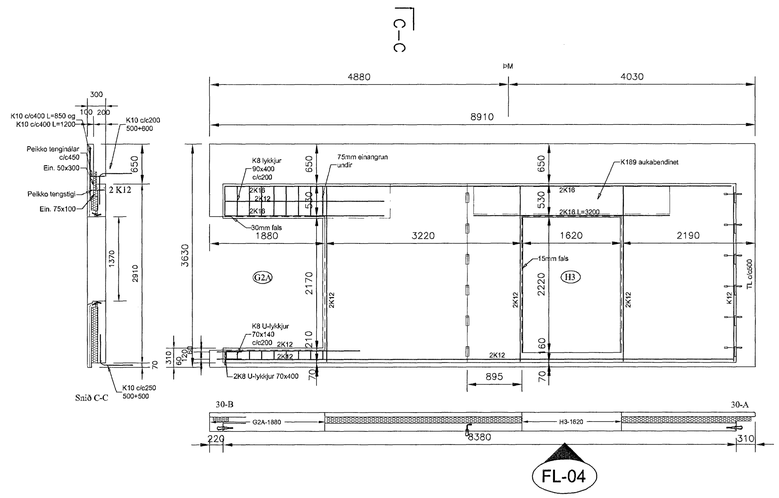

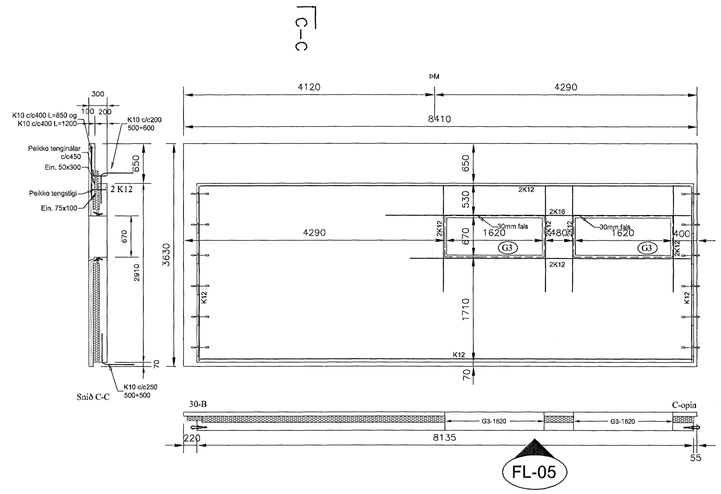

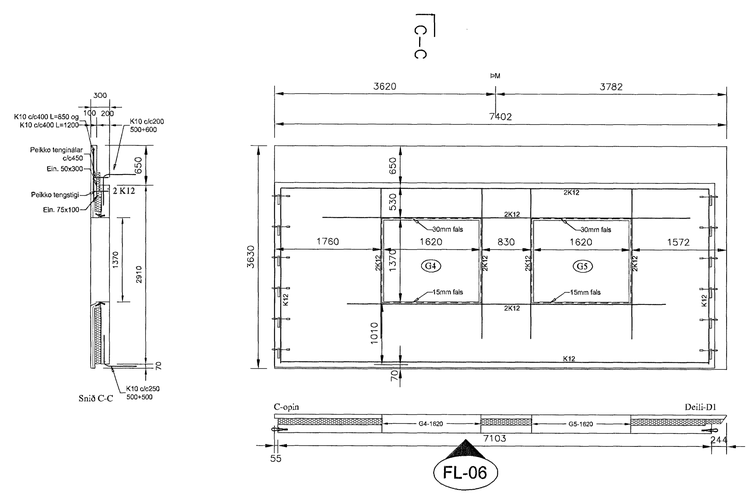

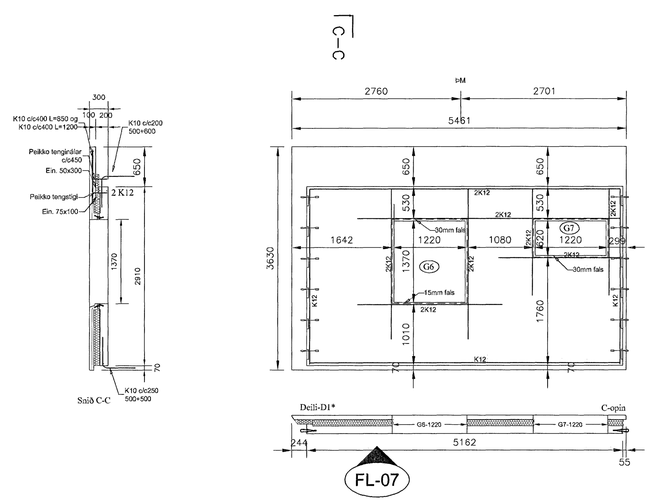

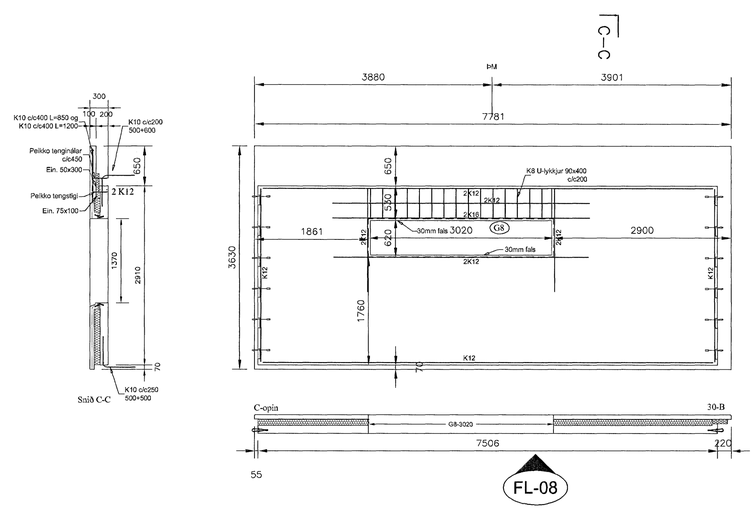

Byggingarfulltrúi Hafnarfjarðar
Afgreitt þátt
26 JUL 2006

BENDING:
Ytra byrði: K189 bendinet +K10 á köntum og
í kringum op + aukabending sýnd á sniði

Innra byrði: K189 bendinet +K10c/c300 lóðrétt milli opa
+K12 á köntum og 2K12 + í kringum op sem ná 600mm
út fyrir op +aukabending sem sýnd er á ásýndarteikningu

ÖLL MÁL ERU Í mm OG HÆÐARKÓTAR ERU Í m

ÚTGÁFA:	SKÝRING:	DAGS:	HANNAÐ:
B01	BYGGINGARTEIKNING	15.07.2006	BH

DAGS UNDIRSKRIFTAR | NAFN OG KT. SAMÁBYRGINGARHÖNNUÐAR: KRISTINN RAGNARSSON KT: 120944-2669

UNDIRSKRIFT SAMÁBYRGINGARHÖNNUÐAR:

SMELLINN HF
KT. 701267-0449 – HÖFÐASEL 4 – 300 AKRANES – SÍMI:433-6000 – FAX:433-6001

NAFN HÖNNUÐAR:
BERGÞÓR HELGASON BYGGINGARTÆKNIFRÆÐINGUR KT. 270474-4899 S:433-8780 ÁSABRAUT 5 AKRANESI

UNDIRSKRIFT OG KT. HÖNNUÐAR: Bergþór Helgason

MÆLIKVARÐI:	TEIKNAÐ:	DAGS:	YFIRFARIÐ:
A1 1:50	BH		

VERK:
FLÉTTUVELLIR 20, HAFNARFIRÐI
VEGGEININGAR; ÚTVEGGIR FL-01 TIL FL-08
ÁSÝNDIR

TEIKNING NR.: **B111**
VNR: V060019