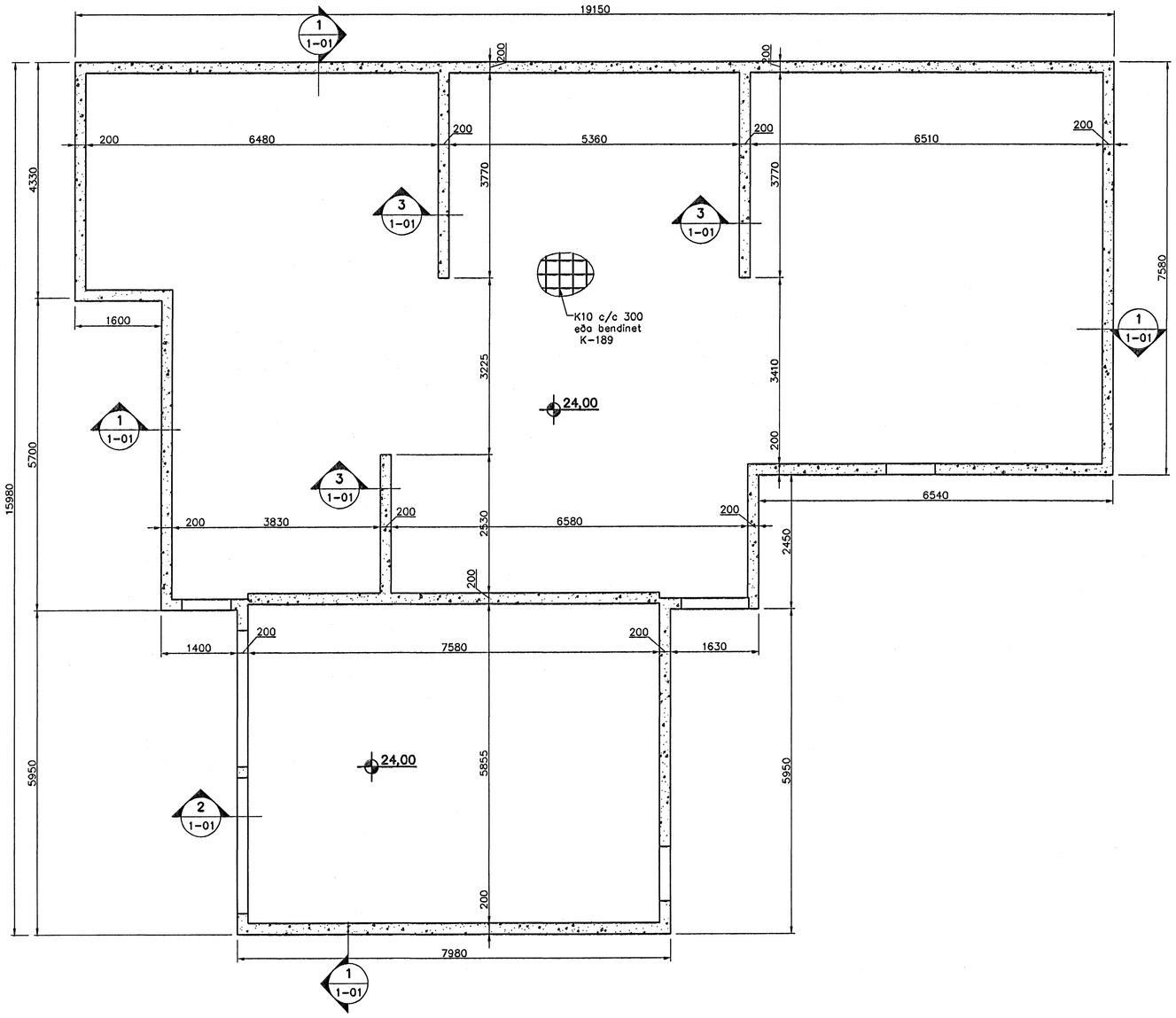

Undirstöður, Grunnmynd, 1:50

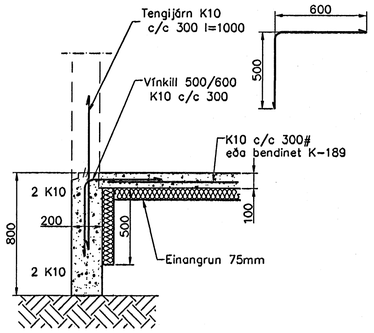

Snið 1:20 (1 / 1-01)

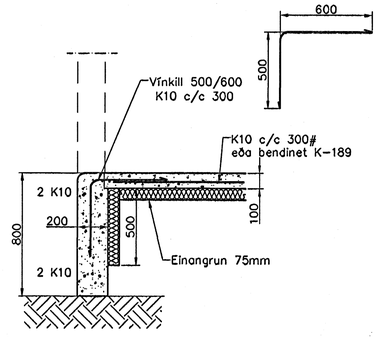

Snið 1:20 (2 / 1-01)

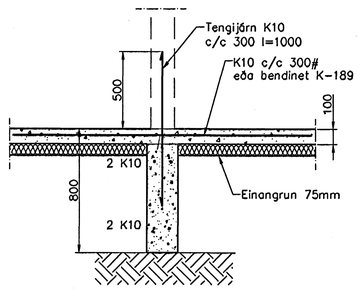

Snið 1:20 (3 / 1-01)

Skýringar

Almennar skýringar sjá blað 00-01
Undirstöður hvíla á þjappaðri frostfrírri fyllingu
Hæð undirstöðu skal vera amk. 80 sm
Mesta álag á undirstöðu = 0,4 MPa
Fylling inn í sökkla skal vera frostfrí
og þjappast í 30 sm lögum

Fylling inn í sökkla skal vera frostfrí grús. Fyllingu skal þjappa í 30 sm lögum með amk. 60 kg víbrósleða 3 umferðir hver lag

Byggingafulltrúi Hafnarfjarðar
Afgreitt þann
01 NÓV. 2005

Sigríður Ólafs 110753-4119

Útgáfa	Breyting	Dagsetning	Hannað

Sveinbjörn Hinriksson
Byggingatæknifræðingur
Kt. 160851-2529
Brekkugötu 9 Hafnarfirði
Sími: 555-4008, 861-9851
Netfang: svennih@internet.is

Staður: Féttuvellir 32 Hafnarfirði

Skýring: Undirstöður

Hannað / Teiknað	Kvarði	Dagsetning	Verknr.	Teikn.nr.
	1:50 1:20	28.10.05	32-05	1-01