NEYSLUVATN RÖR Í RÖR
DEILIKISTA – STADSETT VID INNTAK

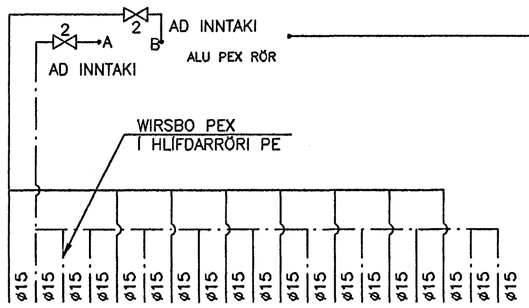

SÉU TENGISTADIR FÆRRI
LOKAST FYRIR ?Á TENGISTADI SEM OFAUKID ER

(SKEMATÍSK MYND)

MÆLAGRIND

(SKEMATÍSK MYND)

NEYSLUVATN
AD DEILIKISTUM
OG TÖPPUNARSTÖDUM

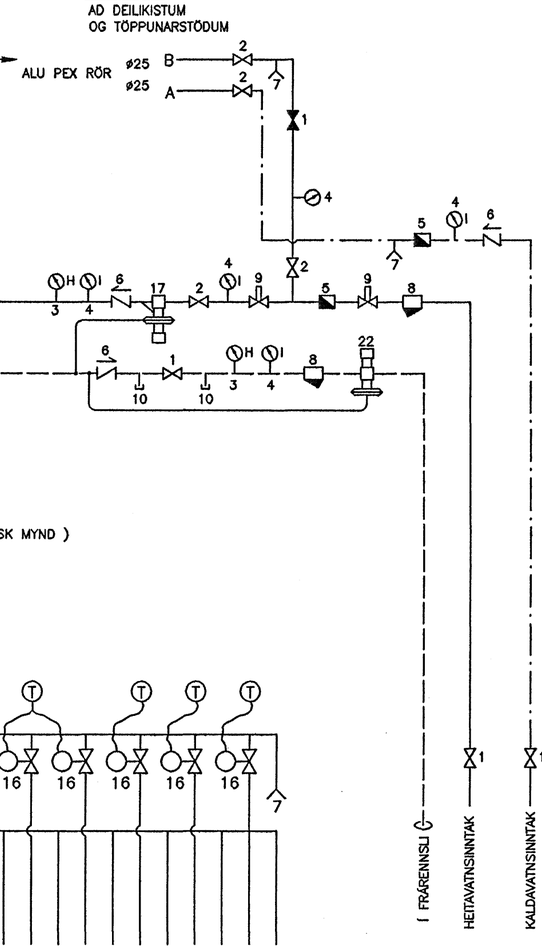

SKÝRINGAR

1 KÚLULOKI
2 RENNILOKI
3 HITAMÆLIR
4 IRÝSTIMÆLIR
5 RENNSLISMÆLIR
6 EINSTREYMISLOKI
7 TÆMINGARLOKI
8 SÍA
9 HEMILL
13 ÖRYGGISLOKI – 6 KG/CM2
16 STILLILOKI STÝRIST AF LOFTHITANEMA STADSETTUM Í VIDKOMANDI RÝMI
17 IRÝSTIJAFNARI – T.D. DANFOSS AVD–15
18 DÆLA – T.D. GRUNDFOS UPS–B 25–80
AFKÖST 0,5 l/s dP 6 MVS
22 SLAUFULOKI – T.D. DANFOSS AVDA–15

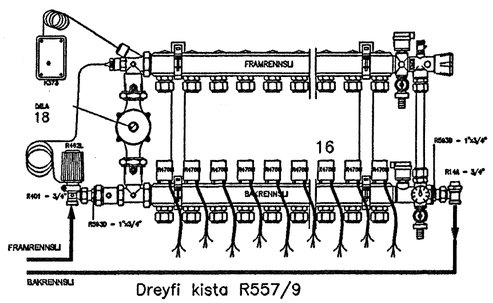

Dreyfi kista R557/9

(SKEMATÍSK MYND)

WIRSBO PE–PEXø18x2.0 MM
MED SÚREFNISKÁPU

GÓLFHITALAGNIR–DEILIKISTA
SÉU TENGISTADIR FÆRRI
LOKAST FYRIR ?Á TENGISTADI SEM OFAUKID ER

Allt lagnaefni rör og fittings skal vera frá viðurkenndum framleiðanda og vottað af þartilbærum aðila.
Öll vinna við lögn skal framkvæmd skv. leiðbeiningum og fyrirmælum framleiðanda lagnaefnis.

HITALÖGN Í GÓLFI :.

Í GÓLFHITALÖGNINA ERU NOTADAR 18/2 mm PEX PLASTPÍPUR MED SÚREFNISSPERRU. AÐ LOKINNI NIDURSETNINGU OG TENGINGU SKAL TRÝSTIPRÓFA GÓLFHITAKERFID MED SKV. FYRIRMÆLUM FRAMLEIDANDA OG SKAL LÖGNIN STANDAST PRÓFID ÁDUR EN LÖGN ER HULIN

PÍPURNAR LEGGJAST MED 10 cm , 15 cm EDA 20 cm MILLLIBILI. FRÁ ENDANLEGU GÓLFYFIRBORDI OG NIDUR Á LAGNIR SKULU VERA 4 cm.

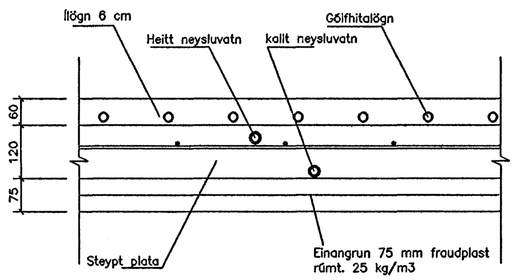

STADSETNING HITA OG VATNSLAGNA Í PLÖTU Á FYLLINGU

Byggingafulltrúi Hafnarfjarðar
Afgreitt bann
18 NÓV 2005

FLÉTTUVELLIR 31 HAFNARFIRÐI
TENGIMYND GÓLFHITI OG VATNSLÖGN RÖR Í RÖR.
27. SEPT. 2005.

Jóhannes Pétursson 010448-3959 S - 567-5107
Sigurður Sigurðsson 010448-3959 S - 566-6613

ABS teiknistofa S - 566-6613 - 567-5107 Nr.HV1