FS20 - hliðarmynd

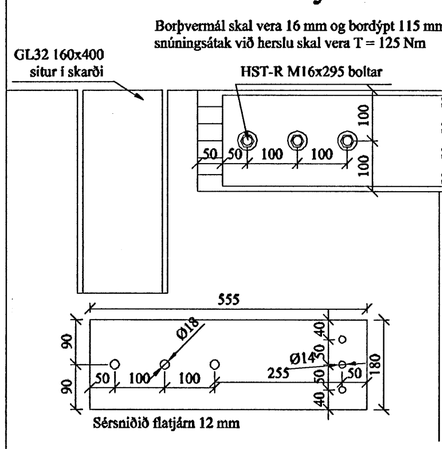

FS15 - hliðarmynd

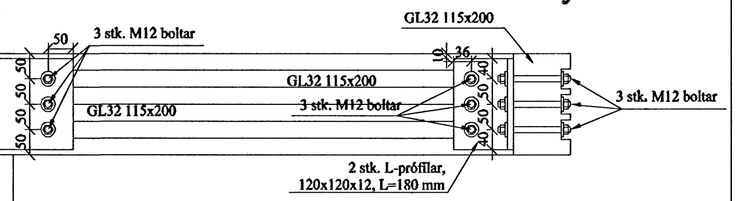

FS17 - planmynd

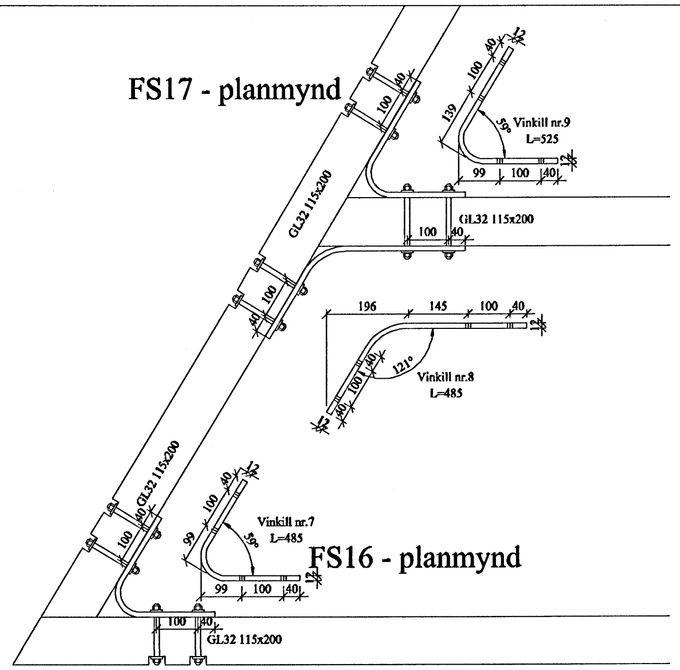

FS16 - planmynd

FS19 - planmynd

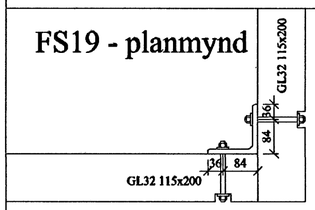

FS16 - ásýnd

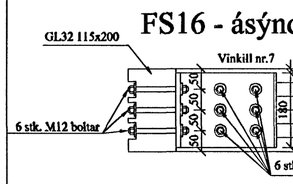

FS17 - ásýnd

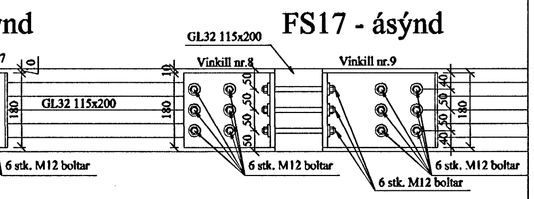

FS19 - ásýnd

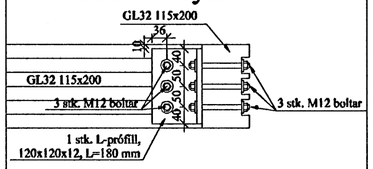

FS18 - planmynd

Lóðréttar gatrendur á stálvinklum og limtré sambærilegar eins og sýnt er í FS16 og FS17

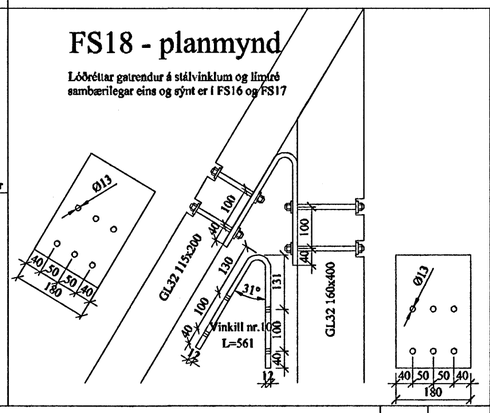

FS20 - planmynd

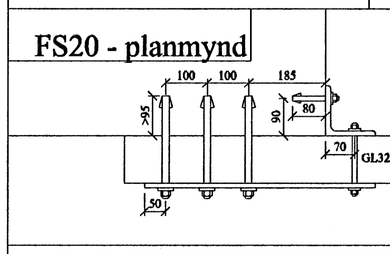

FS15 - planmynd

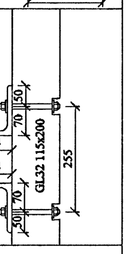

FS20 - ásýnd

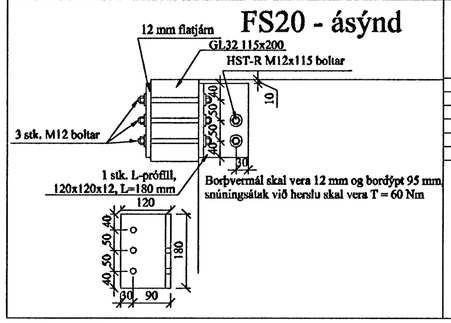

FS15 - ásýnd

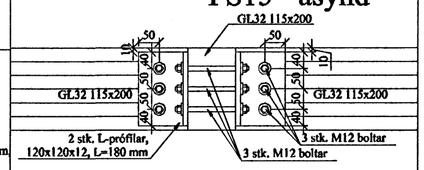

Almennt:

Öll mál skulu staðfest skv. aðalteikningum. Ef eitthvert misræmi er skulu aðalteikningar vera ráðandi, þó ber að láta hönnuði vita af misræmi. Öll mál eru í millimetrum, nema annað komi fram.

Almennar skýringar - þakvirki

Allur viður er K18 eða betra skv. DS413.
Við utanhús skal fúverja. Allur saumur og festingar utanhúss skal vera með heitzinkhúð eða ryðfrítt. Öll mál í mm nema annað komi fram. Loftun skal gerð skv. teikningum Arkitekta.

Stálvirki:

Allt efni Heitgalv.
Stálgæði bita, súlna og platna - S235
Stálgæði festinga - 8.8

Öll mál sannreynist á staðnum.

Byggingafulltrúi Hafnarfjarðar
Afgreitt þann
17 AUG. 2005

Kt. 110457-2789

Br. nr.	Dags.	Af.	Breyting
A			
B			
C			
D			
E			

Starfsmannahús Kirkjugarður Hafnarfjarðar	Teikn nr: 274
Burðarvirki Festingar	Frumstærð: A2
Dags: 16. júní 2005 / Mkv: 1:50	Hann: VA
Samþ: 020162-3099 / V.nr: 04 121	Teikn: VA

VGS
VERKFRÆÐISTOFA
GUÐJÓNS Þ. SIGFÚSSONAR EHF.
AUSTURVEGI 42, 2.HÆÐ,
800 SELFOSSI
S: 482 2805, F: 482 3818
NETFANG: VGS@VGS.IS