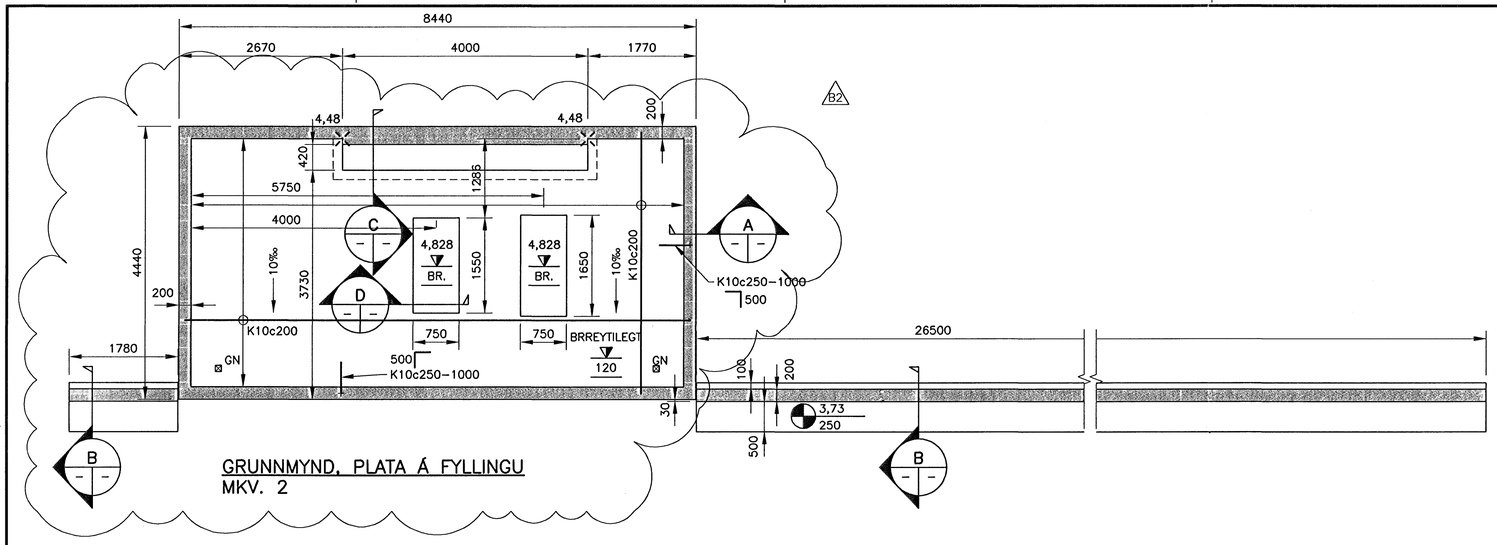

GRUNNMYND, PLATA Á FYLLINGU
MKV. 2

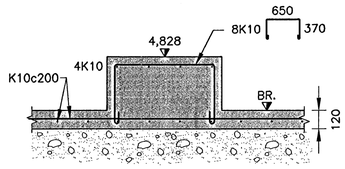

D UNDIRSTAÐA DÆLU
MKV. 1

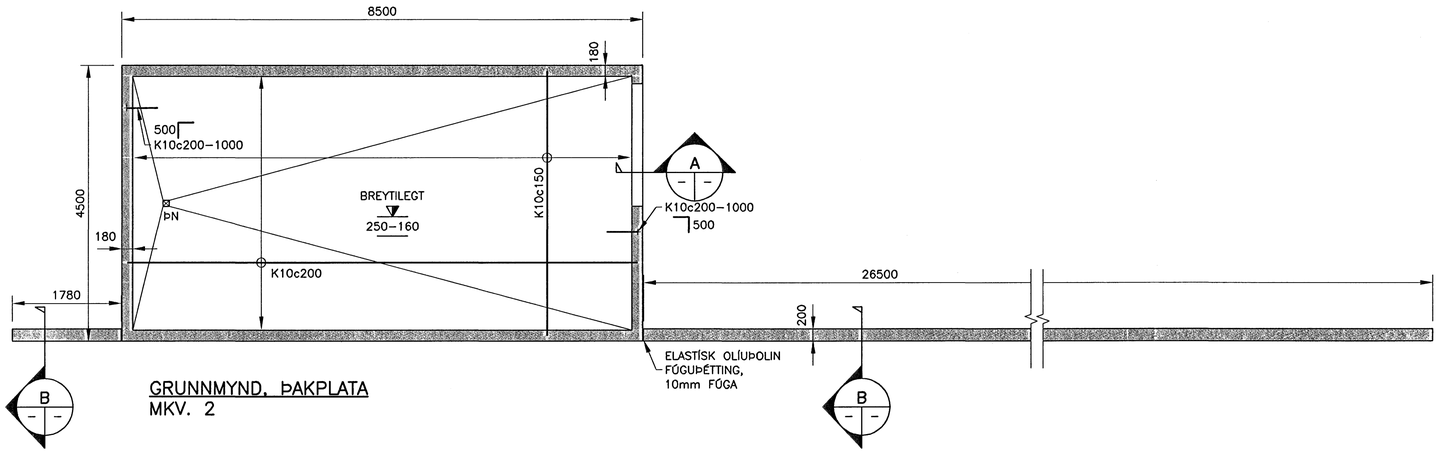

GRUNNMYND, ÞAKPLATA
MKV. 2

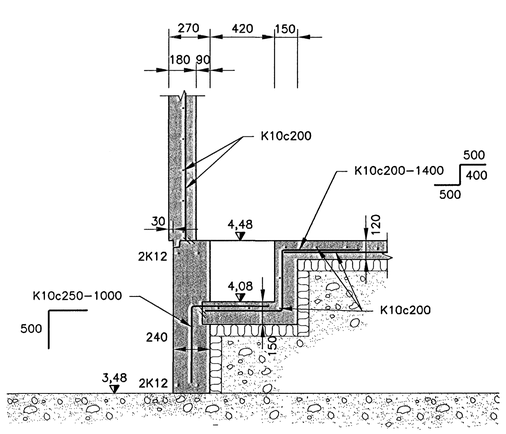

C SNIÐ
MKV. 1

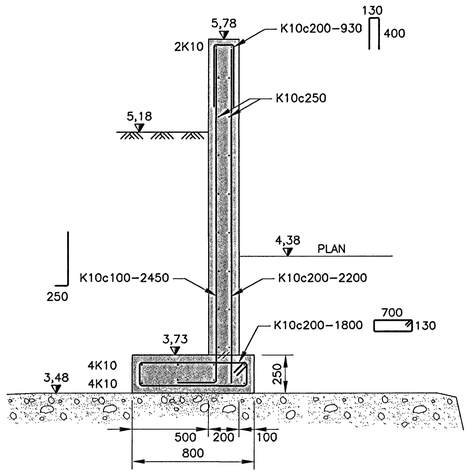

B STOÐVEGGUR
MKV. 1

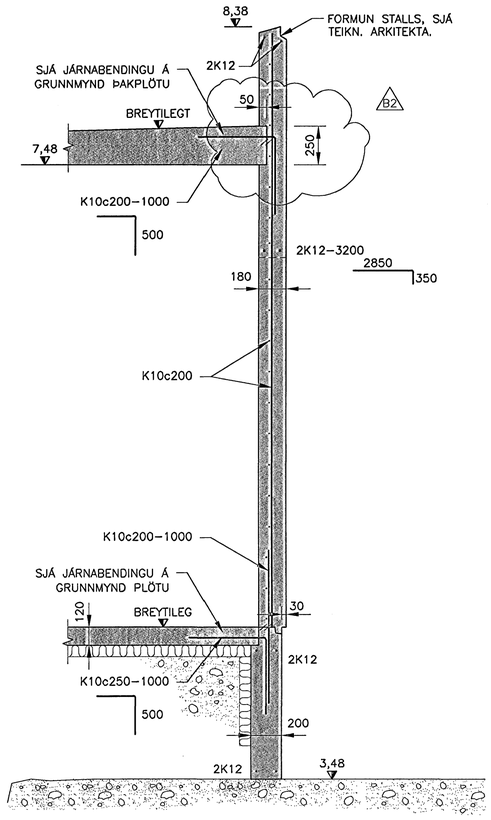

A SNIÐ Í ÚTVEGG
MKV. 1

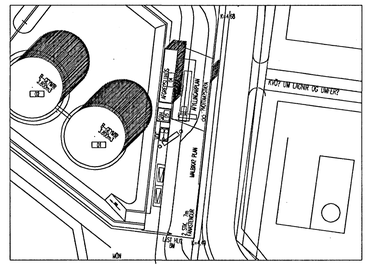

LYKILMYND

SKÝRINGAR:

1) MÁLSETNINGAR OG FORMUN, SJÁ TEIKN. ARKITEKTA

Byggingarfulltrúi Hafnarfjarðar
Móttekið
06 SEPT 2005

MKV. 1

0 500 1000 1500 2000

1:20 (Í A1) mm

MKV. 2

0 1000 2000 3000 4000 5000

1:50 (Í A1) mm

ÖLL AFNOT OG AFRITUN TEIKNINGAR, AÐ HLUTA EÐA HEILD, ER HÁÐ SKRIFLEGU LEYFI HÖFUNDA.

HÖNNUN
GRENSÁSVEGI 1 · 108 REYKJAVÍK · SÍMI: 510 4000 · FAX: 510 4001
VEFFANG: www.honnun.is · NETFANG: honnun@honnun.is

HEITI VERKS:

OLÍUBIRGÐASTÖÐ
HAFNARFIRÐI

HEITI TEIKNINGAR:

BURÐARVIRKI:
GRUNNMYND UNDIRSTÖÐUR, VEGGIR, GÓLFPLATA
LOFTAPLATA, STOÐVEGGUR

MÆLT:	TEIKNAÐ: BAR	GEYMSLUNÚMER:	VNR: 1.023.203
HANNAÐ: JGG	YFIRFARIÐ:	MKV: 1:20 / 1:50	NR. TEIKNINGAR: B-111
DAGS. UNDIRSKRIFTAR: 30.08.05	NAFN OG KT. HÖNNUÐAR: HÖNNUN hf 430572-0169		
UNDIRSKRIFT HÖNNUÐAR: Kt. 110658-6489			ÚTGÁFA: B2

ÚTGÁFUFERILL

NÚMER:	DAGS:	SKÝRINGAR:	HANNAÐ:
Ú1	23.06.2005	ÚTBOÐSTEIKNING	JGG
B1	04.08.2005	BYGGINGATEIKNING	JGG
B2	30.08.2005	BYGGINGARTEIKNING	JGG

DAGS. UNDIRSKRIFTAR: NAFN OG KT. SAMRÆMINGARHÖNNUÐAR:

UNDIRSKRIFT SAMRÆMINGARHÖNNUÐAR: