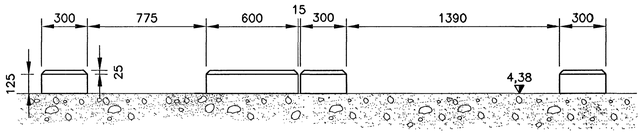

A SNIÐ
MKV. 1

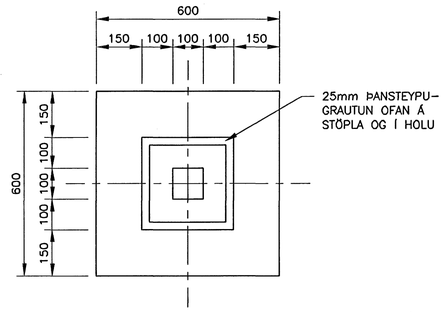

GRUNNMYND, UNDIRSTÖÐUR U1
MKV. 2

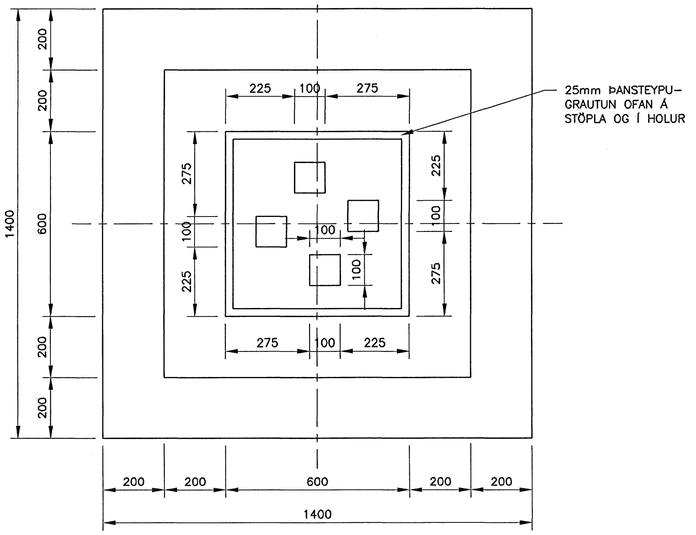

GRUNNMYND, UNDIRSTÖÐUR U2
MKV. 2

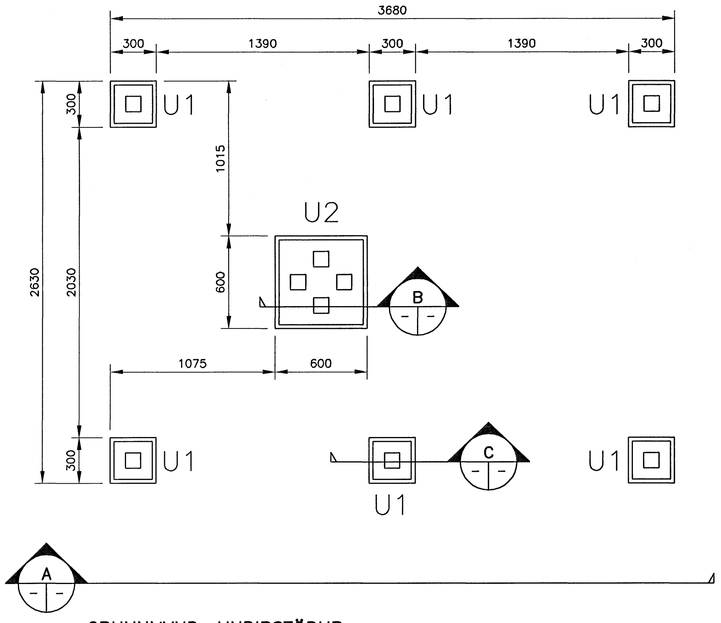

GRUNNMYND, UNDIRSTÖÐUR
MKV. 1

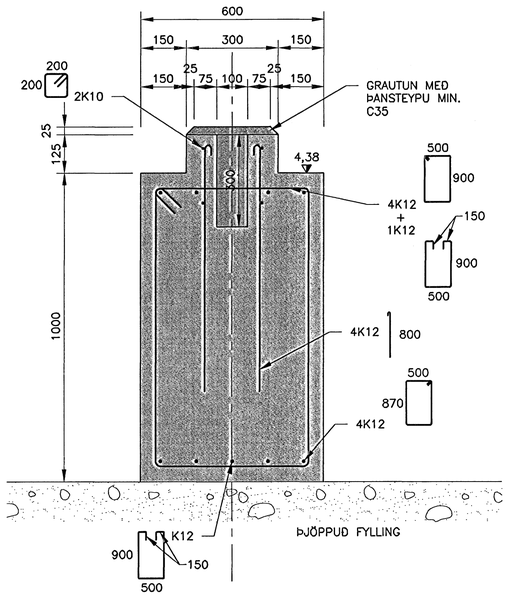

C SNIÐ U1
MKV. 2

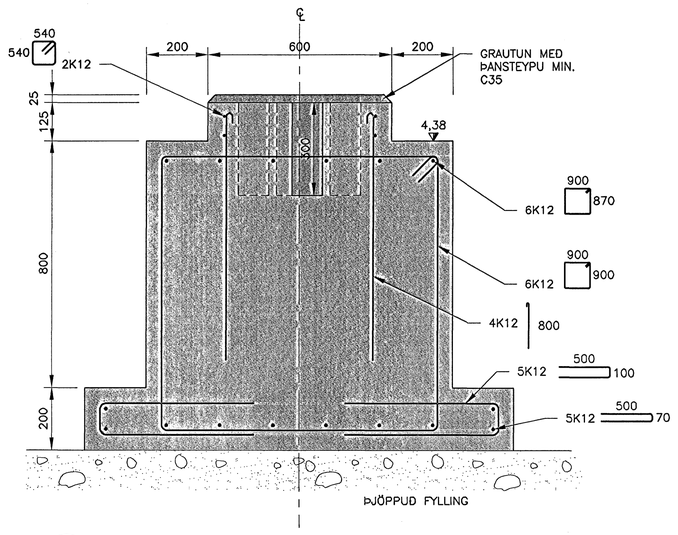

B SNIÐ U2
MKV. 2

ÚTGÁFUFERILL

NÚMER:	DAGS:	SKÝRINGAR:	HANNAÐ:
Ú1	23.06.2005	ÚTBOÐSTEIKNING	JGG
B1	04.08.2005	BYGGINGATEIKNING	JGG

DAGS. UNDIRSKRIFTAR: 5/8/05
NAFN OG KT. SAMRÆMINGARHÖNNUÐAR: Sveinn Brajason 220162-5759
UNDIRSKRIFT SAMRÆMINGARHÖNNUÐAR: Sveinn Brajason

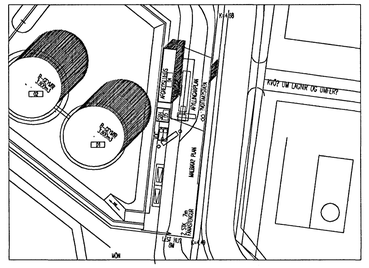

LYKILMYND

SKÝRINGAR:

1) MÁLSETNINGAR OG FORMUN, SJÁ TEIKN. VÉLAFRAMLEIÐANDA.

Byggingafulltrúi Hafnarfjarðar
Áfareitt þann
09 AUG. 2005

MKV. 1
0 500 1000 1500 2000
1:20 (Í A1) mm

MKV. 2
0 200 400 600 800 1000
1:10 (Í A1) mm

ÖLL AFNOT OG AFRITUN TEIKNINGAR, AÐ HLUTA EÐA HEILD, ER HÁÐ SKRIFLEGU LEYFI HÖFUNDA.

HÖNNUN
GRENSÁSVEGI 1 · 108 REYKJAVÍK · SÍMI: 510 4000 · FAX: 510 4001
VEFFANG: www.honnun.is · NETFANG: honnun@honnun.is

HEITI VERKS:
OLÍUBIRGÐASTÖÐ
HAFNARFIRÐI

HEITI TEIKNINGAR:
BURÐARVIRKI:
UNDIRSTAÐA VRU-BÚNAÐAR
GRUNNMYND OG SNIÐ

MÆLT:	TEIKNAÐ: BAR	GEYMSLUNÚMER:	VNR: 1.023.203
HANNAÐ: JGG	YFIRFARIÐ: PG	MKV: 1:20 / 1:50	NR. TEIKNINGAR: B-112
DAGS. UNDIRSKRIFTAR: 5. ág. 2005	NAFN OG KT. HÖNNUÐAR: HÖNNUN hf 430572-0169		
UNDIRSKRIFT HÖNNUÐAR: Ingvar A. Tenderson 090847-3929			ÚTGÁFA: B1