KERFISMYND - KERFI 2 - HEITT NEYSLUVATN

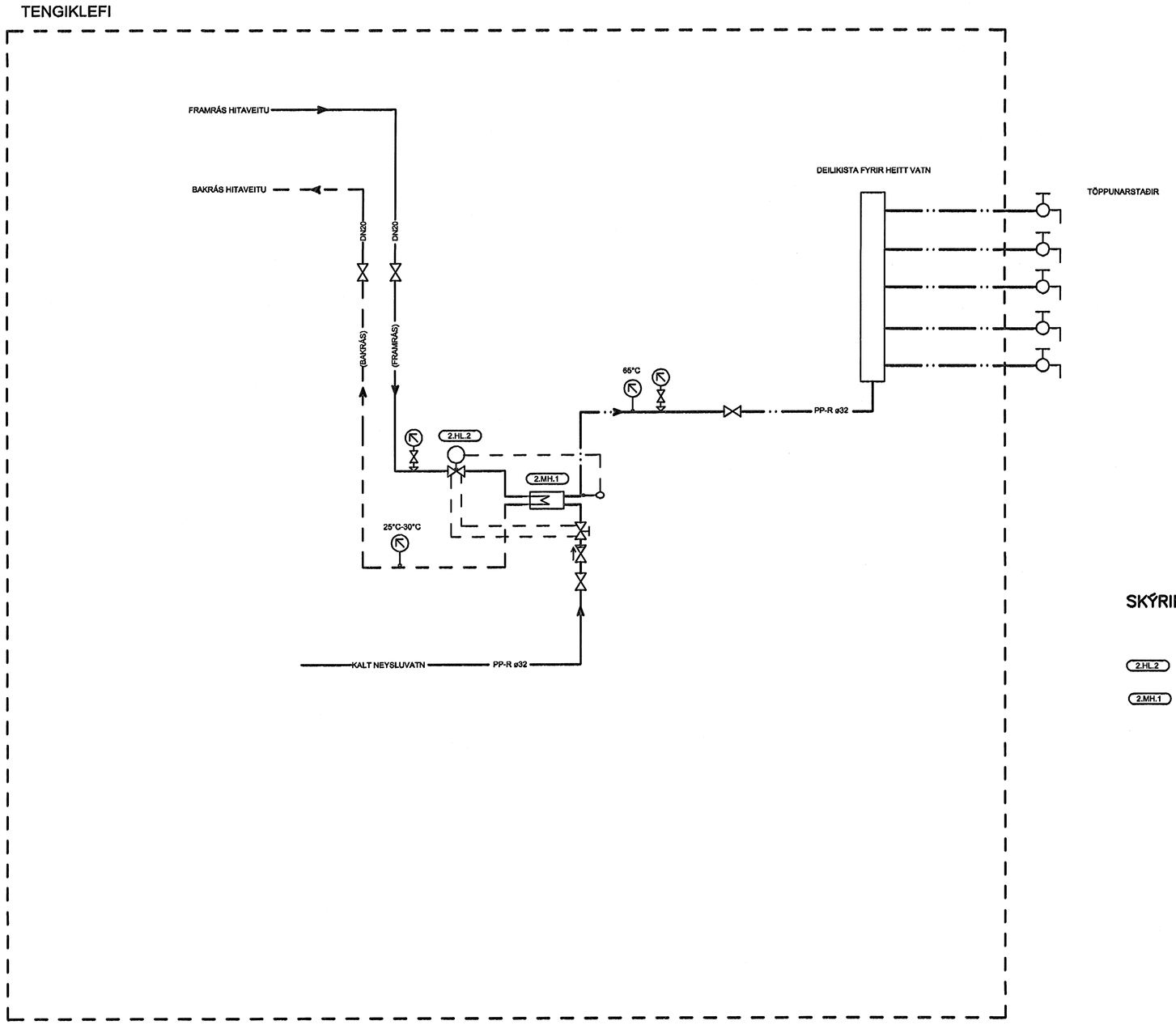

SKÝRINGAR KERFI. 2

2.HL.2	DANFOSS AVTQ - LOKI
2.MH.1	MILLIHITARI 90Kw HLIÐ.1 75°C/25°C, RENNSLI= 0,42 l/s ÞRÝSTIFALL=10 kpa HLIÐ.2 5°C/65°C, RENNSLI=0,35 l/s ÞRÝSTIFALL=10 kpa FLATARMÁL 3,0m². YFIRSTÆRÐ 25%
	HITAMÆLIR Í VATNSRÁS
	OLÍUFYLLTUR ÞRÝSTIMÆLIR MEÐ LOKA
	LOKI VENJULEGA OPINN
	LOKI VENJULEGA LOKAÐUR

Kt. 160100-2849

Kt. 110457-2789

Byggingafulltrúi Hafnarfjarðar
Afmeitt bann
16 AUG. 2005

Tilvísun:	Heiti teikningar:

Br.	Dags.:	Af.	Samb.	Breyting:
X				
H				
G				
F				
E				
D				
C				
B				
A				

KERFISLÝSING - KERFI 2- HEITT NEYSLUVATN

KERFI 2 ER UPPHITUNARKERFI FYRIR HEITT NEYSLUVATN. KERFIÐ ER STAÐSETT Í TENGIKLEFA.
HITA- OG ÞRÝSTISTÝRÐUR LOKI 2.HL.2 STJÓRNAR RENNSLI HEITA VATNSINS INN Á VARMASKIPTINN 2.ML.1.
HITI NEYSLUVATNSINS SKAL EKKI FARA UPP FYRIR 65°C

VGK VERKFRÆÐIRÁÐGJAFAR FRV
VERKFRÆÐISTOFA GUÐMUNDAR OG KRISTJÁNS hf
Laugavegi 178, 105 Reykjavík - Sími 5400100 - Fax 5400101 - www.vgk.is

KIRKJUGARÐUR HAFNARFJARÐAR
STARFSMANNAHÚS

KERFISMYND - KERFI 2
HEITT NEYSLUVATN
NEYSLUVATNSLAGNIR

Dags.:	29.04.05	Kvarði:	% f A1	Skrá:			
Hannað:	HJ.	Teiknað:	HJ.	Yfirfarið:		Samþykkt:	
Verknr.:	2274	Teikn.nr.:	15L-67	Breyting:		Blað nr.:	202

W:\KIRKJUGARÐAR HAFNARFJARÐAR\7. Teikningar\NY-KMK-2.dwg

Þessa teikningu má hvorki fjölfalda né draga til þriðja aðila án okkar samþykkis. Brot á höfundarétti varðar við lög.