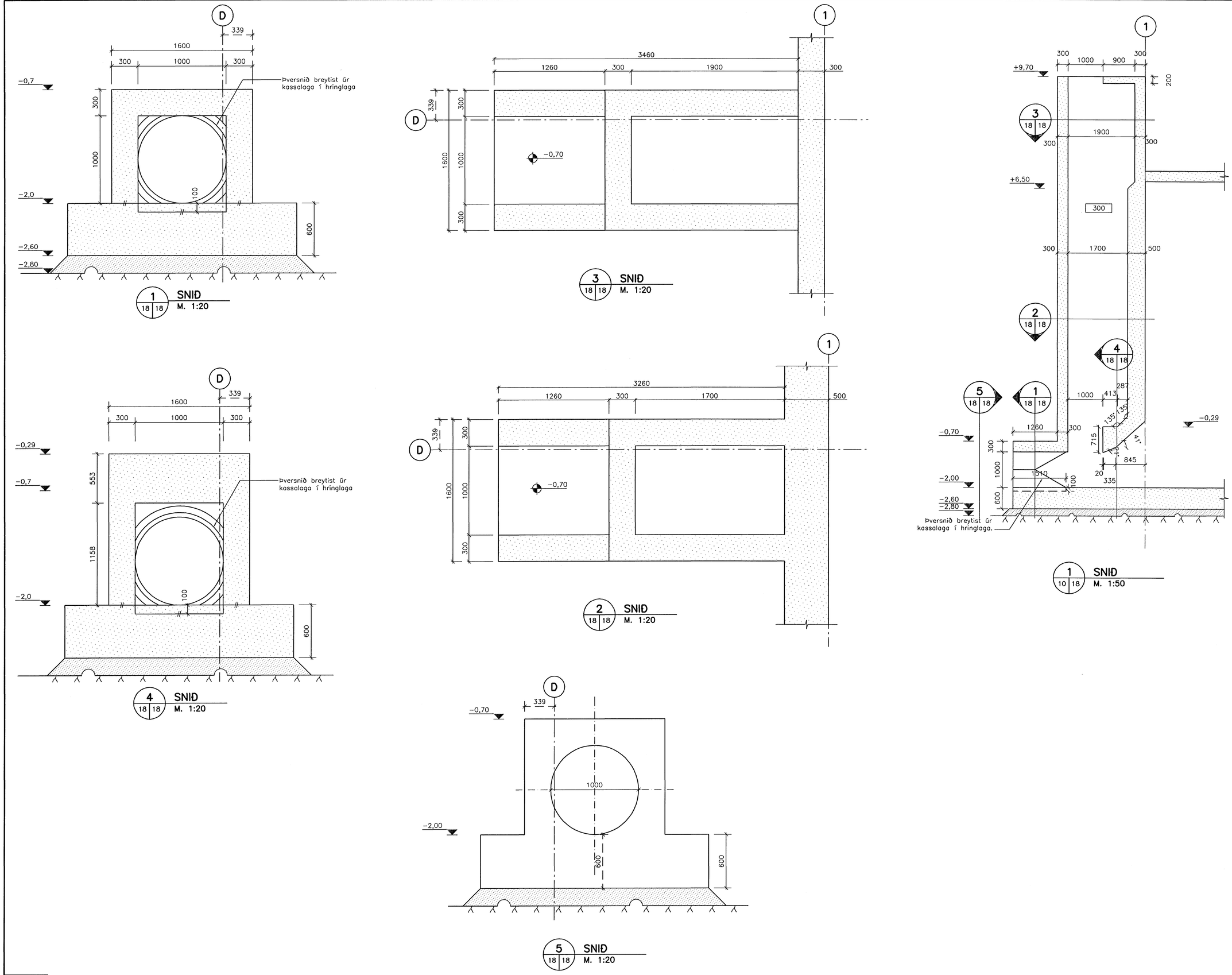

Áritun samþæmingarhönnuðar
240448-2469

VERKTEIKNING

1:20 400 0 1000 mm
1:50 1000 0 2500 mm

Br.	Dags.	Eðli breytingar	Hannað	Athugað
Samþ.			Kt.	

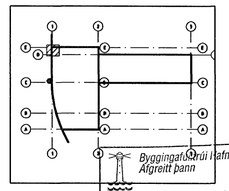

Byggingafulltrúi Hafnarfjarða
Afgreitt þann
27 JUN 2006

Lykilmynd

Almenna verkfræðistofan

Fellsmúla 26 – 108 Reykjavík
S: 580 8100 – Fax: 580 8101
av@almenna.is – www.almenna.is

HRAUNSVÍK, HAFNARFIRÐI
DÆLU-OG HREINSISTÖÐ, MÁLTEIKNING
NEYÐARÚTRÆSI
SNIÐ

Hannað SF	Athugað GS	M. 1:50/1:20
Samþ. Gylfi Sigurðsson		Kt. 031147-3829
Dags. 28.04.06	Nr.	1370-M-18

Áritanir á teikningu eru á ábyrgð Almennu verkfræðistofunnar hf. kt. 470671-0179