ÁRITUN BYGGINGARFULLTRÚA

ALMENNAR SKÝRINGAR VARÐANDI VATNSLAGNIR, HITALAGNIR OG FRÁVEITULAGNIR

Ónefnd mál eru í millimetrum en kótar eru í metrum.

Í grein 120.2 i Byggingareglugerð segir :
"Á meðan ekki eru til staðlar og/eða tæknisamþykki fyrir viðkomandi vöru til þess að ákvæði mgr. 120.1 verði virk skal krafist vottorða/umsagna um notkunarsvið vöru frá Rannsóknarstofnun byggingariðnaðarins, Brunamálastofnun ríkisins eða öðrum þar til bærum aðilum sem umhverfisráðuneytið viðurkennir."
Húsbyggjandi skal því ganga úr skugga um að allt lagnaefni er hann hyggst nota til þessa verks uppfylli ofangreinar kröfur Byggingarreglugerðarinnar.

Fráveitulagnir í jörðu.
Sjá teikningu nr. 0519–201.

Skólplagnir innanhúss
Allar skólplagnir ofan gólfplötu skulu vera plaströr (PP) eða sambærilegt.
Allt efni og allur frágangur skal uppfylla ÍST 68.

Vatnslagnir
Almennt
Allar lagnir liggja í gólfplötu eða utan á frágegnum innveggjum. Við öll hreinlætistæki skulu vera stoppkranar. Blöndunartæki í sturtum skulu vera hitastýrð til að tryggja það að hitastigið á heita vatninu fari þar ekki yfir 55 °C. Öll hreinlætistæki skulu uppfylla kröfur sem gerðar eru til hreinlætistækja í flokki 1 (LAB<=/= 20 dB(A)). Efni og frágangur skal vera í samræmi við ÍST-67.

Kalda- og heitavatnslögn (rör í rör)
Leiðslur skulu vera úr krossbundnu HD Polyethylen (PEX) samkvæmt DIN 16892/3 með súrefnisflæðivörn, Ø18X2,5 eða sambærilegt. Hlífðarrör skulu vera úr Polyethylen (PE).

Vatnsrör úr PEX skulu þola 70°C samfellt við 7 bar vinnuþrýsting. Uppgefnar stærðir eru ytra þvermál rörs og efnisþykkt. Festa skal rör vel og skal bil milli festinga vera 1,5 m. Beygjuradíus röra skal ekki vera minni en 10 x þvermál hlífðarrörs og skal setja 3 festingar á hverja beygju. Tengistykki skulu vera úr afsinkunarþolnu messing og hæfa rörum. Dreifikistur skulu vera með stopplokum og staðsettar í rýmum með niðurfalli. Endar röra sem ekki tengjast dreifikistum skulu tengjast tengidósum í vegg.
Gæta skal þess að engin óhreinindi berist milli hlífðarrörs og vatnsrörs, t. d. grjót eða steypa og einnig að þau verði ekki fyrir öðrum skaða, þannig að hægt sé að skipta út rörum síðar ef ástæða verður til þess.
Allar lagnir skal þrýstiprófa áður en platan er steypt og einnig skal hafa þrýsting á öllum lögnum þegar plata er steypt.

Ofnalagnir
Lagnaefni skal vera vestur evrópskt svart stál og einnig krossbundið HD Polyethylen (PEX) samkvæmt DIN 16892/3 með súrefnisflæðivörn eða sambærilegt. Hlífðarrör skulu vera úr Polyethylen (PE). Við alla ofna skal setja stillité og hitastýrðan ofnloka. Enginn ofn má vera þannig að konvektorar liggi utaná.

Gólfhitalagnir
Nota skal uppblöndunarkerfi frá viðurkenndum aðila. Kerfið er með hitastýrðum loka sem nemur hita í framrás gólfhitakerfis og heldur hitastigi innan viðmiðunarmarka, 50°C. Að auki er öryggishitanemi tengdur dælu, þannig að ef hitastig fer yfir viðmiðunarmörk stöðvast dæla.
Leiðslur skulu vera úr Polybutene PB samkvæmt DIN 16968, 4727 og 4726 með súrefnisflæðivörn eða sambærilegt. Öll tengistykki gólfhitalagna skulu hæfa lagnaefni. Bil milli röra í gólfhitalögn skal almennt vera 150-250 mm og 75-100 mm frá útvegg og eru rör fest í jámagrind gólfplötu. Allar lagnir skal þrýstiþrófa áður en plata er steypt og einnig skal hafa þrýsting á lögnum þegar plata er steypt. **Ónefnd rör eru Ø16x2.**

Stýring
Í hverju herbergi/herbergjum skal koma fyrir hitanema sem skynjar lofthita og skal hann vera stillanlegur. Allir hitanemar tengjast stjórnstöð sem aftur stýrir mótorlokum fyrir gólfhitann eftir boðum frá hitanemum í viðkomandi herbergi. Æskilegt er að setja upp hitanema sem nemur útihitastig og skal hann tengjast stjómstöð. Stjórnstöð stýrir svo mótorloka á framrás hitaveitumegin eftir boðum frá þessum útihitanema.
Hitastig í framrás kerfismegin skal ekki yfirstiga 50°C og skal hitanemi sem er staðsettur í framrás kerfismegin fylgjast með því.

Efni og frágangur lagna og annars búnaðar skal vera í samræmi við ÍST 67 og ÍST EN 442.

Skammstafanir

GN		Gólfniðurfall án gegnumrennslis			
GN+HL		Gólfniðurfall með gegnumrennsli frá handlaug			
GN+SV		Gólfniðurfall með gegnumrennsli frá skolvask			
SV	:	Skolvaskur	RV	:	Ræstivaskur
VS	:	Salerni	EV	:	Eldhúsvaskur
HL	:	Handlaug	SB	:	Steypibað
BK	:	Baðkar	ÞN	:	Þakniðurfall
NF	:	Niðurfall	TM	:	Tengimöguleiki
HR	:	Hreinsistútur	F1...	:	Fallstammi
ÞV	:	Þvottavél	UÞV	:	Uppþvottavél

TENGIGRIND FYRIR KLUKKUBERG 32
(EKKI Í MÆLIKVARÐA)

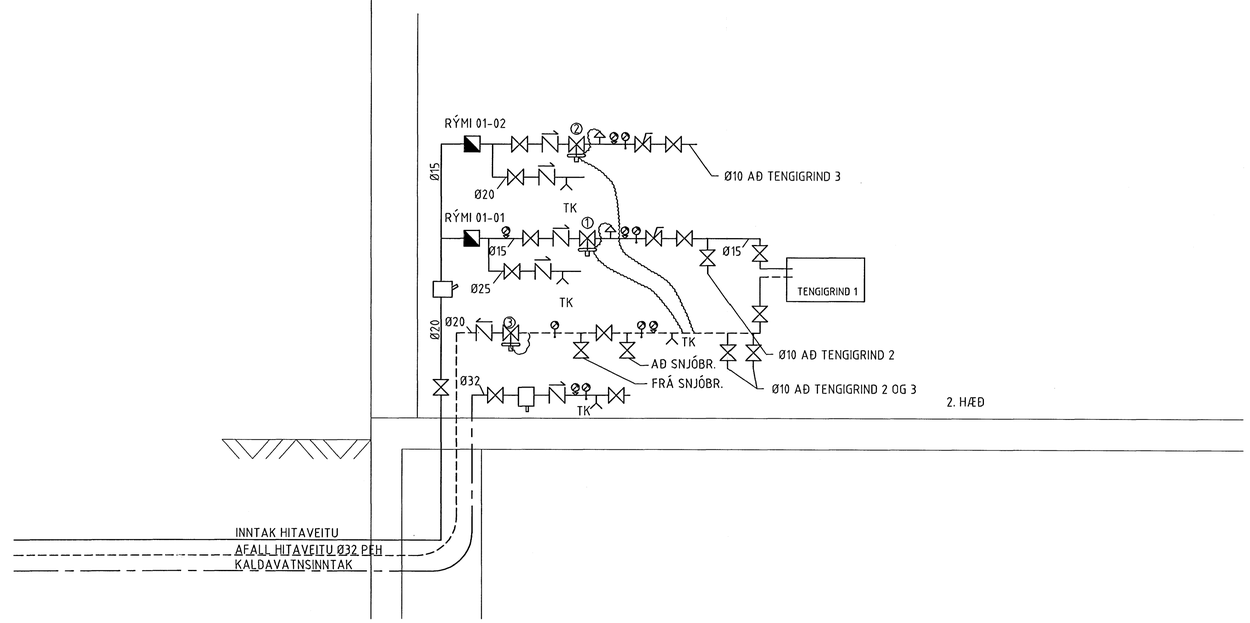

Byggingafulltrúi Hafnarfjarðar
Afgreitt þann
01 NOV 2005

NR	DAGS.	BREYTING	SAMÞ

LAGNA- OG VÉLAHÖNNUN
-HÖNNUN OG RÁÐGJÖF-

LAGNA- OG VÉLAHÖNNUN EHF.
HÁALEITISBRAUT 103, 108 R
Sími: 899 0618
NETFANG: thor.gunnarsson@simnet.is
ÞÓR GUNNARSSON B.Sc. ME.
Kt.: 270760-4229

KLUKKUBERG 32 HAFNARFJÖRÐUR

HITA- OG ÞRÍFAKERFI
ALMENNAR SKÝRINGAR
TENGIGRIND

MKV	TEIKN	DAGS ÚTG	TEIKN NÚMER
EKKI KVARÐI	ÞAG	05.09.30	0519-301
ÁRITUN HÖNNUÐAR: Þór Gunnarsson	KT: 270760-4229		SAMÞYKKT
HÖNNUÐUR BREYTINGAR		DAGS BREYTINGAR	BREYTING NR