Sérmynd 1/001 Mkv. 1:10

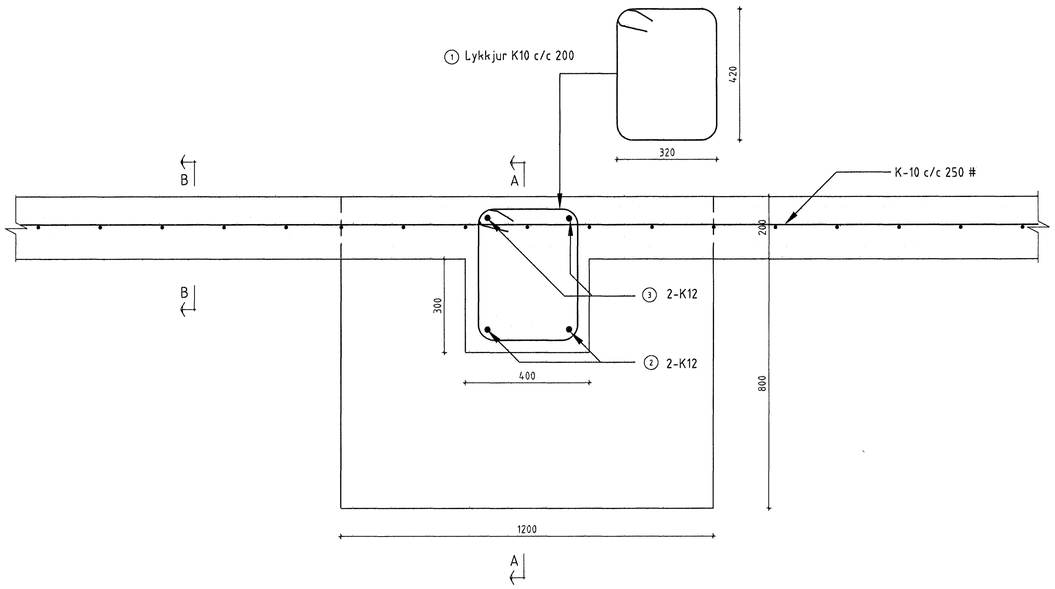

Snið B-B

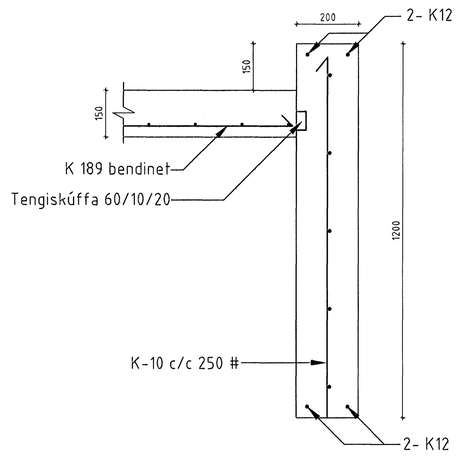

Snið A-A

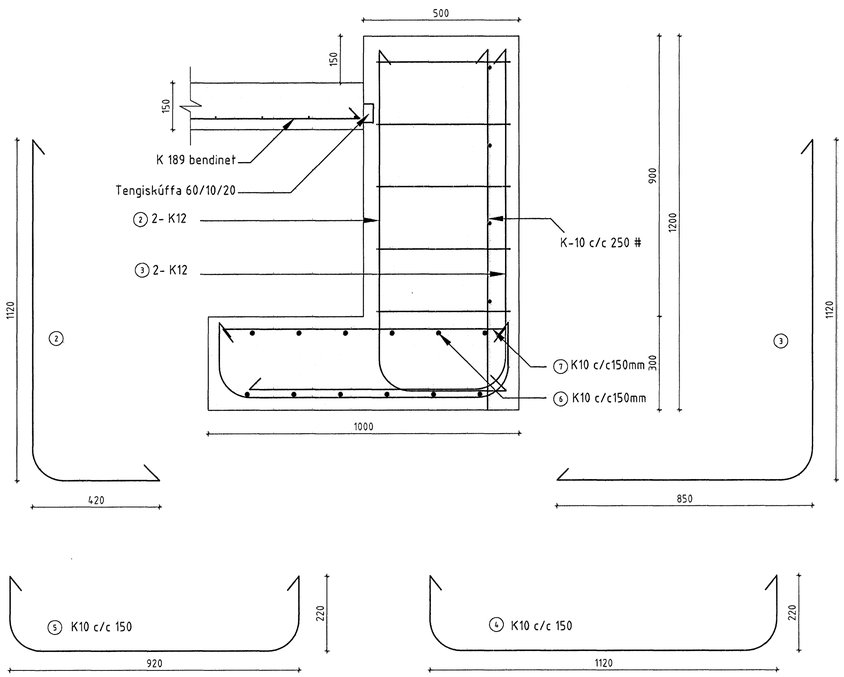

JÁRNALÖGN

Almenn ákvæði sjá ÍST 10

GERÐ OG MERKING JÁRNA

Stál merkt Kxx er kambstál Ks 40 með skriðmörk S_F = 400 N/mm²

Stál merkt KxxS er suðuhæft kambstál Ks 40S með skriðmörk S_F = 400 N/mm²

Stál merkt Rxx er slétt stál með skriðmörk S_F = 240 N/mm²

Bendistál í neðri brún plötu eða ytri brún veggja

Bendistál í efri brún plötu eða innri brún veggja

K10.05 c/c200 — Eitt 10mm kambstál nr. 05 í járnaskrá. Bil milli járna er 200 mm og nái þau yfir svæðið sem mállínan nær yfir

Beinn endi á kambstáli

Krókbeygður endi á sléttu stáli

Táknar sömu bendingu í báðar áttir

BEYGING JÁRNA

St. 37 eða Ks 40S

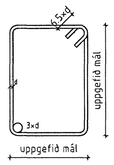

SKEYTILENGD JÁRNA

Í plötum og veggjum skal ekki skeyta meira en fjórða hvert járn í sama þversniði nema annað sé tekið fram.

Skeytilengd við víxllagningu járna skal vera minnst 40×d (d = þvermál stamgar).

Sé ekki annað tekið fram skal setja 2K12 í kringum op í plötum og veggjum er nái a.m.k. 500mm út fyrir opið.

STEINSTEYPA

Steypa.....: C25

V/S tala.....: < 0,55

Loftinnihald.....: 5-6 %

Mesta kornastærð.....: 32 mm

Steypuhula á járnum a.m.k....: 25 mm

Byggingarfulltrúi Hafnarfjarðar
Afgreitt þann
28 JUL 2006

ÖLL AFNOT OG AFRITUN TEIKNINGAR AÐ HLUTA EÐA Í HEILD ER HÁÐ SKRIFLEGU LEYFI LÍMTRÉVÍRNETS EHF.

Númer	Dags.	Skýring breytingar	Br. af

Límtré Vírnet
Tæknideild
Viðarhöfða 2b, 110 Reykjavík
kt. 700269-2729
Sími: 530 6000 Fax: 530 6019

MKV.	DAGS.	VERKNR.	ÚTGÁFA NR.
1:20	19.06.2006	2005110020	1
TEIKN.	REIKN.	YFIRF.	NR. TEIKNINGAR
TVT	TVT		002

HEITI VERKS: Steinhella 6

HEITI TEIKNINGAR: Sérmyndir, Sökklar

NAFN HÖNNUÐAR: Bjarni Ingibergsson, Byggingatæknifræðingur, 030861-2729

ÁRITUN HÖNNUÐAR: Bjarni Ingi — DAGS. ÁRITUNAR: 26/6 2006

ÁRITUN SAMRÆMHÖNNUÐAR: — DAGS. ÁRITUNAR: 10.7.06