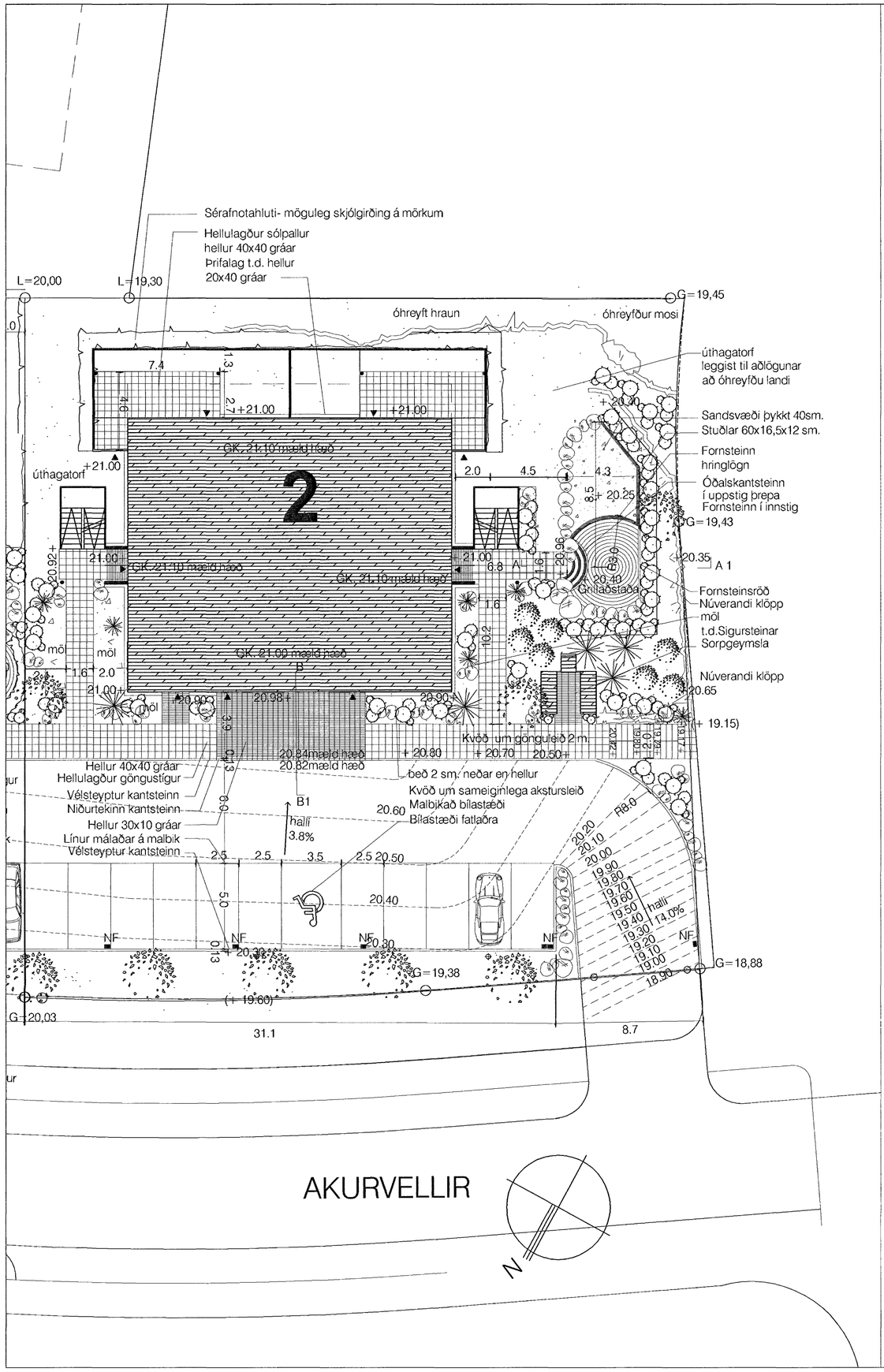

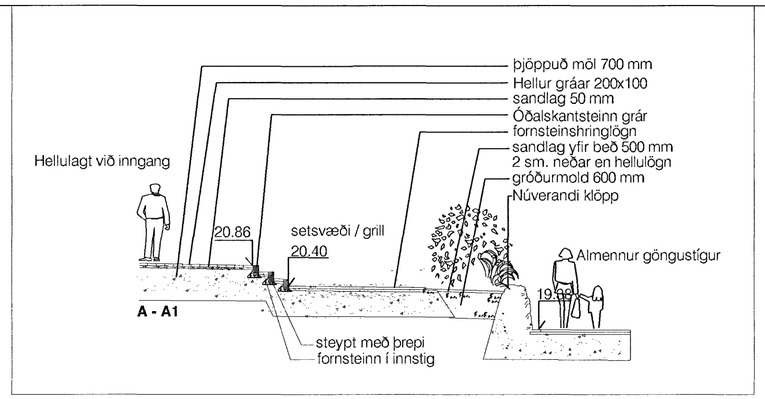

SNIÐ A-A1 Mkv: 1:100

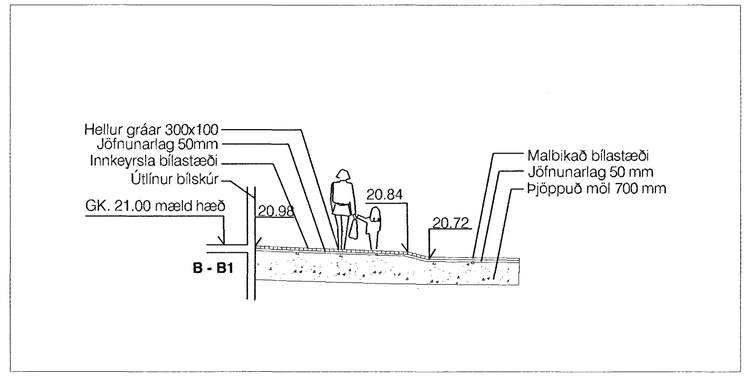

SNIÐ B-B1 Mkv: 1:100

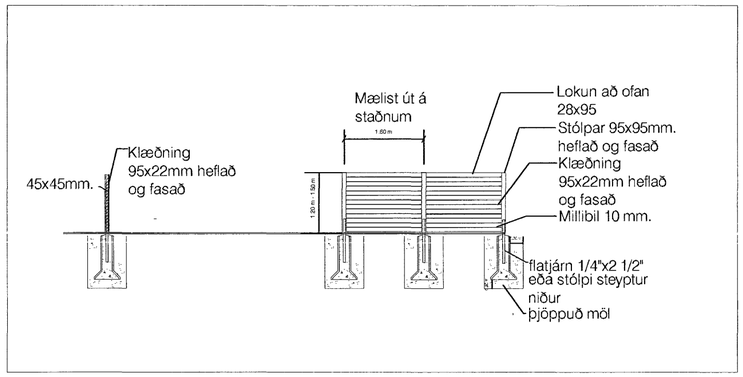

DEILITEIKNING
SKJÓLGIRÐINGAR

Mkv: 1:100

Byggingafulltrúi Hafnarfjarðar
Afgreitt þann
30 MARS 2006
VPS.

Táknskýringar:

- 20.00 Nýjar hæðir 10sm.
- (20.00) Núverandi hæðir
- Sérafnotareitur
- Limgerði h. 1.50m
- Tré h. 2-5m.
- Runnar h. 0.3 - 2.0m.
- Hellur 40x40
- Hellur 10x30 svartar
- Hraungrjót/holtagrjót/ hnullungar
- Óðalskantsteinn / stuðlar

Verk:

AKURVELLIR 2

Teikning:

SÉRUPPDRÁTTUR
Grunnmynd,
sneiðingar og deili

Verkkaupi:

Breytingar:

Hannað: IRG Mkv: 1:200 / 1:100

Teiknað: IRG/HB Dags: 9.03.2006.

Tölvuslóð:V:\FOLBYLI\Akurvellir 2-4\
Landslagi\Hönnun6.dwg

TEIKN. NR: 02

Áritanir:

forma ehf.
landslagsarkitektúr og skipulag

Björk Guðmundsdóttir landslagsarkitekt FÍLA
kt. 300569 5019
Inga Rut Gylfadóttir landslagsarkitekt FÍLA
kt. 080370 5049
bjork@forma.is ingarut@forma.is
Klapparstíg 25 - 27 101 Reykjavík
s: 587 5020 www.forma.is kt. 590804 2660