ÁRITUN BYGGINGARFULLTRÚA

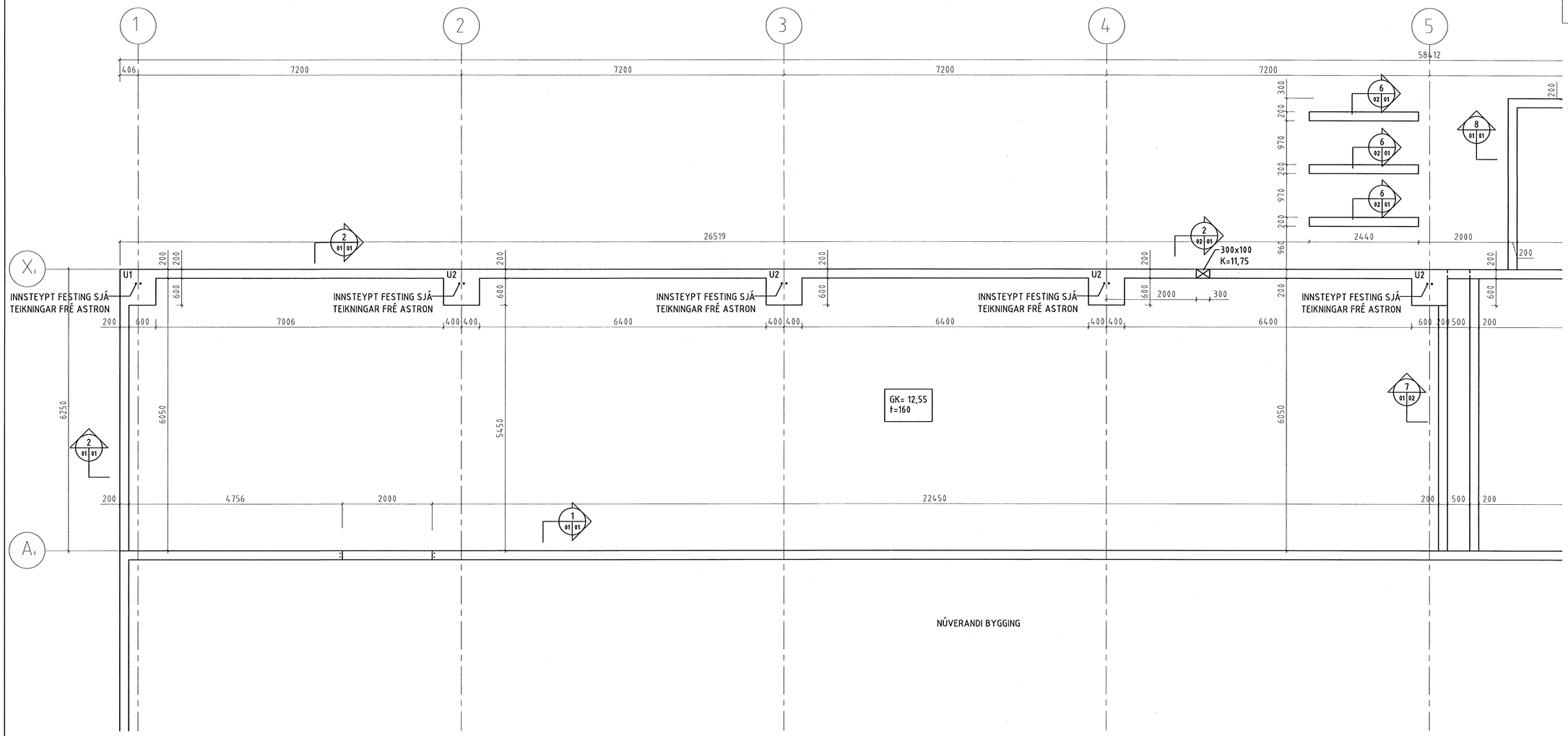


Byggingafulltrúi Hafnarfjarðar
Aligreitt benn
15 MARS 2006
VPS

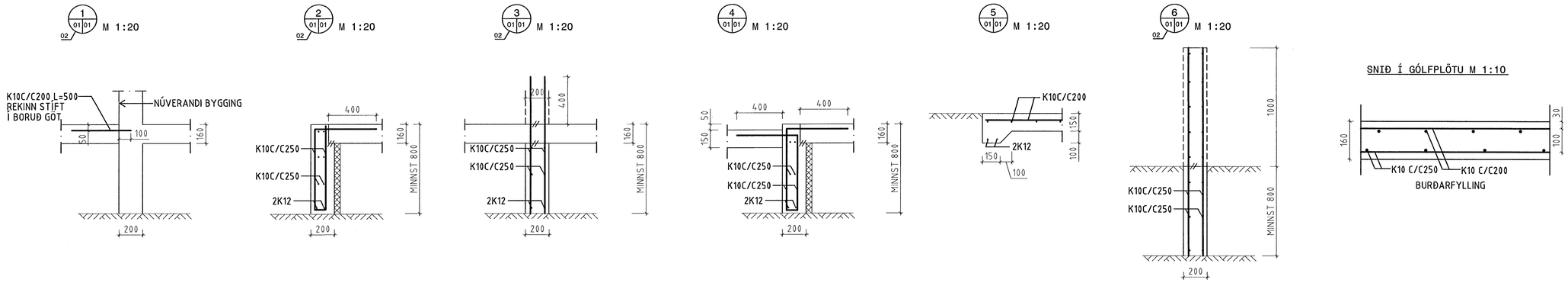


SNIÐ Í GÓLFPLÖTU M 1:10




ÁRITUN ÁÐALHÖNNUÐAR: KT 110254-3749

SJÁ SKÝRINGAR Á TEIKN NR. -1-00

| NR | DAGS. | BREYTING | SAMÞ |
|---|---|---|---|

ferill VERKFRÆÐISTOFA

# íSHELLA 8

STÆKKUN

GRUNNMYND

UNDIRSTÖÐUR

| MKV | TEIKN/HÖNN | DAGS ÚTG | TEIKN NÚMER |
|---|---|---|---|
| 1:50, 1:20, 1:10 | JBP/FÞS | 08.03.06 | 1077-1-01 |

| ÁRITUN HÖNNUÐAR: | KT | SAMÞYKKT |
|---|---|---|
| | 1212004689 | |
| HÖNNUÐUR BREYTINGAR | DAGS BREYTINGAR | BREYTING NR |

Ferill ehf Mörkin 1 108 Reykjavík Sími: 575-1600 Fax: 575-1601 Netfang: ferill@ferill.is