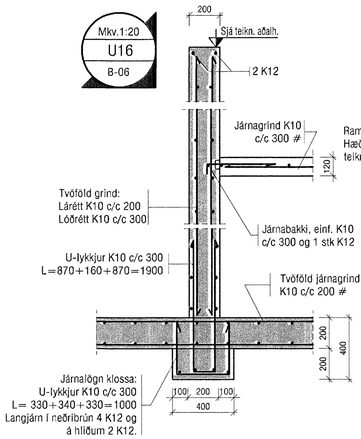

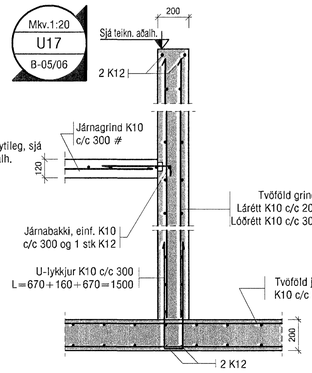

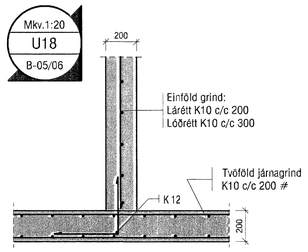

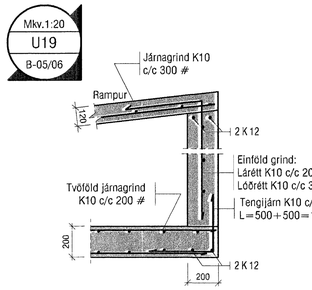

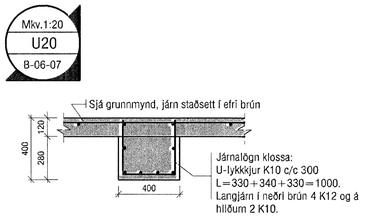

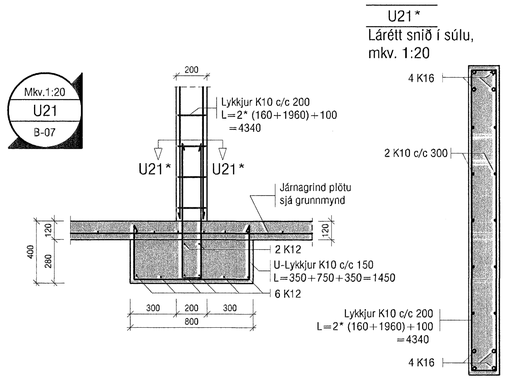

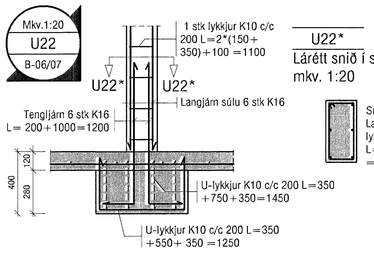

U22*
Lárétt snið í súlu, mkv. 1:20

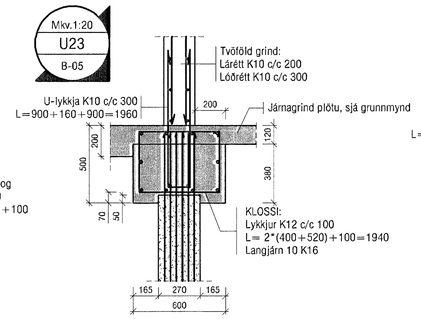

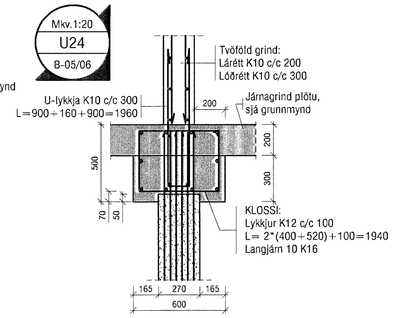

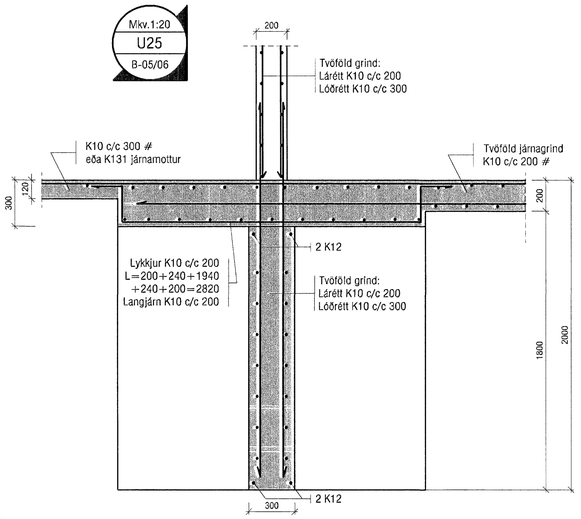

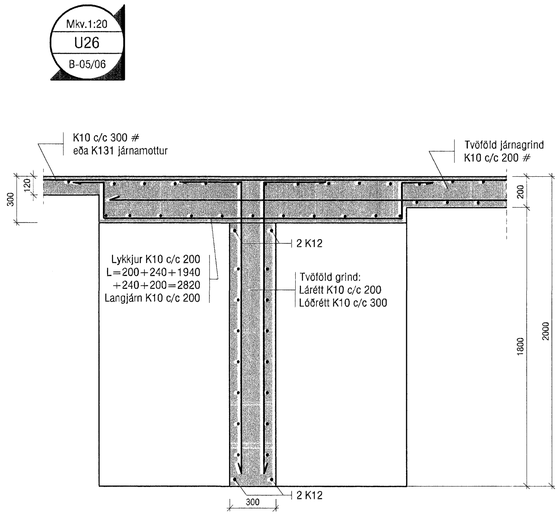

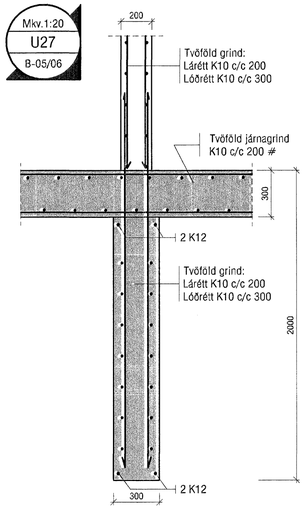

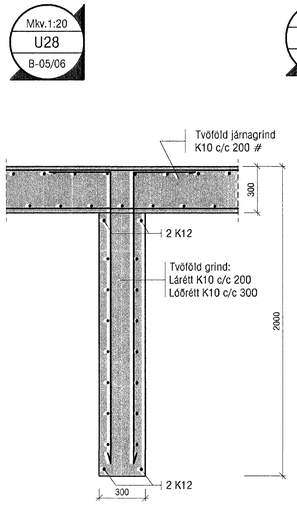

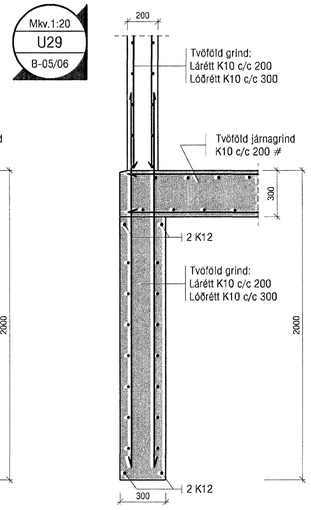

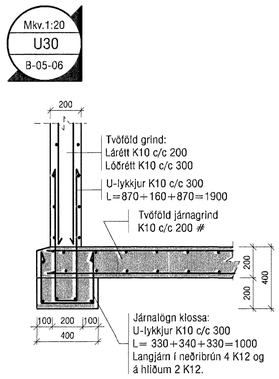

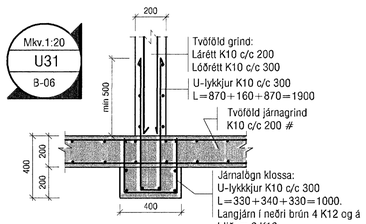

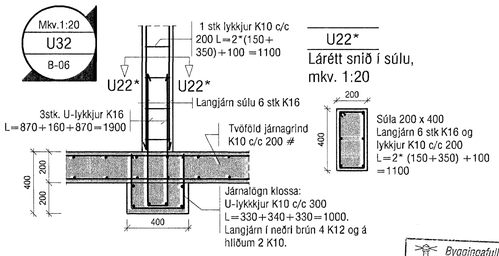

U22*
Lárétt snið í súlu, mkv. 1:20

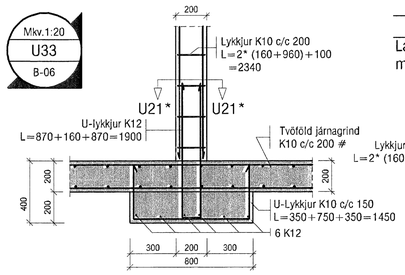

U33*
Lárétt snið í súlu, mkv. 1:20

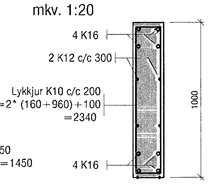

Byggingafulltrúi Hafnarfjarðar
Afgreitt þann
17 MAÍ 2006

VEKTOR
- hönnun og ráðgjöf -
Nýbýlavegi 6, 200 Kópavogi.

Sigurður Hafsteinsson
byggingatæknifræðingur
Kt. 030859-7749
sími: 554-6650 fax: 554-6669.

Teikn. nr. | Tilvísun á teikningu | Br. | Dags.
Samþykt

NORÐURBAKKI 23 og 25

Undirstöður
Deili

Hannað	Teiknað
GS/SH/KÁ	KÁ

Dagsetning	Verk nr.	Mælikvarði	Teikn. nr.
28.02.'06	B-05-10-41	1:20	B-09