DREKAVELLIR 6 HAFNARFIRÐI.

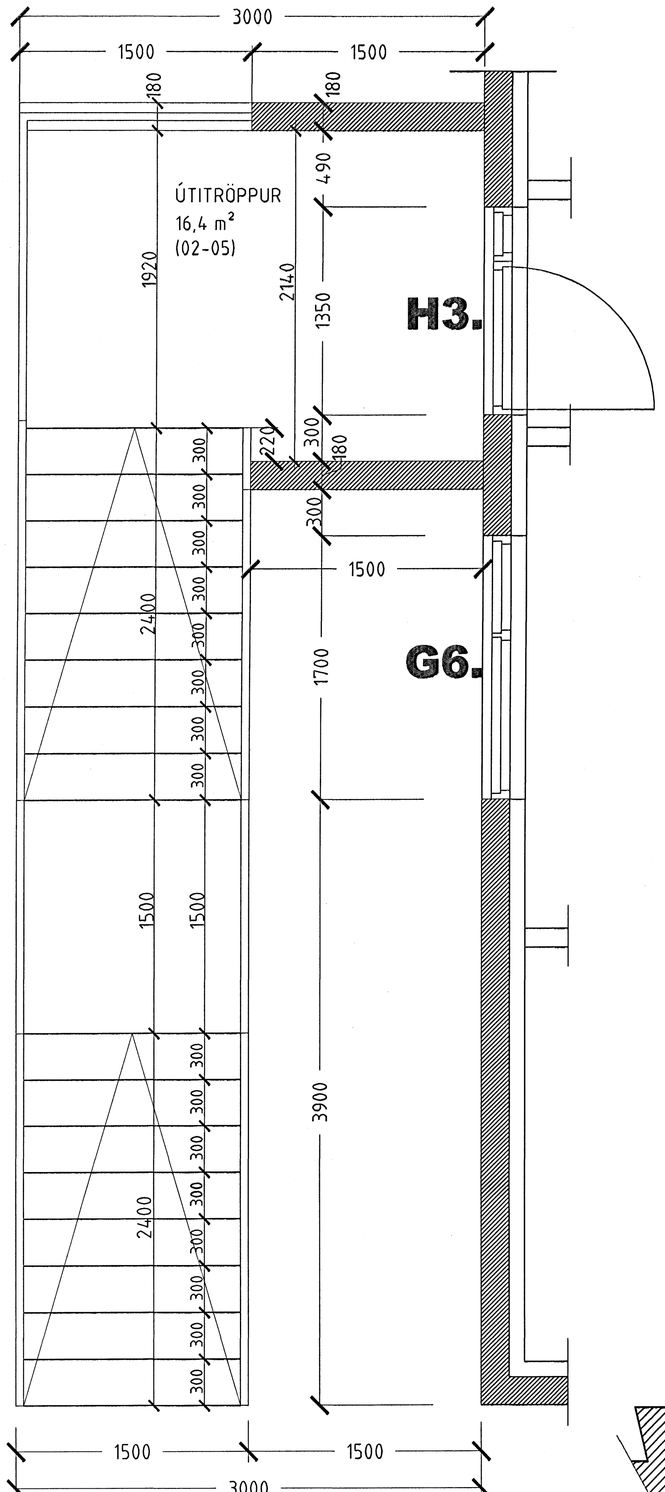

HLUTAMYND STIGI MKV. 1:20.

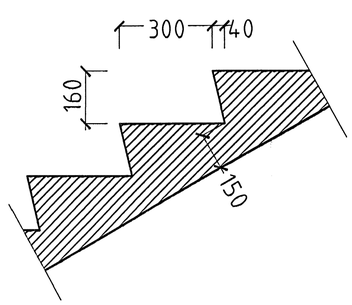

SNIÐ Í ÞREP MKV. 1:10.

Þakstál
Þakpappi
25 X 150 mm. borðaklæðning.
Timbursperrur 50 X 150 mm.
ø 32 mm. loftræstir. með fluguneti
2 stk. pr. sperrubil.
Vindpappi (20 PAM).
Þakeinangrun 200 mm. (Þakull).

Þakkantur:

Rennujárn c/c 600 mm.
100 mm. Þakrenna.
12 mm. hvít málaður krossviður.
Þakniðurfall. Sjá lagnateikningu.

Veggur:

180 mm. steyptur veggur.
100 mm. plasteinangrun.
20 mm. múrhúð.

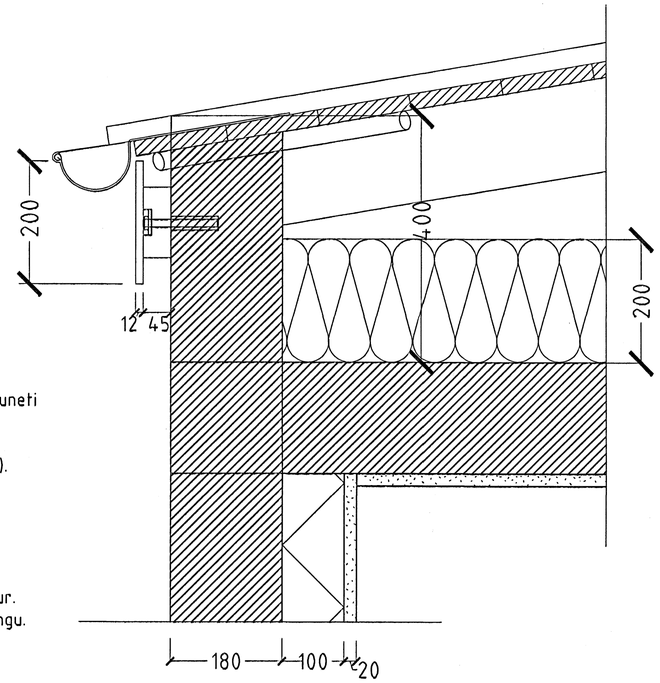

HLUTAMYND ÞAKKANTUR MKV. 1:5

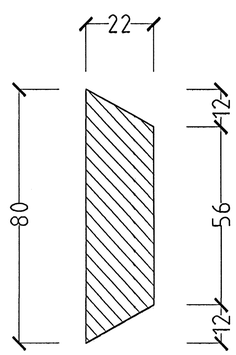

HLUTAMYND MKV. 1:1.

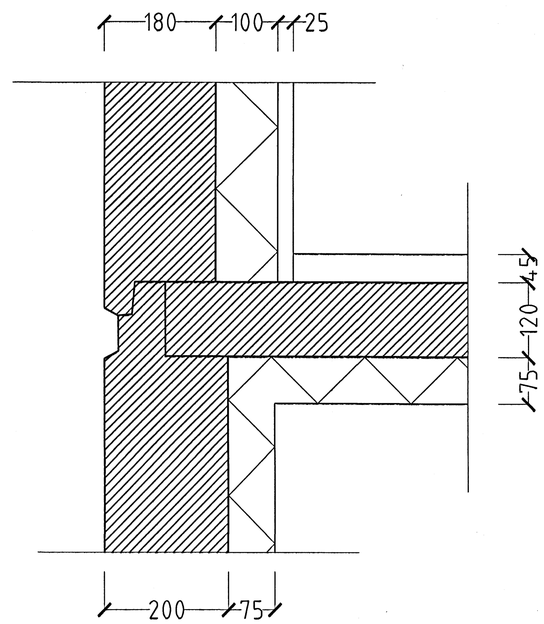

HLUTAMYND MKV. 1:5

Byggingafulltrúi Hafnarfjarðar
Afgreitt þann
28 JAN 2006

DREKAVELLIR 6 HAFNARFIRÐI.

Sigurður Þorvarðarson byggingafræðingur bfí.
Teiknistofan Strandgötu 11 220 Hafnarfirði.
STH. teiknistofan ehf. kt. 510298-2769. Kt. aðalhönnuðar: 141250-4189.
Sími: 5651510. Fax: 5651299. Netfang: teiknistofan@simnet.is

Skýringar:	Séruppdráttur.
Teikning:	Hlutamyndir.
Mælikvarði:	1:1, 1:5, 1:10 og 1:20.
Undirskrift:	27/1 06
Blað nr: 5 af 6.	Dagsetning: 10 maí 2005.
Breytt:	