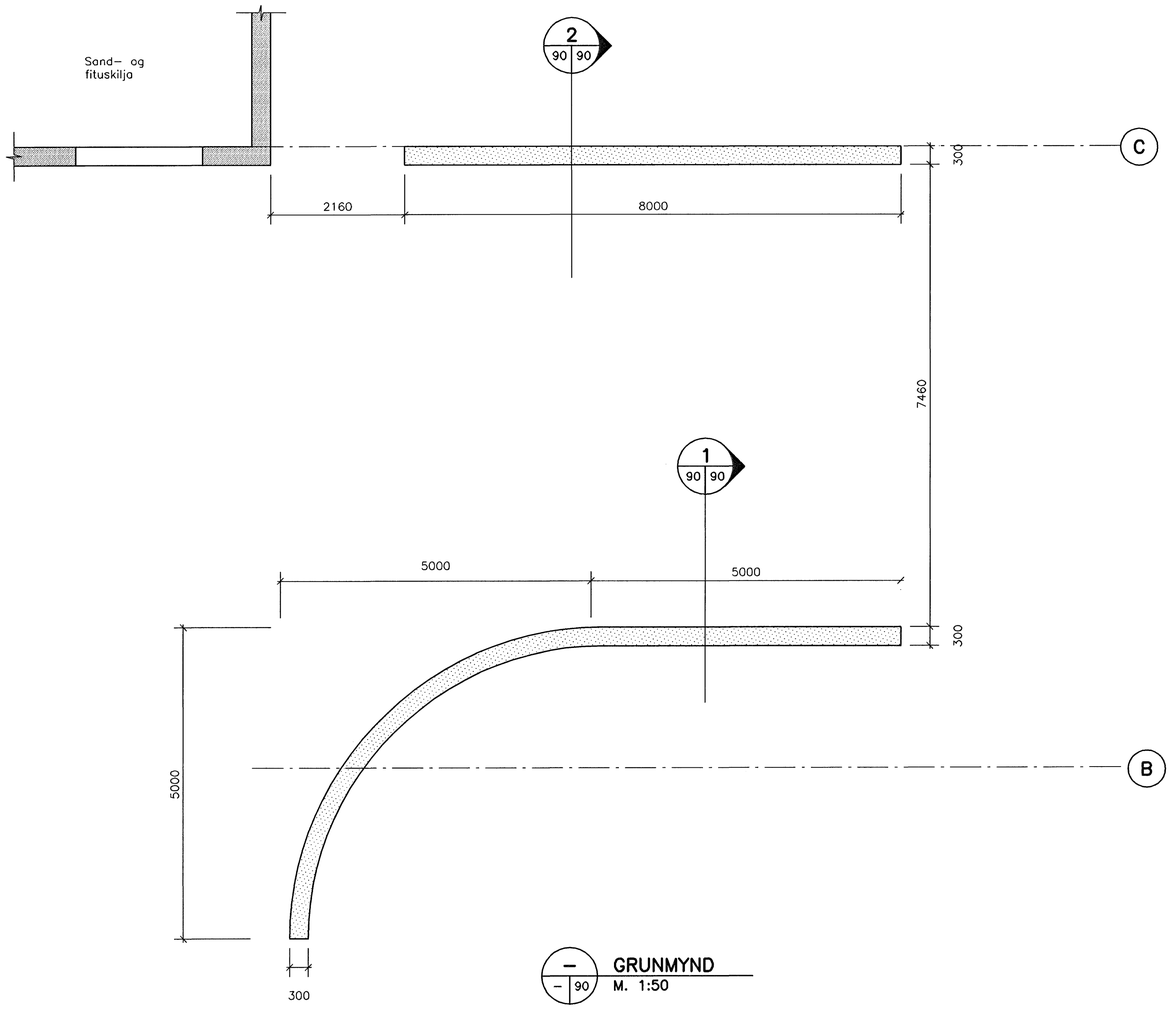

– 90 GRUNMYND
M. 1:50

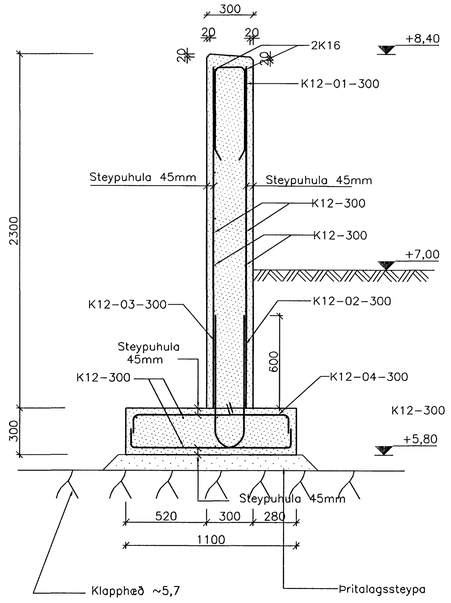

1 90 90 SNIÐ
M. 1:20

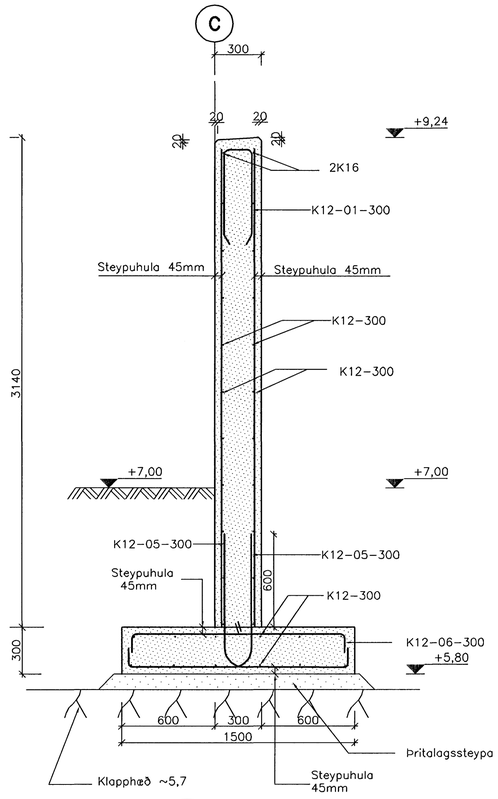

2 90 90 SNIÐ
M. 1:20

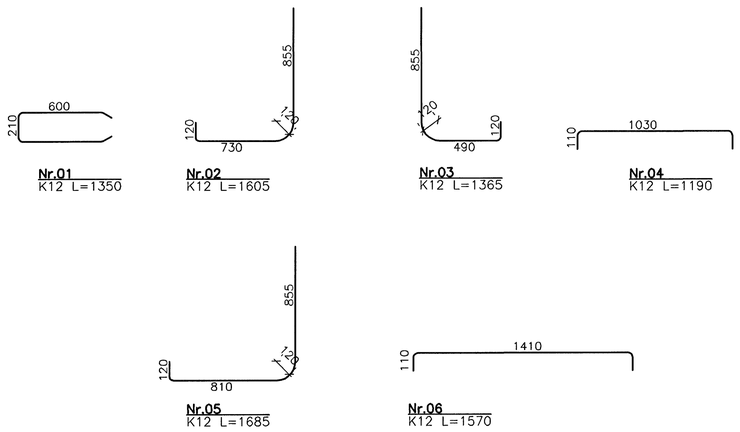

Áritun samræmismats- og hönnuðar.
Ásgeir Adamsson 240448-2469

Skýringar

Almennar skýringar:
Sjá á teikningum 1370-B-01-04.

Steypa:
Veðrunarþolin steypa C35/45.

Járnbending:
Allt steypustyrktarstál skal vera með fyk=500 MPa og í flokki C skv. ÍS EN 1992-1-1:2004.

VERKTEIKNING

1:20 400 0 1000 mm
1:50 1000 0 2500 mm

Byggingarfulltrúi Hafnarfjarðar
Afgreitt þann
26 JUN 2006

Br.	Dags.	Eðli breytinga	Hannað	Athugað

Samþ. Kt.

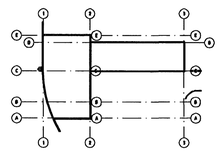

Lykilmynd

Almenna verkfræðistofan
Fellsmúla 26 – 108 Reykjavík
S: 580 8100 – Fax: 580 8101
av@almenna.is – www.almenna.is

HRAUNSVÍK, HAFNARFIRÐI
DÆLU-OG HREINSISTÖÐ, BURÐARVIRKI
STOÐVEGGIR Í MÁTLÍNU C OG B –2,24
GRUNNMYND OG SNIÐ

Hannað	Athugað	M.
MB	GS	1:50/20

Samþ. Gylfi Sigurðsson Kt. 031147-3829

Dags.	Nr.
28.04.06	1370-B-90

Áritanir á teikningu eru á ábyrgð Almennu verkfræðistofunnar hf. kt. 470671-0179