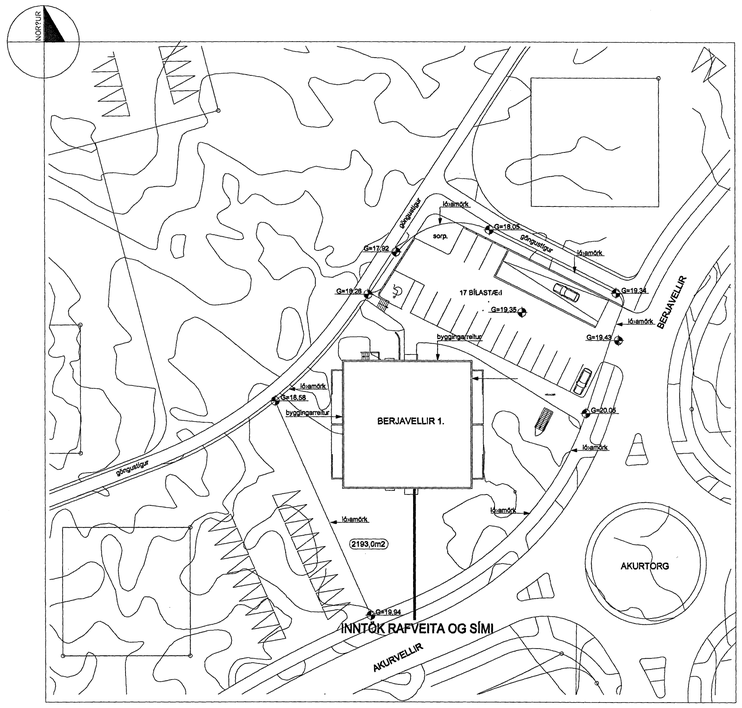

AFSTÖÐUMYND MKV. 1:500

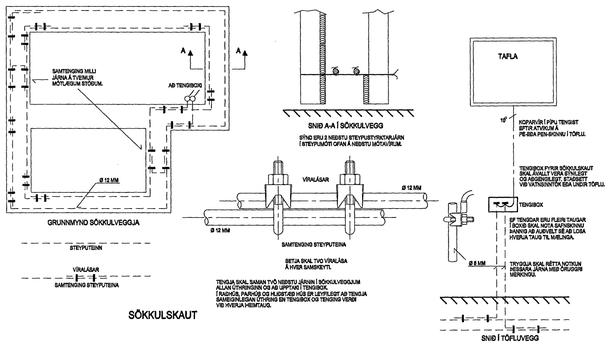

SÖKKULSKAUT

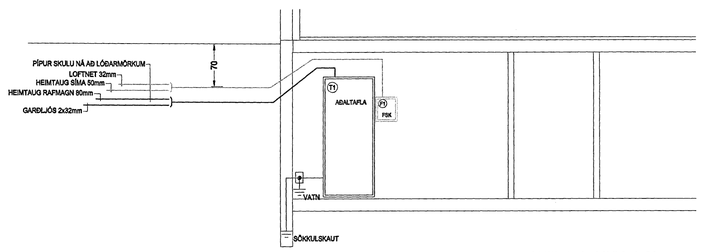

SNIÐ A-A MKV. 1:50

HELGI KR. EIRÍKSSON RAFLAGNAHÖNNUN

KT. 110156-2789

SKIPHOLT 37, 108 REYKJAVÍK S:568-8388
E-MAIL: TEIKN@LUMEX.IS

DAGS.	15.11.2005	SÍÐA NR.	8 AF 9			VERKEFNI	BERJAVELLIR 1
TEIKN. NR.	AR-08	TÖLVUHEITI	GRBERJAVELLIR1	HANNAÐ	HKE		
VERKHLUTI		BREYTING A		TEIKNAÐ	PHS	RAFLÖGN	RAFLÖGN
MKV.	1:50 OG 1:500	BREYTING B		YFIRFARIÐ	HKE		