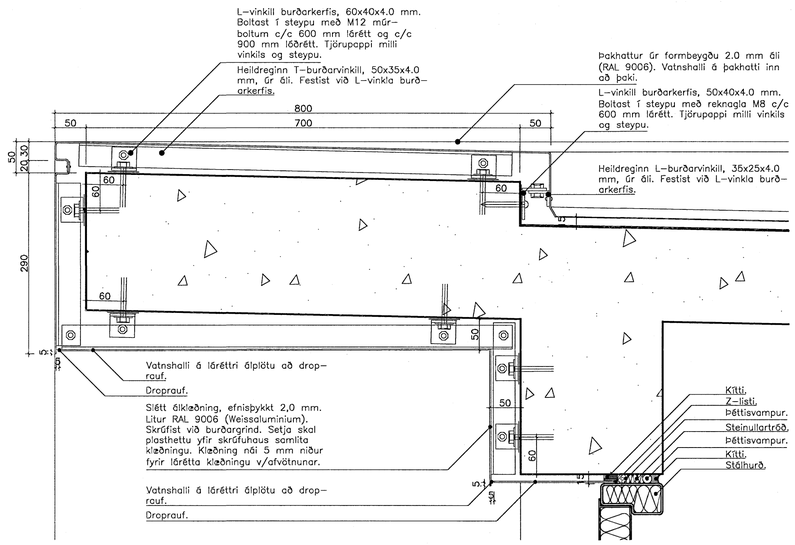

25 / 238 Þakkantur flóttastigahúss
Lóðrétt deili

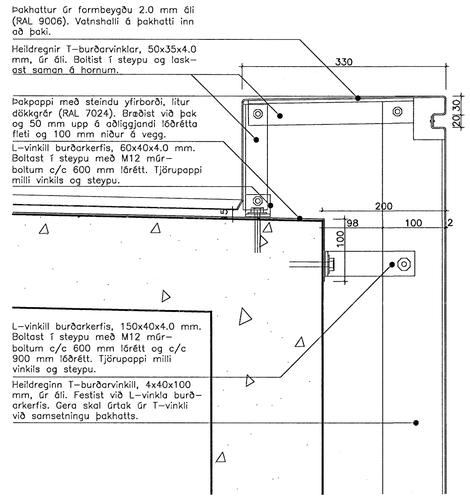

26 / 238 Þakkantur flóttastigahúss
Lóðrétt deili

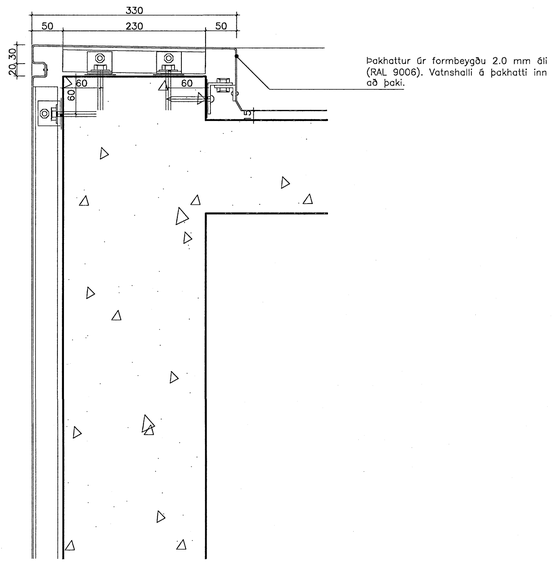

28 / 238 Þakkantur flóttastigahúss
Lóðrétt deili

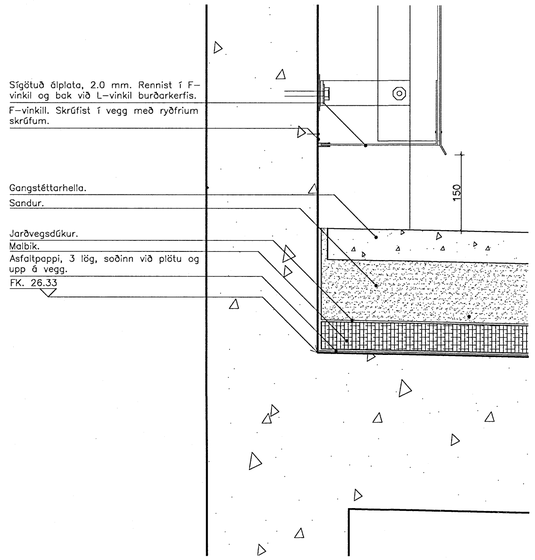

27 / 238 Þakkantur flóttastigahúss
Lóðrétt deili

SKÝRINGAR:

HK = Hrákóti
FK = Frágenginn kóti
NB = Kóti í neðri brún
EB = Kóti i efri brún
NF = Niðurfall
BSL= Brunaslanga

- - - - - - Undirliggjandi lína
——— Yfirliggjandi lína
—·—·— Fyrirhugaður léttur veggur
Gat í plötu

C:
B:
A:
BREYTINGAR: DAGS:

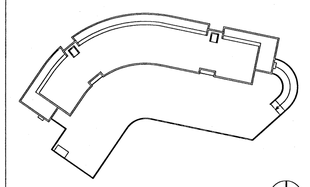

SÉRHLUTATEIKNING

Dalshraun 1, Hafnarfirði
RIS ehf

VERK:	DALS 0406
KVARÐI:	1:5
DAGS:	07.06.06
TEIKN:	ÖB
SKRÁ:	0406-Y-sérhlutar.dwg

LÓDRÉTTIR SÉRHLUTAR
25–28

ÚTI INNI

ARKITEKTAR
ÞINGHOLTSSTRÆTI 27 101 REYKJAVÍK
SÍMAR 5527660 & 5627660 FAX 5527661
NETFANG ui@ui.is
VEFFANG http://www.ui.is
BALDUR Ó. SVAVARSSON ARKITEKTAR FAÍ
120357-5149
JÓN ÞÓR ÞORVALDSSON ARKITEKTAR FAÍ
021256-7579

Byggingafulltrúi Hafnarfjarðar
Afgreitt þann
23 JUN 2006
314