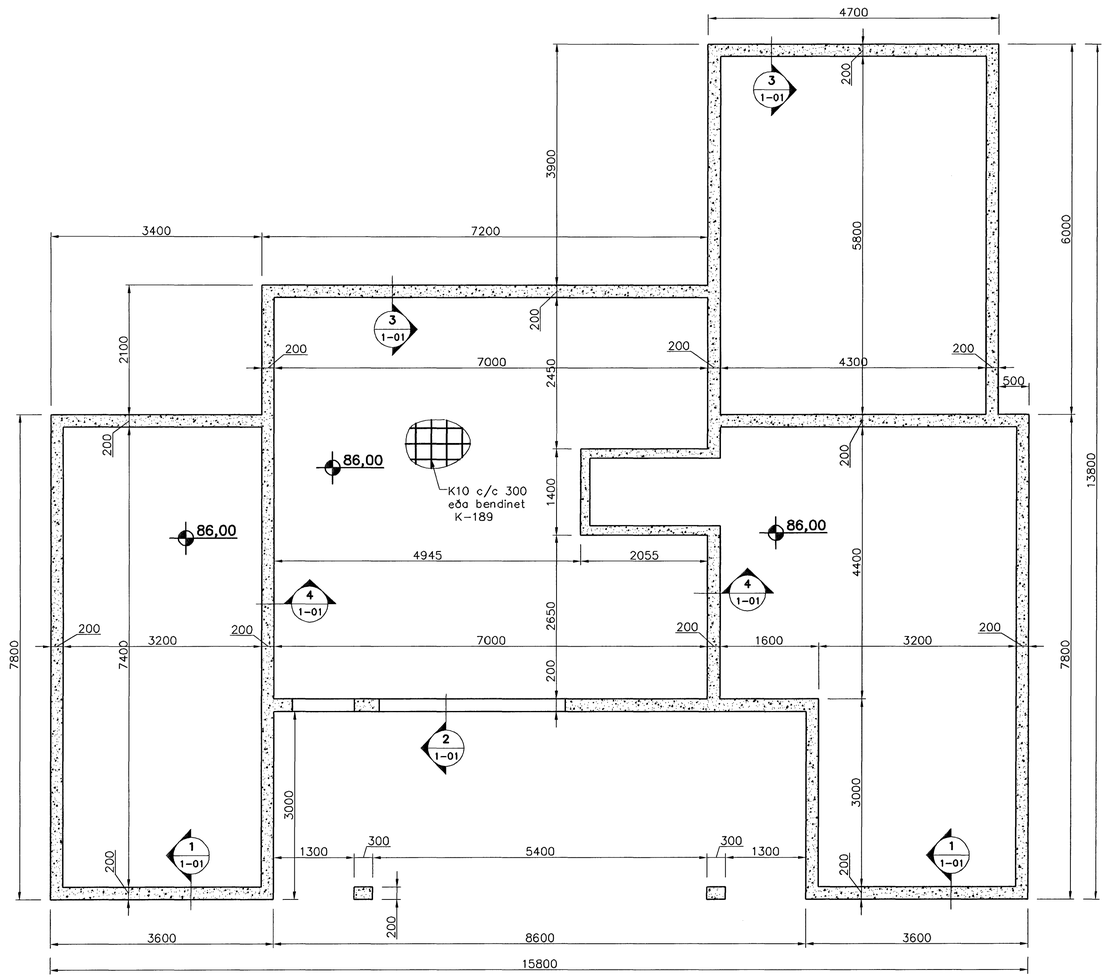

Undirstöður, Grunnmynd, 1:50

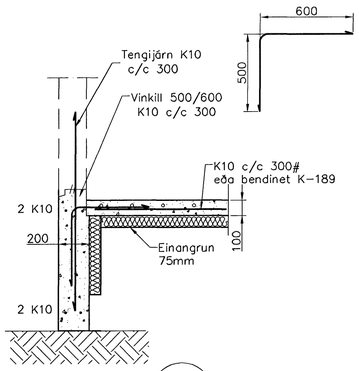

Snið 1 / 1:20 / 1-01

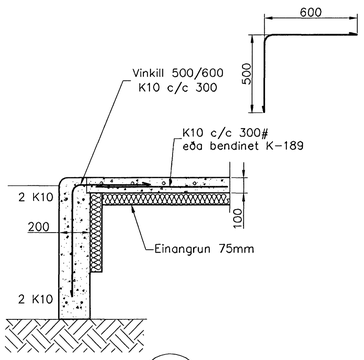

Snið 2 / 1:20 / 1-01

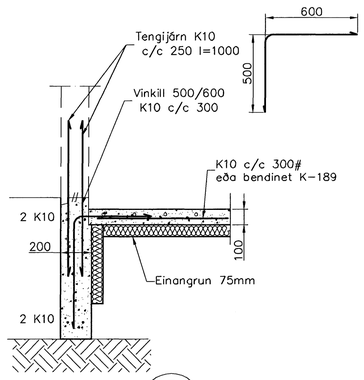

Snið 3 / 1:20 / 1-01

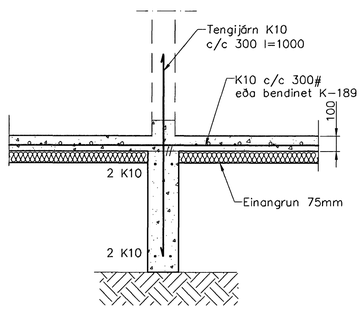

Snið 4 / 1:20 / 1-01

Skýringar

Almennar skýringar sjá blað 00-01
Undirstöður hvíla á Þjappapri frostfrírri fyllingu
Hæð undirstöðu skal vera amk. 80 sm undir jarðvegsyfirborði
Mesta álag á undirstöðu = 0,4 MPa
Fylling inn í sökkla skal vera frostfrí grús.
Fyllingu skal Þjappa í 30 sm lögum með 60 kg víbrósleða 3 umferðir hvert lag.
Taka skal úrtök í undirstöður fyrir frárennslislögnum, sjá Grunnlagna teikningu.
Öll mál eru í millimetrum
Einangrun undir botnplötu skal vera 75mm polystyren 25 kg/m3

Samþykkt þann 21 JUNI 2007
Byggingfulltrúinn í Hafnarfirði
F.h.Sigurbjartur Halldórsson

Útgáfa	Breyting	Dagsetning	Hannað

Sveinbjörn Hinriksson
Byggingatæknifræðingur
Kt. 160851-2529
Brekkugötu 8 Hafnarfirði
Sími: 555-4008, 861-6651
Netfang: svennih@internet.is

Staður: Hlíðarás 27 Hafnarfirði
Skýring: Undirstöður

Hannað / Teiknað	Kvarði	Dagsetning	Verknr.	Teikn.nr.
	1:50 1:20	3/5.07	24-07	1-01

Guðjón Bartólomí