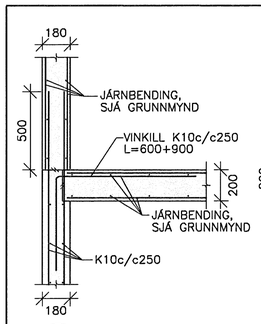

01 SNIÐ 221 1:20

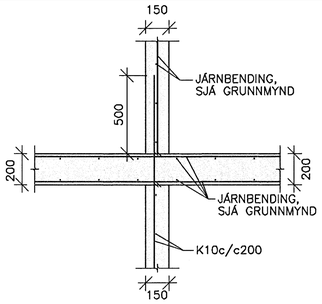

02 SNIÐ 221 1:20

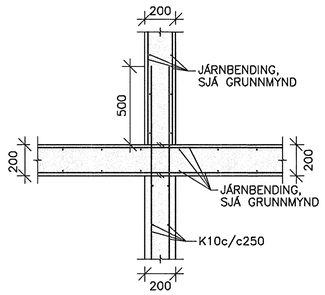

03 SNIÐ 221 1:20

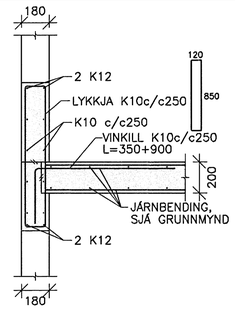

04 SNIÐ 221 1:20

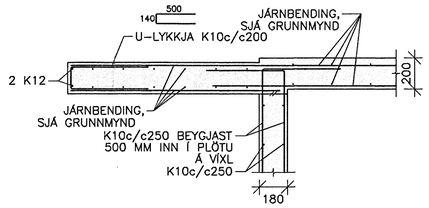

05 SNIÐ 221 1:20

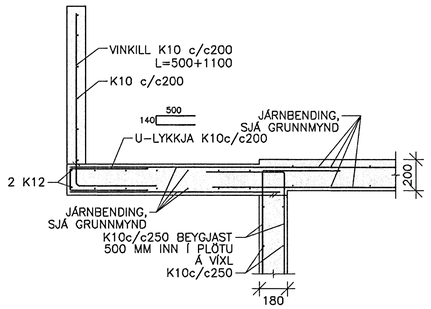

06 SNIÐ 221 1:20

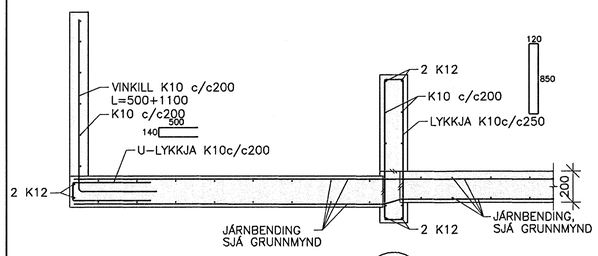

07 SNIÐ UNDIR GLUGGA 221 1:20

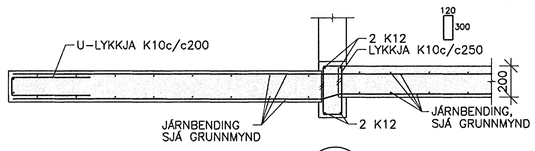

08 SNIÐ UNDIR HURÐ 221 1:20

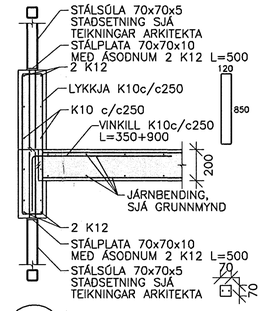

09 SNIÐ 221 1:20

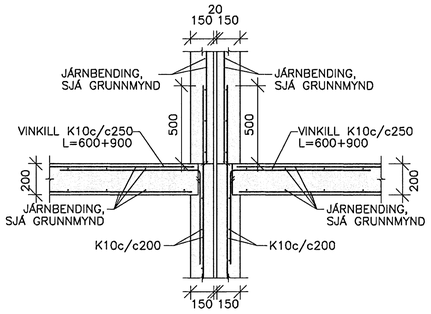

10 SNIÐ 221 222 1:20

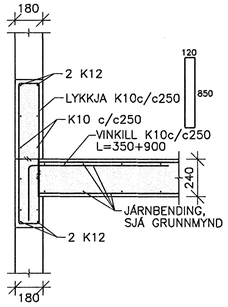

11 SNIÐ 222 1:20

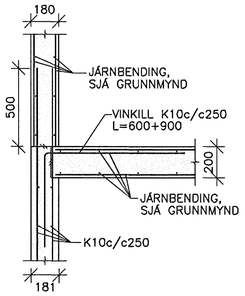

12 SNIÐ 222 1:20

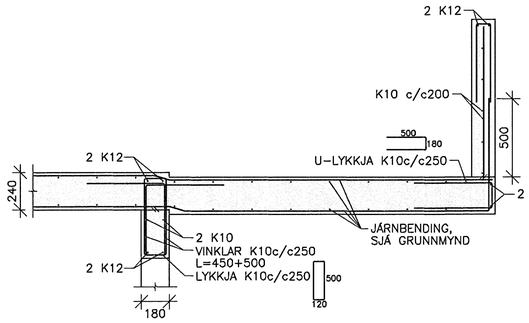

13 SNIÐ 222 1:20

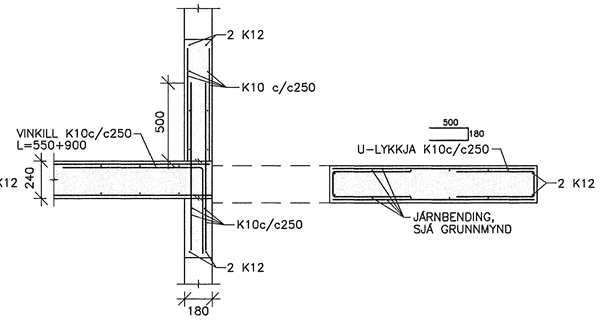

14 SNIÐ 222 1:20

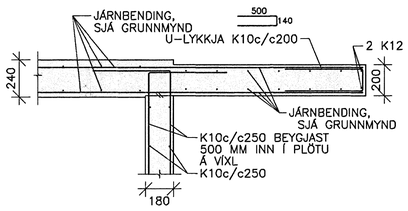

15 SNIÐ 222 1:20

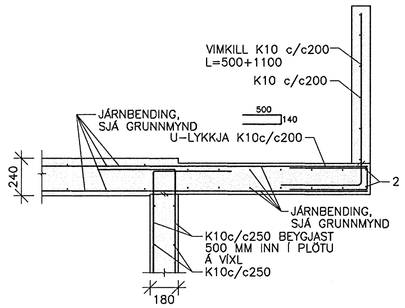

16 SNIÐ 222 1:20

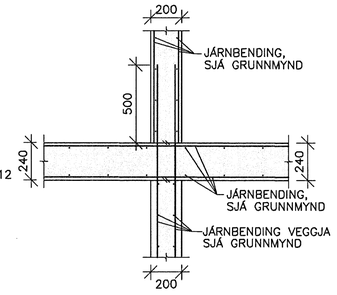

17 SNIÐ 222 1:20

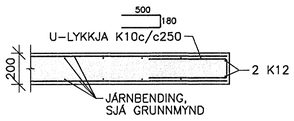

18 SNIÐ 222 1:20

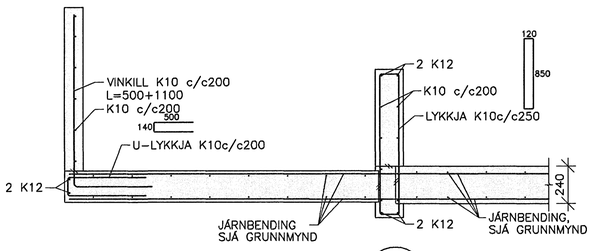

19 SNIÐ UNDIR GLUGGA 222 1:20

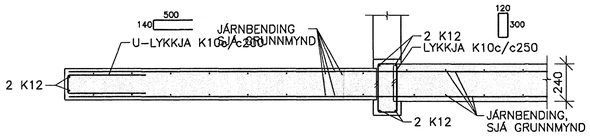

20 SNIÐ UNDIR HURÐ 222 1:20

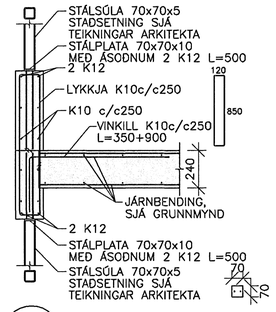

21 SNIÐ 222 1:20

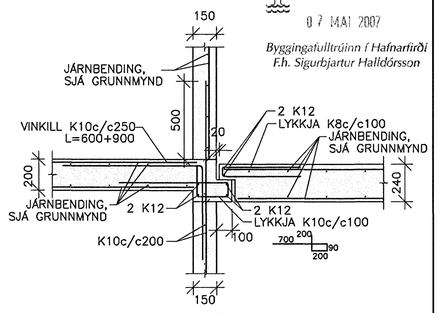

22 SNIÐ 222 1:20

Samþykkt þann 07 MAÍ 2007
Byggingafulltrúinn í Hafnarfirði
F.h. Sigurbjartur Halldórsson

SKÝRINGAR SJÁ TEIKN. NR. 200

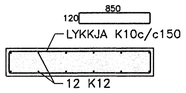

A DEILI 222 1:20

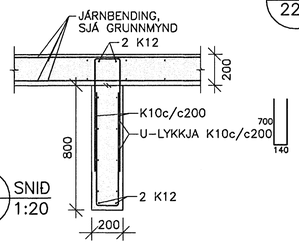

B SNIÐ 222 1:20

0 500 1000 1500 2000
1:20 mm

VERKFRÆÐIÞJÓNUSTAN EHF
SKEIFAN 19 108-REYKJAVÍK SÍMI: 517 9050 NETFANG: jong@talnik.is ghan@talnik.is

HEITI VERKS: BREKKUÁS 1–3 HAFNARFIRÐI	VERKNÚMER: 07.01	DAGS: 30.03.07	
	HÚSAGERÐ: STEYPT HÚS	DEILIMYND: 221	
HEITI TEIKNINGAR: BURÐARVIRKI: PLATA YFIR 2–3.HÆÐ SNIÐ	ÁBYRGÐARMAÐUR: Jón Guðmundsson 280255-4329	ÚTGÁFA: FRUMÚTGÁFA	
		MÆLIKVARÐI: 1:20	
TEIKNAÐI: BÓS / TEIKNAÐI: BÓS / MÆLT: / YFIRFARIÐ: JG	ÁBYRGÐARMAÐUR:	TEIKN.NR.: 223	

Samþ.: 3.04.07