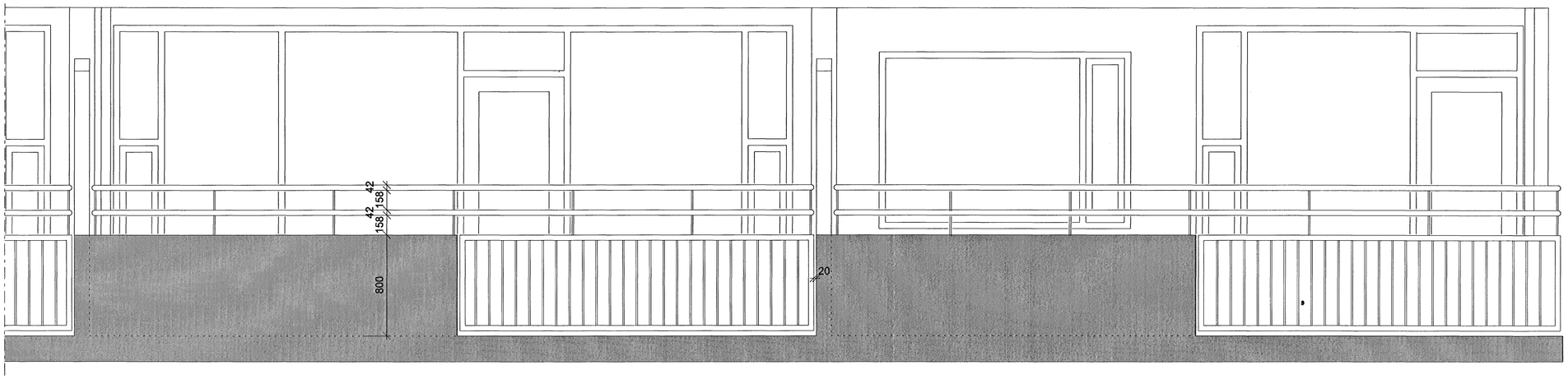

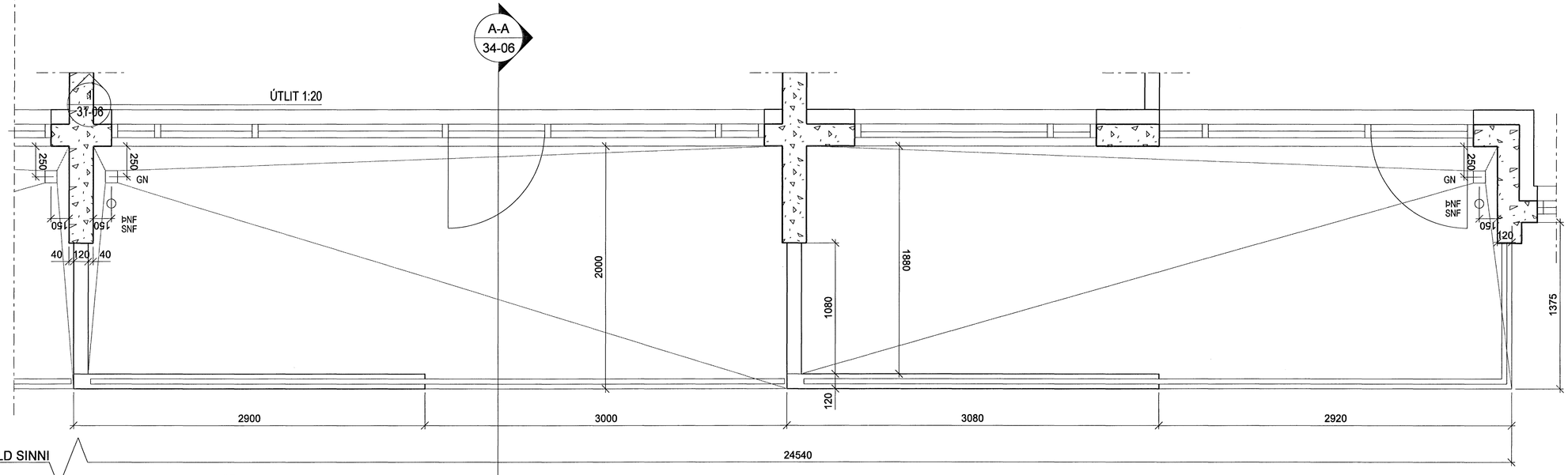

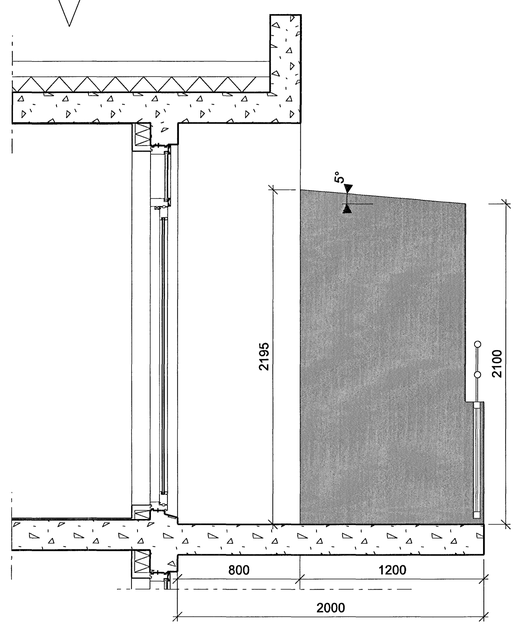

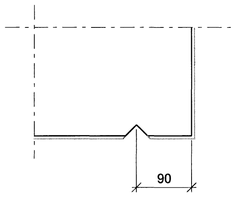

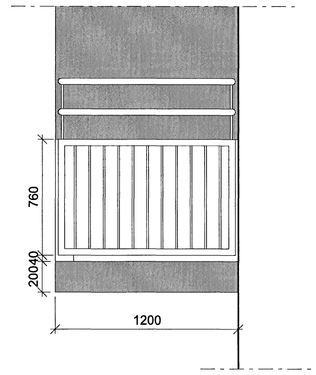

- / 20-04 GRUNNMYND 1:20
SVALIR BRKS 3 . 3-4 HÆÐ

A-A / 34-06 SNEIÐING 1:20

Droprauf 25 x 25, þríkantlisti í steypu í neðribrún svala

- DEILI 1:5
Droprauf

2 / 31-06 ÚTLIT 1:20

ÚTGÁFA	TEIKNAÐ	SAMÞYKKT	DAGS
BREYTINGAR			

Samþykkt þann
07 2007
Byggingafulltrúinn í Hafnarfirði
F.h. Sigurbjartur Halldórsson

ASK Arkitektar
Geirsgötu 9
101 Reykjavík
Sími 515 0300
Fax 515 0319
www.ask.is

Áritun aðalhönnuðar:

Helgi Már Halldórsson arkitekt FAÍ, kt. 301258-7049

ASK ARKITEKTAR

BREKKUÁS 1-3
HAFNARFIRÐI
VERKEFNI

HEITI TEIKNINGAR	MKV. Í A1
VERKTEIKNING SVALIR ÍBÚÐIR 04-05	1:20
	TEIKNAÐ: HTH/HT
	DAGS: 15.03.07
VERK NR.: 0668	NÚMER TEIKNINGAR: 34-06
	ÚTGÁFA

0668-VERKTEIKNINGAR-ostprentun-10.dan 15.3.2007 16:25:03