AB 06 07 / 20 Snið
M 1:20

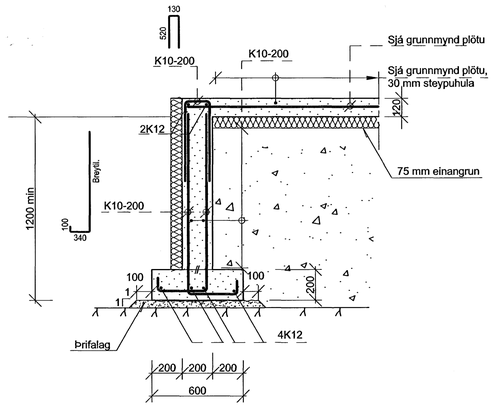

AA 06 07 / 20 Snið
M 1:20

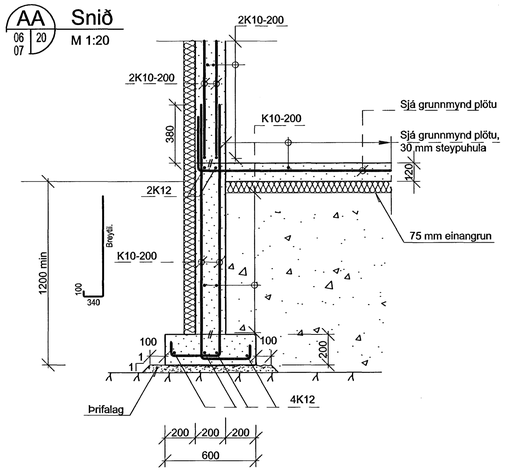

AE 05 07 / 20 Snið
M 1:20

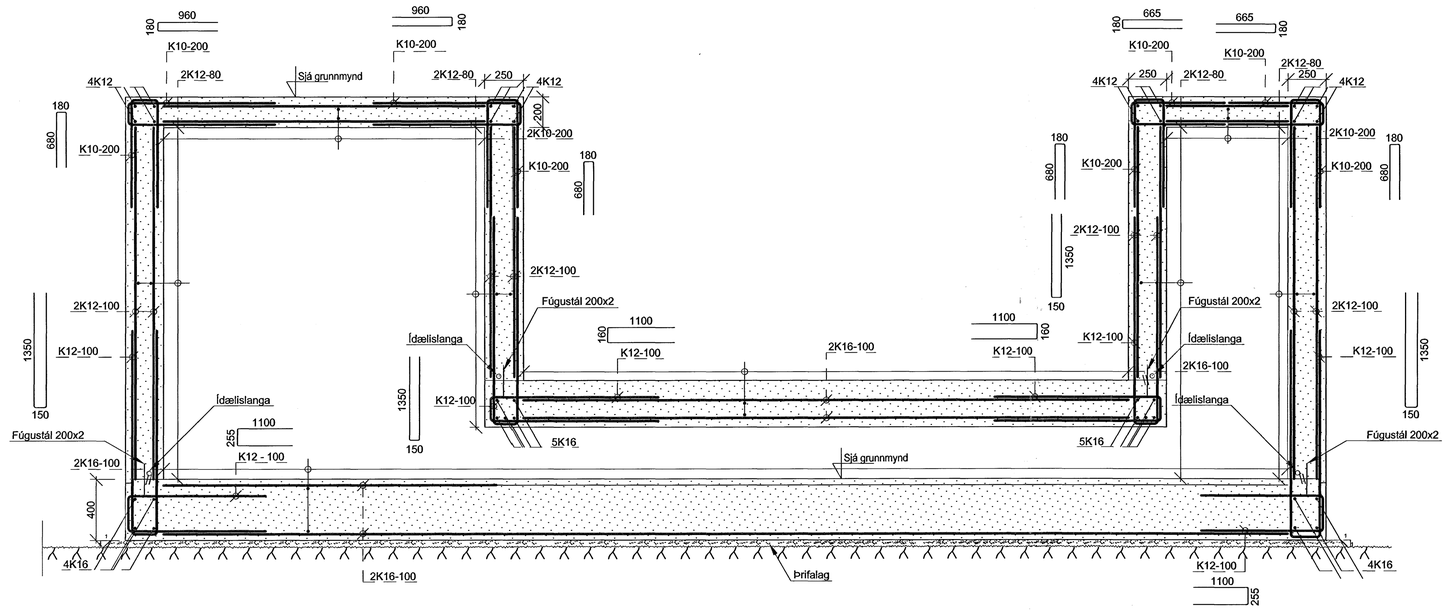

VATNSÞÉTTING STEYPUSKILA Í ÚTVEGG - STÁLÞÉTTILISTAR

Þéttilistar skulu vera stállistar úr 2.0 mm þykkum stálplötum úr svörtu stáli St.12.03, skv. DIN1541 og DIN1623. Listarnir skulu soðnir saman á samskeytum, og rækilega festir, þannig að þeir haggist ekki meðan steypt er.

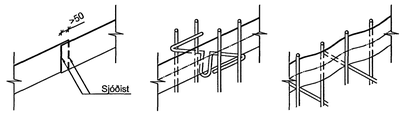

VATNSÞÉTTING STEYPUSKILA Í ÚTVEGG - ÍDÆLISLÖNGUR

Í sýnda steypufleti, þar sem fersk steypa leggst að eldri steypu núv. mannvirkis í útvegg, skal leggja ídælislöngu í miðlínu steypuflatarins, sem umsjónarmaður verkkaupa samþykkir. Slöngunni og tilheyrandi tengihlutum, skal komið fyrir skv. leiðbeiningum framleiðanda, sjá m.a. sýndar sérhlutamyndir.

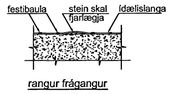

rangur frágangur

Öll laus óhreinindi, t.d. lausa steina, skal fjarlægja úr steypuskilunum.

Ídælislangan skal alls staðar liggja þétt að steypuskilunum

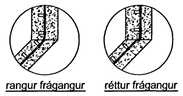

rangur frágangur réttur frágangur

Tryggilega skal gengið frá ídælislöngu í kverk. Slangan er sveigð að kverkinni og fest þar með festibaulu.

staðsetning í miðlínu

Fjarlægð milli festibaula má mest vera 200 mm og sérhverja baulu skal festa niður með skrúfu, nagla eða skotnagla.

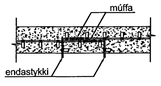

yfirlöppun ídælislanga

Slönguendar skulu skarast til að tryggja þéttingu í sérhverju sniði við ídælingu. Slönguendi (endastykki) skal vera innanhúss.

Að lokinni hörðnun steypunnar skal þétta steypuskilin með ídælingu 2 þátta þéttiefnis skv. leiðbeiningum framleiðanda ídælislöngunnar.

Laugarveggir annars vegar og útveggir hins vegar skulu steyptir í einu lagi án lóðréttra steypuskila.
Á vatnsþétt lárétt steypuskil á milli botnplötu og veggja skal bera hörðnunarseinkandi efni á yfirborð steypunnar í skilum og háþrýstiþvo yfirborðið síðan aður en efnið hættir að verka en steypan annars staðar hefur náð nægjanlegum styrk. Þó má sleppa því að bera hörðnunarseinkandi efnið á og nota vatnsbrotstæki, þannig að allt slam og veik korn í yfirborðinu fari af og hrjúfleiki flatarins mótist af fylliefnum steypunnar. Hreinsa þarf sand og steypubrot jafnóðum því að það harðnar eins og steypa.
Þá skal einnig tryggja að slíkur salli og vatnsefja renni ekki yfir ónnur steypuskil sem eftir er að steypa að.
Þessum vatnsþéttu steypuskilum skal haldið algerlega hreinum þar til steypt er að þeim.
Við vatnsbrot skal miða við vatnsþrýsting 1000 kg/cm2. Stýra þarf brotinu þannig að aðeins brotni þar sem steypa skal að.
Verja skal allt umhverfi með viðeigandi ráðstöfunum þannig að brot og hreinsun valdi ekki skemmdum. Ef brotnar út fyrir þá fleti sem skal steypa að þá þarf að gera við þá fleti sem ekki átti að brjóta. Þá sé notað tilbúið múrviðgerðarefni, sem prófað hefur verið og viðurkennt af viðurkenndri rannsóknarstofu. Fylgt skal verklýsingum framleiðanda og ganga úr skugga um að efnið hæfi viðgerðinni, s.s. lagþykkt o.s.frv.
Sérstakrar varúðar skal gætt þegar mótaolía er borin á mótavið ofan á og í nálægð við vatnsþétt steypuskil vegna hættu á að hún smitist á væntanlega steypuskilafleti.
Þétt járnbending í mannvirkishlutum sem verða fyrir vatnsálagi er að mestu hugsuð sem bending gegn vatnslekum. Þess vegna skal varast að slípivélar fari utan í fengjárn sem standa upp úr plötum, því þannig getur komið los í járnin, en við það fellur vatnsþéttieiginleiki bendingarinnar.

Hitastig og hitamunur steypu á hörðnunartíma.
Gæta þarf þess að hitastig steypu fari aldrei yfir 60°C meðan á hörðnun stendur. Mesti leyfilegi hitamunur í gegnum þversnið er 20°C og skal halda hita á yfirborði steypunnar með einangrun og yfirbreiðslum ef þörf krefur. Hitastig á eldri steypu sem steypt er að skal ekki vera undir 10°C og skal hita steypuna upp að þessu marki með heitu vatni eða öðrum tiltækum ráðum ef þörf krefur.
Vatnsþétt steypa
Sérstakar kröfur eru gerðar til steypu sem kallast vatnsþétt. Slík steypa skal vera í þeim flötum sem verða fyrir vatnsálagi.
Til þess að ná fram vatnsþéttleika skal steypa vera vatnsþétt sem og steypuskil. Þar skal beitt hitastýringu á eftirfarandi hátt.
Við öll steypuskil skal koma fyrir hitamælum ca. 30 cm frá skilum og fylgjast með hitastigi í steypunni. Fari hitastigið í steypunni við skilin undir 10°C, þegar kemur að næsta steypuáfanga skal verktaki hita steypuna upp í 10°C og einangra síðan steypuna.
Hitastig fersku steypunnar skal liggja á bilinu 10 - 12°C. Eftir einn sólahring skal komið fyrir einangrun á mótum nýju steypunnar og skal henni haldið í þrjá sólahringa, en þá fjarlægð ásamt einangrun eldri steypu. Þessari steypu skal halda rakri og verja hana útþornun með yfirbreiðslum í 14 daga eftir fyrmefndar hitastýringaraðgerðir. Ekki má steypa ef hætta er á að hitastig úti fari undir -5°C á fyrsta sólahring eftir steypu.
Mótatengi
Gæta þarf þess að frágangur eftir mótatengi sé með þeim hætti að hvorki skapist hætta á ryðmyndun vegna mótatengja, né leki í gegnum veggi. Ef notuð eru mótatengi úr stáli sem skilin verða eftir í veggjum skulu tengin vera úr ryðfríu stáli A4-80 og skal þess gætt að ryðfrítt stál snerti hvergi steypustyrktarstál veggja.

Samþykkt þann
20 JULI 2007
Byggingfulltrúinn í Hafnarfirði
F.h.Sigurbjartur Halldórsson

Úr Gildi

Skýringar.

Öll mál eru í mm. nema hæðarkótar í m.

Sjá almenn skýringablöð,
teikningar Línuhönnunar B-01 - B-04.
Sjá einnig viðeigandi teikningar annarra hönnuða sem tilheyra þessu verki.

ÚTG.	BREYTING	DAGS.	NAFN	YFIRF

Fyrir hönnun
080360-3639

A1

Stekkjarberg 9 - Hafnarfjörður
Einbýlishús
Snið - Sökklar

TEIKNINÚMER	MÆLIKVARÐI	ÚTGÁFA
MA06MB B-20	1:50	

Línuhönnun
verkfræðistofa
SÍMI: 585 1500, FAX: 585 1501

	NAFN	DAGSETNING
HANNAÐ	EE	12.07.07
TEIKNAÐ	MBG	12.07.07
YFIRFARIÐ	BJÞ	12.07.07

SAMÞ. 6 380786-2239

M:\Stekkjarberg_9\Teikningar\Teikningar LH\Burðarvirki\Snið