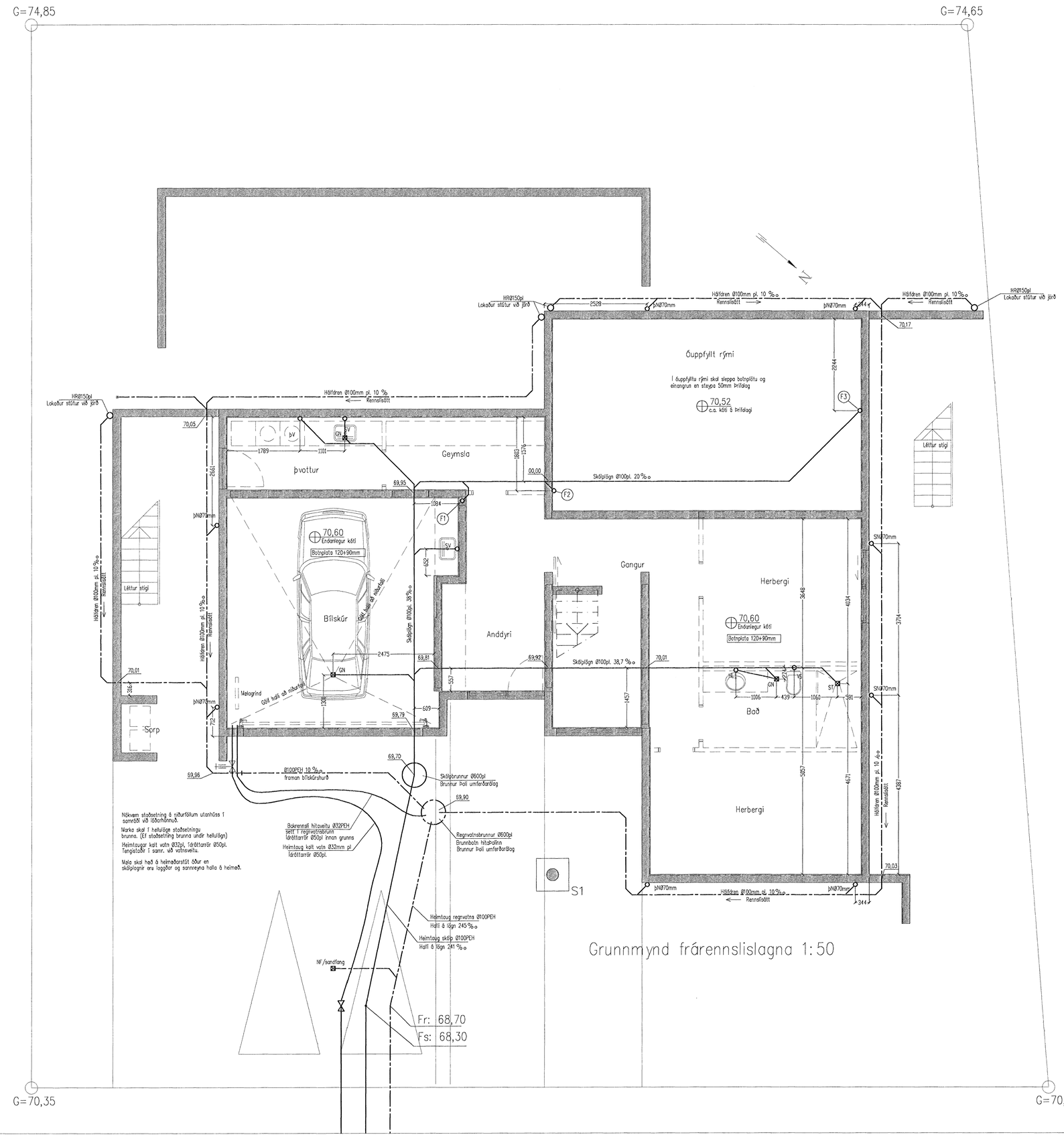

Almennar skýringar við frárennslislagnir:

Kaldavatnsheimæð Ø32pl skal leggja í hlífarröpu Ø50pl frá lóðarmörkum og að tengigrind.
Kaldavatnsheimtaug skal leggja á frostfríu dýpi (1.2m).
Setja skal Ø150pl skólprör utan um spindil kaldavatnsinntaks og upp úr jörð með loki.
~~Tengistaður heimæðar við veitukerfi er við hlið skólpheimæðar.~~
Allar lagnir í grunni innanhúss skulu vera Ø100pl eða Ø150st.
Frárennslislagnir innanhúss skulu ekki hafa minni halla en 20mm á hverri lengdarmeter.
Setja skal gegnumstreymisinntaksfall á baði og í þvottahúsi (tengt við handlaug eða skolvask).
Leggja skal tárátturrör fyrir ofanan og sífna inn í hús (sjá raflagnateikningar).

Plast jarðvegslagnir skulu vera úr PVC plasti (polyvinylchloride) DIN 19534 af styrkleikaflokki N.
Samskeyti skulu vera með gúmíhringjum. Frárennsli hitaveitu skal vera úr PEH plasti (polypropylene) ef hitaveita einfalt kerfi en sleppt ef hitaveita er tvöfalt kerfi.
Jarðvatnslagnir (dren) skulu vera gataðar hripleiðslur, en leiðslur merktar hálfdren á teikningu skulu vera hálfgataðar leiðslur og skulu götin snúa upp.
Skurðbotn skal jafna í réttan halla og þjappa vandlega. Síðan skal setja 150mm þjappanlegt sandlag undir pípur (10mm kornastærð). Gröfa skal fyrir tengisnúfum í sandlagið þannig að pípur hvíli á belgnum en ekki möffunum.
Handþjappa skal 150–200mm sandlag umhverfis og yfir pípur.
Ofaná drenlagnir og hálfdrenlagnir skal setja 150–200mm þykka drenmöl (möl nr. 1) ásamt jarðvatnsdúk. Fylit skal upp að kjallaravegg/sökkul með "þerrimöl".

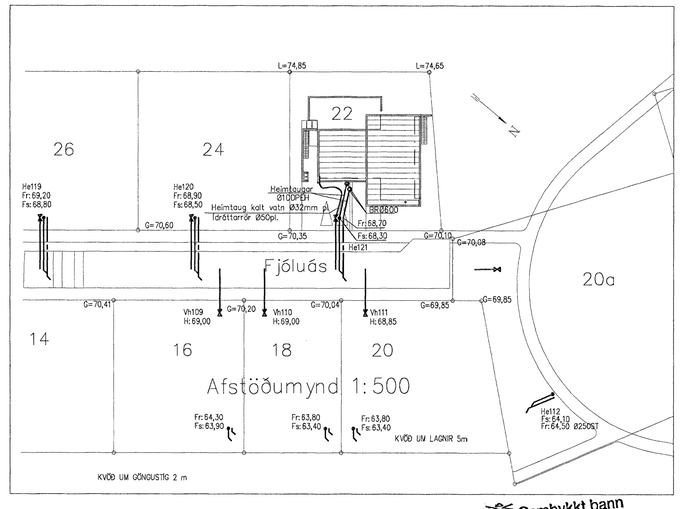

Þetta er skólplögn

Samþykkt þann
25 JÚLÍ 2007
Byggingafulltrúinn í Hafnarfirði
F.h.Sigurbjartur Halldórsson

Áritun aðalhönnuðar skv. gr. 19.2 byggingarreglugerð (samræming séruppdrátta)

Breytingar			
Nr.	Dags.	Nafn	
			Fjóluás 22 Hafnarfirði
			Tæknilþjónusta Bjarna Árnasonar ehf. Smiðjuvegi 11 s: 564 2260 fax: 564 4681 Netfang: bjarnia@simnet.is
			Grunnmynd frárennslislagna Afstöðumynd og skýringar

Mkv. 1:50/500
Nr. 1L
Dags. 10.07.'07
kt.: 290461–4489