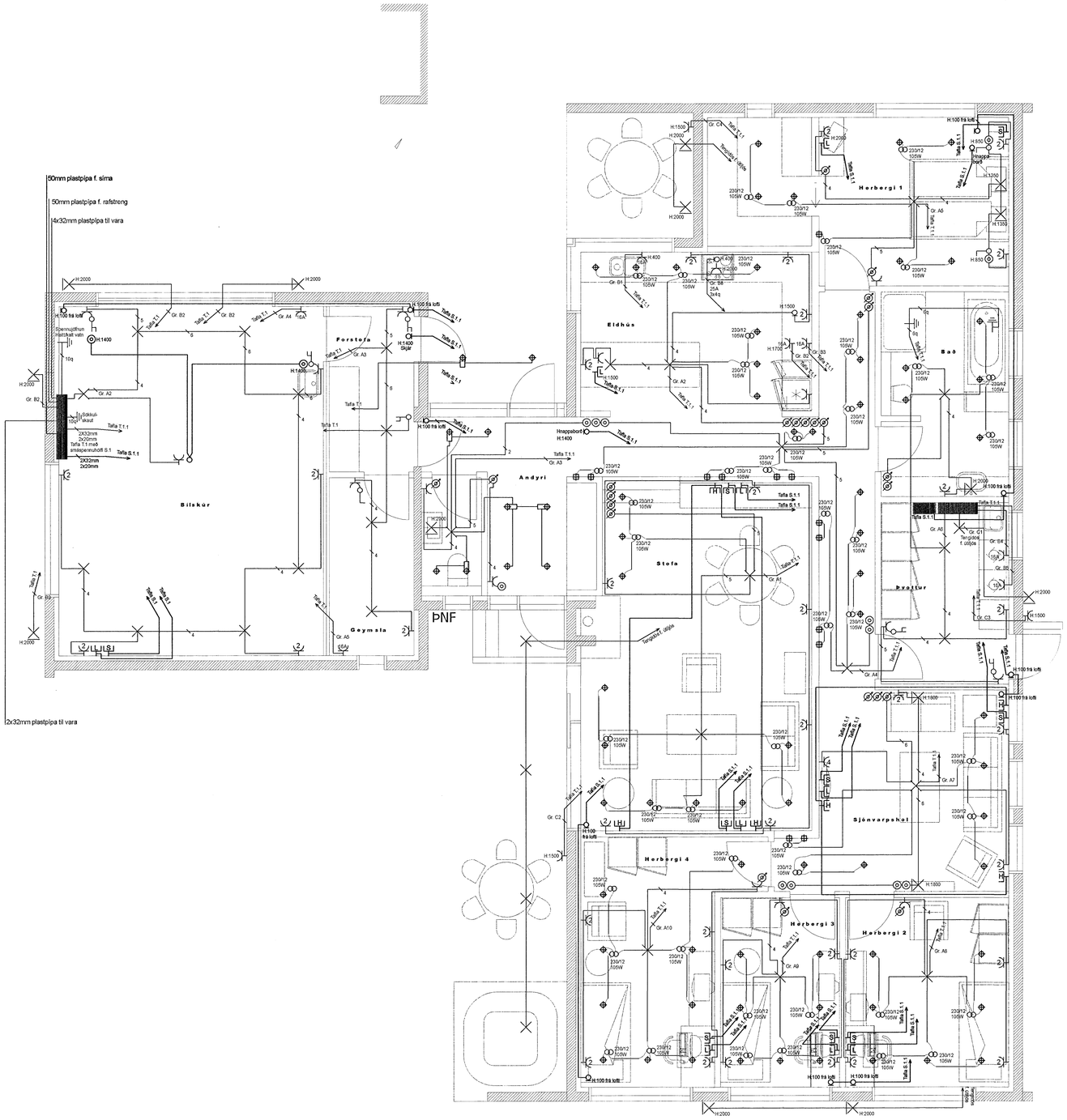

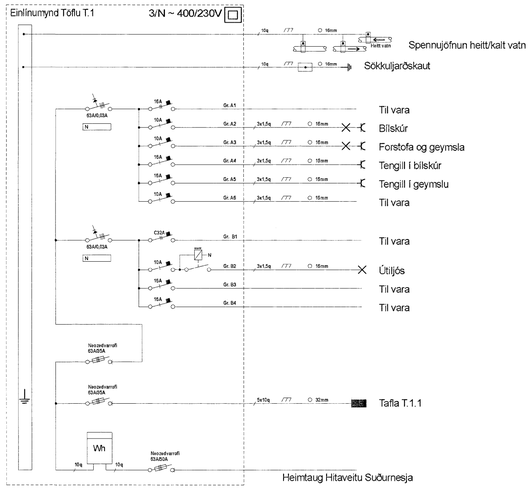

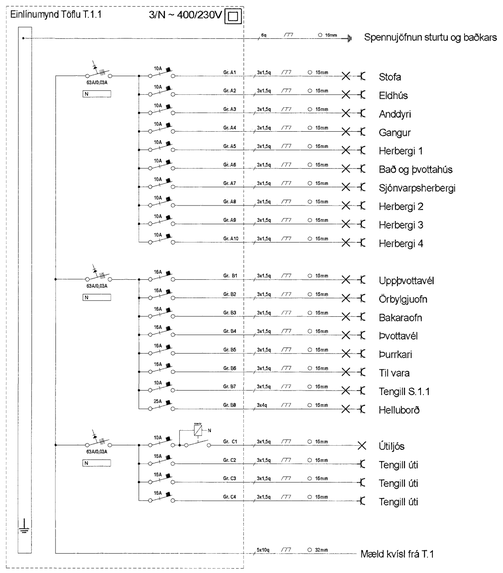

aðalhönnuður: Ari Ólafsson - Arkitekt FAÍ - kt: 070385-4059

Glitvellir 15 — Hafnafirði	Dags. 26-03-07
	Mkv. 1:50
RAFLAGNIR, SMÁSPENNA OG EINLÍNUMYNDIR — DREIFIVEITA: Hitaveita Suðurnesja	Prentað 13-04-07
MAGNÚS J. MAGNÚSSON RAFVIRKNI — LÖGGILTUR RAFLAGNAHÖNNUÐUR RAFFRÆÐINGUR kt. 210469-5089	Útgáfa: A
	Teikninr. 07-288
Samþykkt: — Teiknað/hagnað: G.Ó.J/M.J.M, G.Ó.J	Blað 2 af 2