GRUNNMYND 1:50

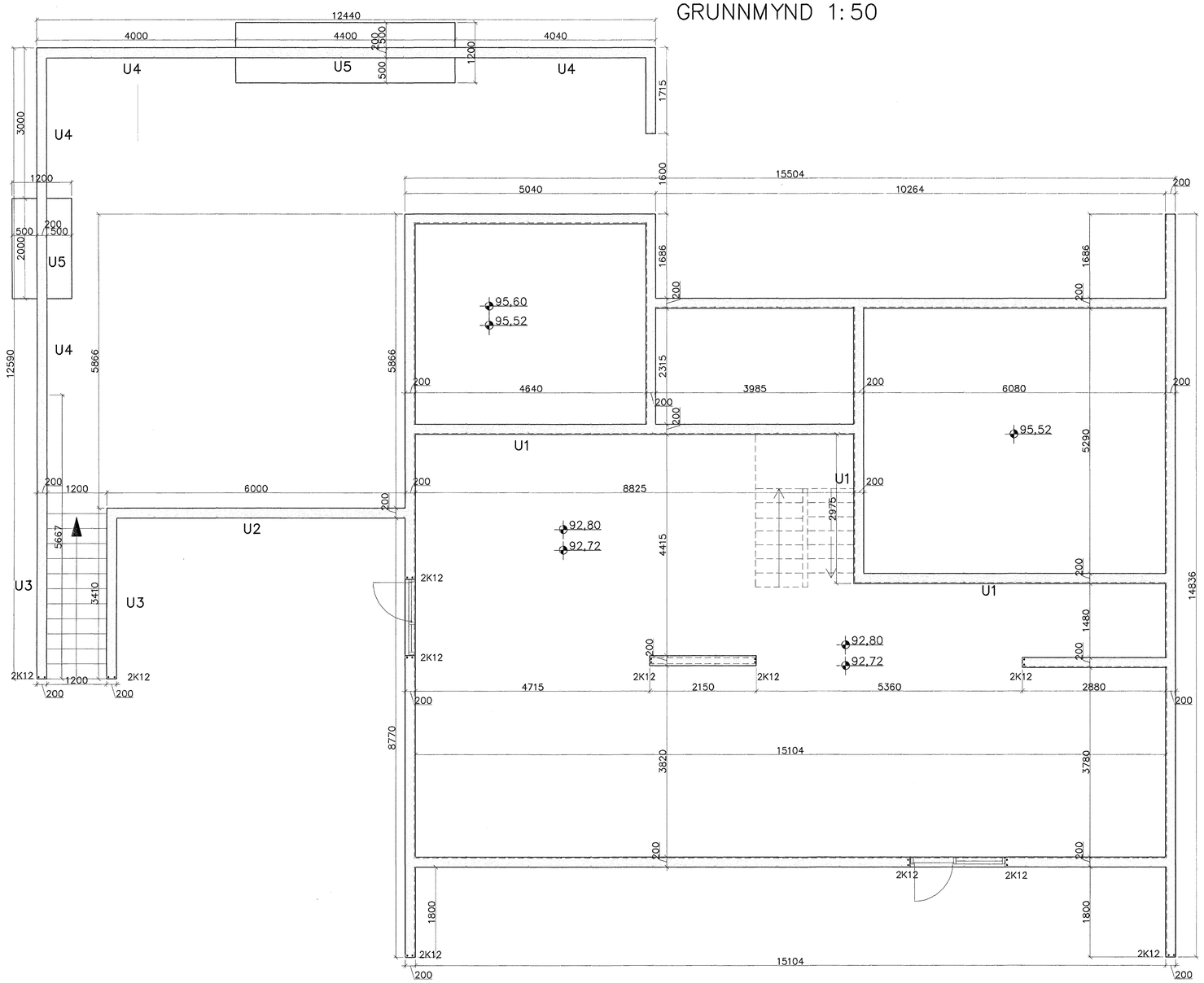

U2 1:20

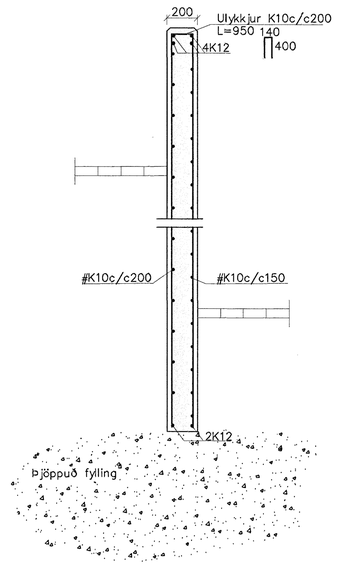

U3 1:20

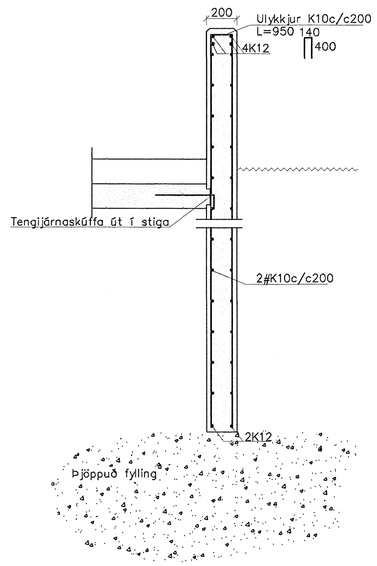

U4 1:20

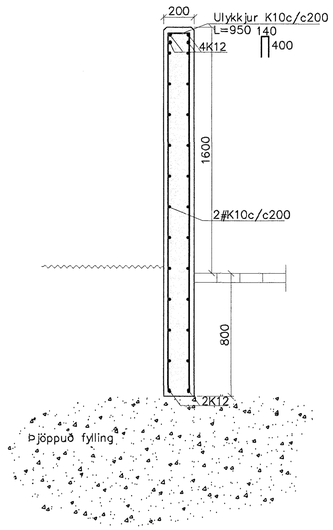

U5 1:20

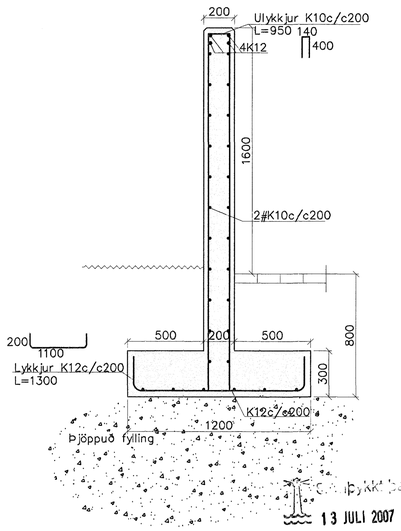

Snið í útvegg 1:20

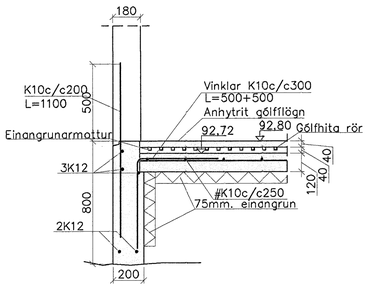

Snið í innveggi 1:20

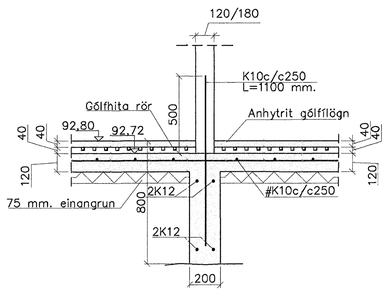

U1 1:20

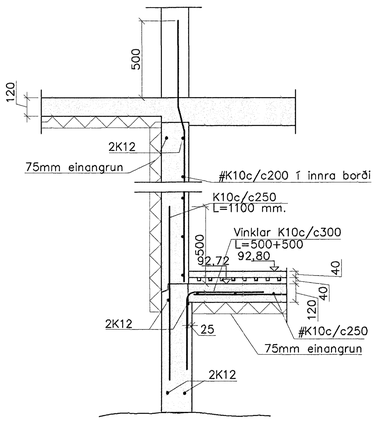

Steypa C25
Sement>300 kg/m3, vatnssementstala v/s<0.55,
loftinnihald 5–6%, sigmál 80–100 mm.
Steypa og steypustyrktarstál B500C skv. ÍST–14/DS–411.
Steypuhula á járnum í steypu í jörð minnst 30 mm.
Hönnun og framkvæmd verksins skal í samræmi við
gildandi staðla og reglugerðir.
Undirstöður á klöpp, mesta álag 6kg/cm²
Notálag á gólf 250 kg/m²

13 JULI 2007
Byggingfulltrúinn í Hafnarfirði
F.h.Sigurbjartur Halldórsson

Breytingar		
Nr.	Dags.	Nafn

SKÓGARÁS M, HAFNARFJ.

Verkfræðistofa Þráinn & Benedikt
Laugavegi 178, 105 Rvk.
Sími: 553 1770, 568 7775, Fax: 568-7701
Netfang: verkfraedistofa@verkfraedistofa.is

Burðarvirki undirstöður

H BS | T HS | S	
M	1:50/20
Nr.	B001
Dags.	maí '07
	080149-3609
	090639-4939