Undirstöður steyptra innveggja, kennisnið, snið 2-2, 1:20

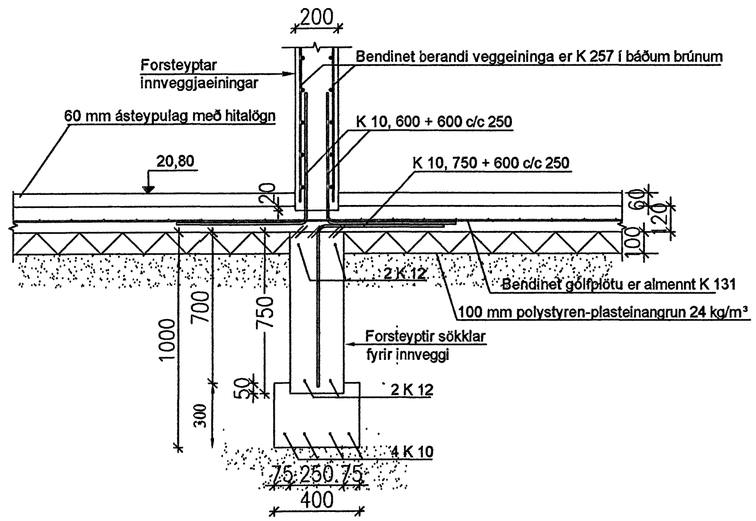

Undirstöður ekki berandi skilveggjar, snið 7-7, 1:20

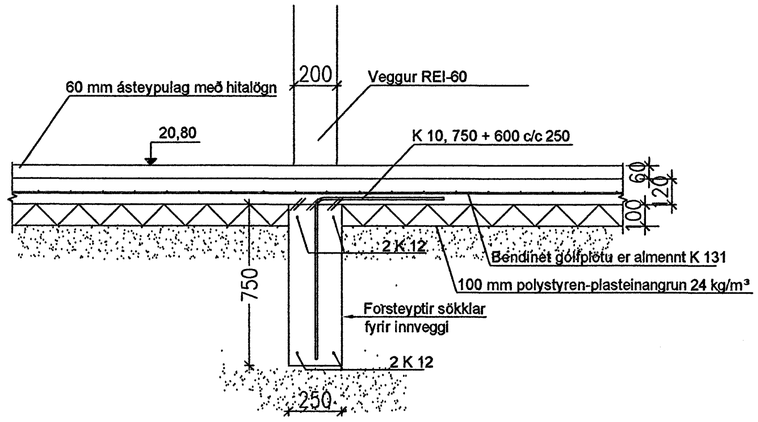

Undirstöður steyptra innveggja, hurðaop, snið 8-8, 1:20

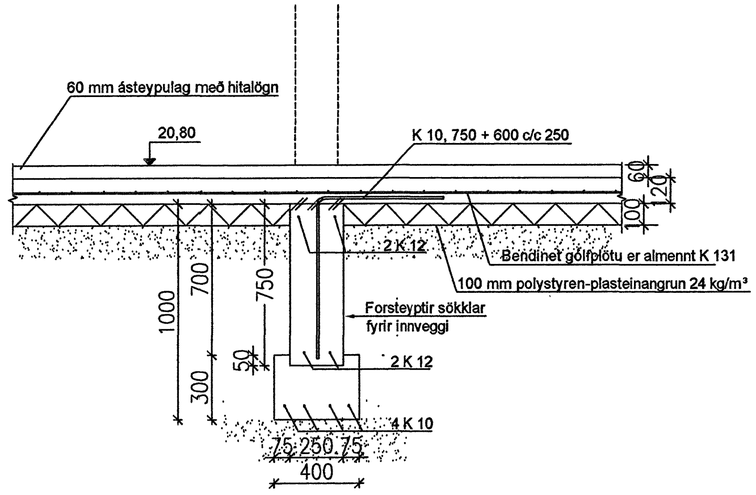

Undirstöður steypts veggjar undir stiga, snið 5-5, 1:20

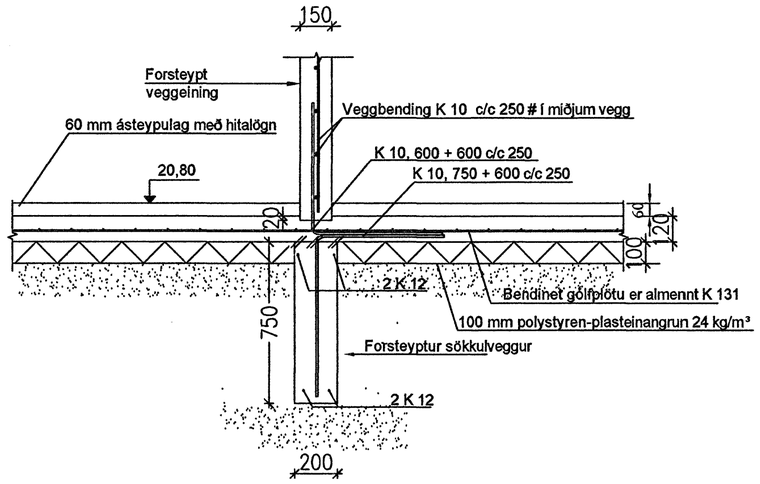

Samþykkt þann
10 JULI 2007
Byggingfulltrúinn í Hafnarfirði
F.h.Sigurbjartur Halldórsson

Breytt 10. maí 2007
10/5 07

Verkfræðistofa	Halldórs Hannessonar s. 5654355 Gunnarssundi 10 Hafnarfirði	
Norðurhella 9 Hafnarfirði Undirstöðusnið 2, 5, 7 og 8	Mkv. 1 : 20	
	Reiknað H.H.	
	Teiknað H.H.	
	Kt. hönnuðar 141139-2159	
	Breytt 10. maí 2007	
Verk: Norðurhella 9	Teikning nr.: 1.04	Dags.: 25. mars 2007