## Tenging Filigran-plötu og bita í þakplötu, snið 1:20

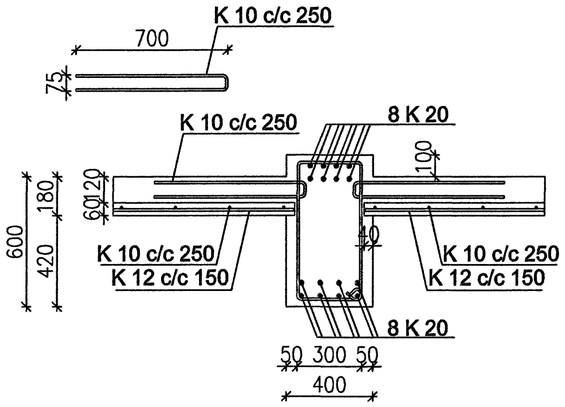


## Snið í útveggjaeiningu þar sem biti í þakplötu kemur að vegg 1:20

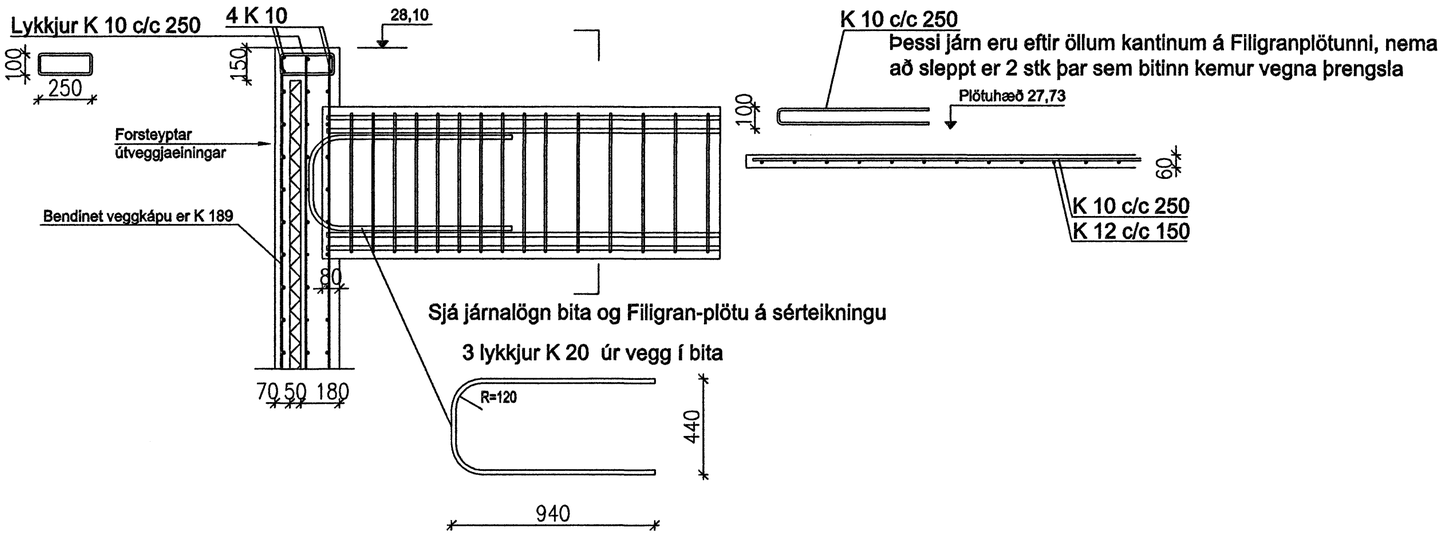


## Tenging Filigran-plötu og bita í plötu yfir 1. hæð, snið 1:20

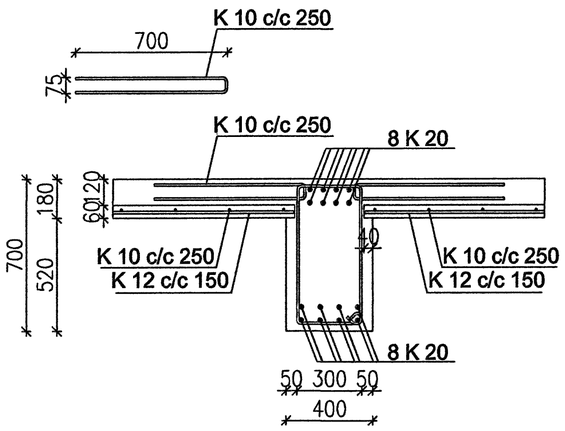


## Snið í útveggjaeiningu þar sem biti í plötu yfir 1. hæð kemur að vegg 1:20

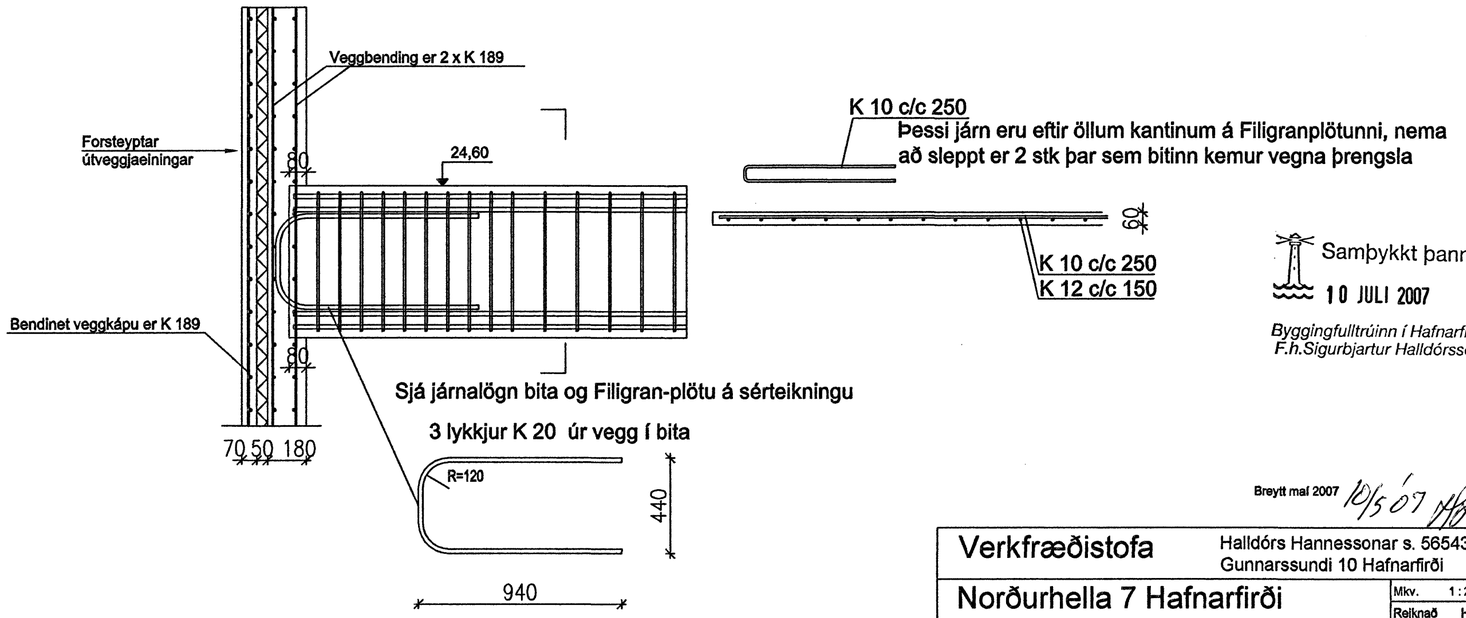


Samþykkt þann
10 JULI 2007
*Byggingfulltrúinn í Hafnarfirði*
*F.h.Sigurbjartur Halldórsson*

Breytt maí 2007 10/5 07

| | | |
|---|---|---|
| Verkfræðistofa | Halldórs Hannessonar s. 5654355<br>Gunnarssundi 10 Hafnarfirði | |
| Norðurhella 7 Hafnarfirði<br>Tenging bita og útveggjaeininga | | Mkv. 1 : 20 |
| | | Reiknað H.H. |
| | | Teiknað H.H. |
| | | Kt. hönnuðar 141139-2159 |
| | | Breytt maí 2007 |
| Verk: Norðurhella 7 | Teikning nr.: 1.07 | Dags.: 25. mars 2007 |