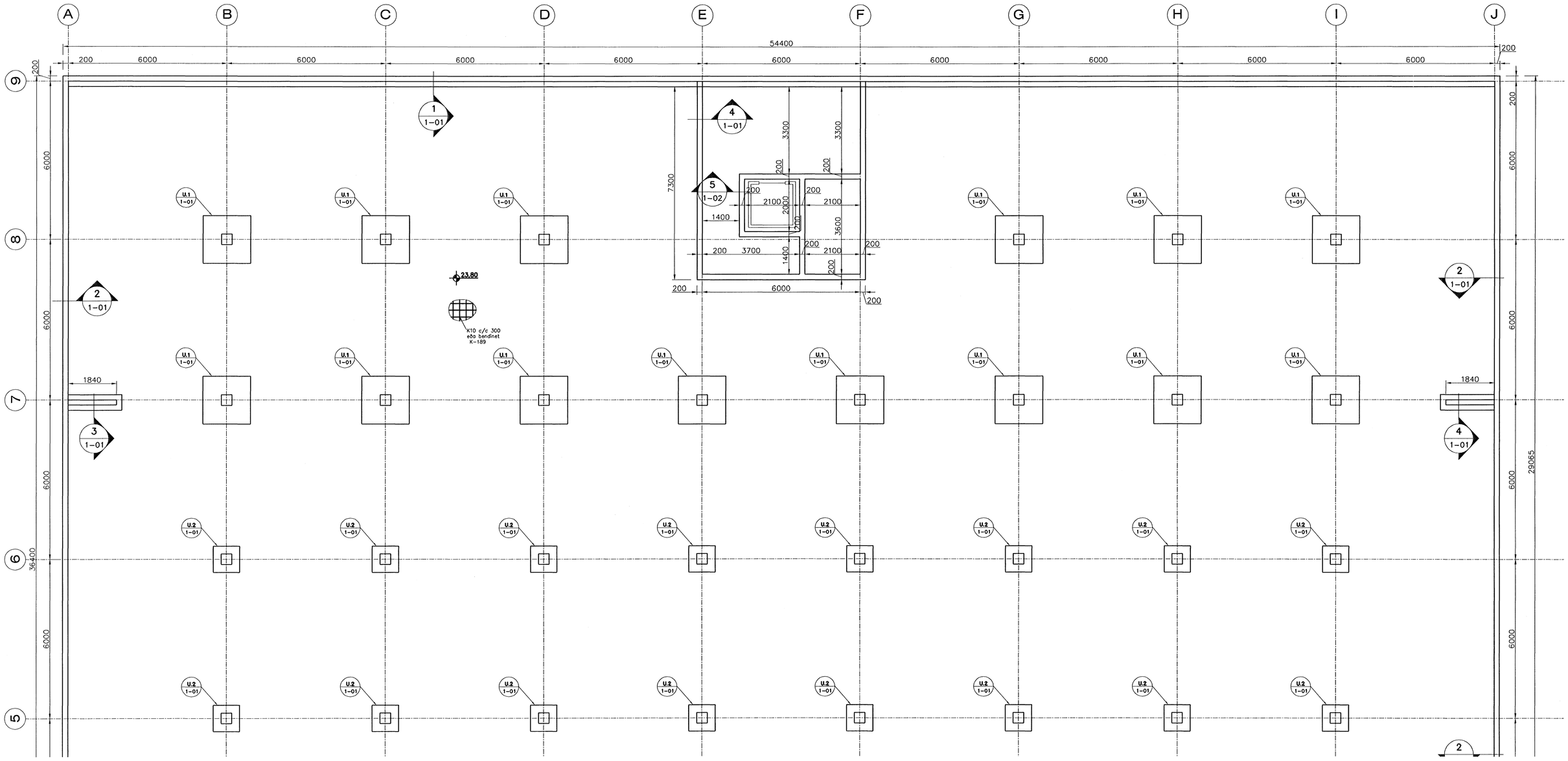

Undirstöður Grunnmynd, 1:75

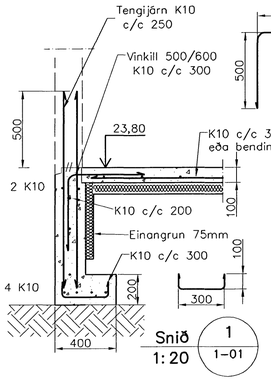

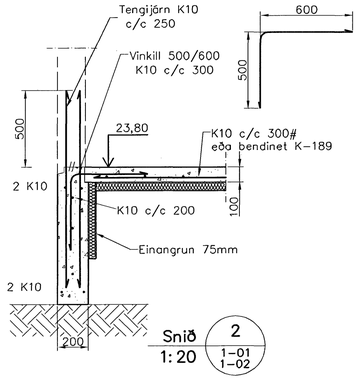

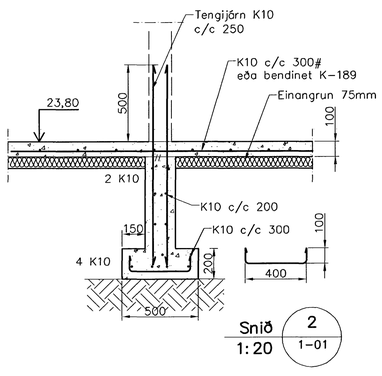

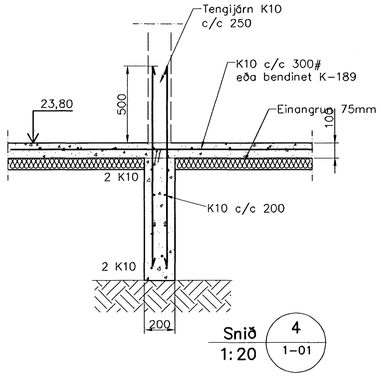

Skýringar

Almennar skýringar sjá blað 00-01
Undirstöður hvíla á þjappaðri frostfríri fyllingu
Hæð undirstöðu skal vera amk. 80 sm
Mesta álag á undirstöðu = 0,5 MPa

Þjöppunarkröfur fyrir plötuprót:
E2 > 100 MPa
E2/E1 < 2,5

Fylling inn í sökkla skal vera frostfrí grús. Fyllingu skal þjappa í 30 sm lögum með amk. 60 kg víbrósleða 3 umferðir hver lag

Byggingafulltrúi Hafnarfjarðar
Afgreitt þann
16 MAY 2006
UPS.

Samþykkt þann
09 MAI 2006

Útgáfa	Breyting	Dagsetning	Hannað

Sveinbjörn Hinriksson
Byggingatæknifræðingur
Kt. 160851-2529
Brekkugötu 8 Hafnarfirði
Sími: 555-4008, 861-9851
Netfang: svennih@internet.is

Staður: Tjarnarvellir 3 Hafnarfirði
Skýring: Undirstöður

Hannað / Teiknað

Kvarði	Dagsetning	Verknr.	Teikn.nr.
1:75		13-06	1-01

aðalhönnuður: Kári Eiríksson - Arkitekt FAÍ - kt: 070365-4059